DAIKIN

VRV 5 S-series

Spojte se s námi pro udržitelnou budoucnost

Nižší ekvivalent CO_2 a nejvyšší účinnost na trhu

Nižší emise ekvivalentu CO_2

Nejlepší skutečná účinnost v odvětví

Podobná flexibilita jako v případě R-410A

Variabilní teplota chladiva

R-32

BLUEVOLUTION

Společně tvoříme udržitelný rozvoj do budoucna

Jsme rozhodnuti snížit naši uhlíkovou stopu a chceme být uhlíkově neutrální do roku 2050. Cirkulární ekonomika, inovace a chytré používání – to jsou milníky na naší cestě.

Chvíle, kdy musíme konat, je teď. Spojte se s námi pro udržitelnou budoucnost HVAC-R.

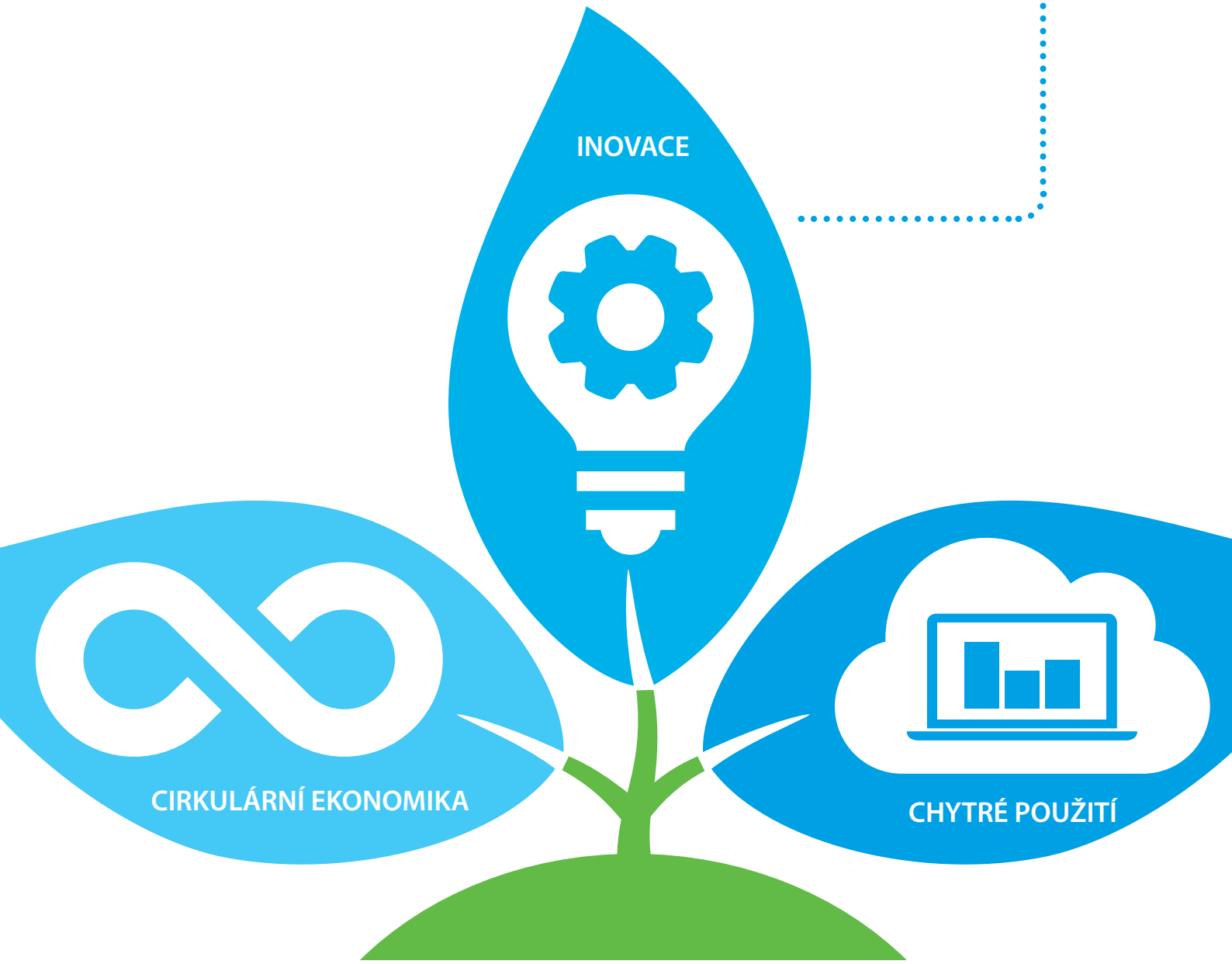

www.daikin.cz/cs_cz/centrum-inovaci/podporujeme-cirkularni-ekonomiku.html

INOVACE

2013

První dělená jednotka Ururu Sarara R-32

+

2016

Úplná řada optimalizovaných jednotek Split R-32
První R-32 Sky Air

+

2017

Úplná řada optimalizovaných jednotek Sky Air R-32
Uvedení chladicích jednotek HFO

+

2018

Uvedení řady tepelných čerpadel R-32 Daikin Altherma

+

2020

Uvedení VRV 5 s R-32

Pokračování na naší cestě řešení snížení ekvivalentu CO_2 prostřednictvím **inovací**

Od roku 2013, kdy jsme uvedli na trh první klimatizační jednotku Ururu Sarara s chladivem R-32, pracujeme na přechodu našeho portfolia produktů na chladiva s nižší hodnotou GWP. Uvedení řady VRV 5 S se zcela novou konstrukcí určenou speciálně pro chladivo R-32 je největší novinkou.

Výhody chladiva R-32

- Nižší hodnota GWP: pouze 1/3 v porovnání s R-410A
- Menší náplň chladiva: o 10 % méně než R-410A
- Vyšší energetickou účinnost
- Jednosložkové chladivo, se kterým se snadněji manipuluje a snadno recykluje

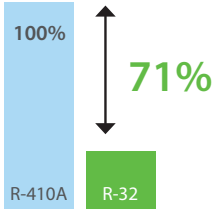

Potenciální dopad na globální oteplování

-71%

potenciální dopad na globální oteplování

Lepší výsledky, než požadují předpisy na snižování emisí fluorovaných plynů

Díky přechodu na chladivo R-32 jsme napřed při plnění požadavků na snižování emisí fluorovaných plynů.
V časech, kdy trhy VRV rychle rostou, můžeme fungovat udržitelným způsobem s možností dalšího růstu.

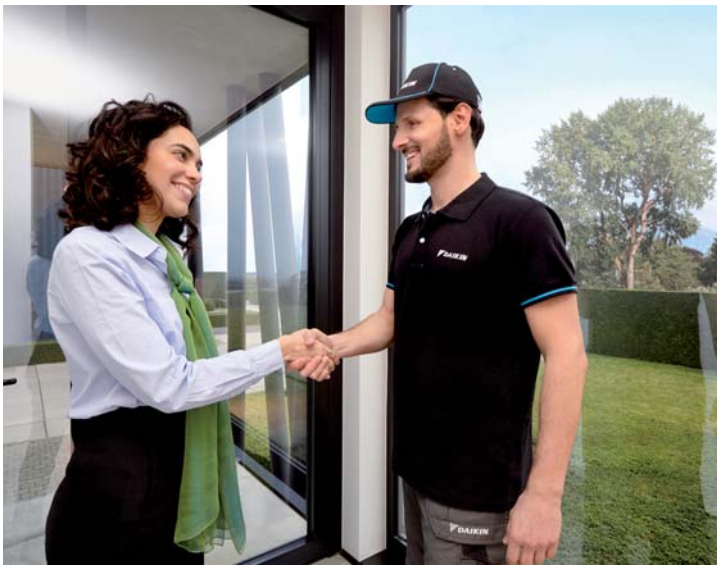

S ohledem na lidi

Společnost Daikin má ambici:
- dodávat systémy, které nejvíce přispívají k udržitelnému rozvoji;
- systémy, které se snadno udržují a instalují;
- s důvěryhodnými údaji.

VYHOVUJE ErP 2021

Nejlepší skutečná účinnost v odvětví

Nejlepší VRV v naší historii

Nižší ekvivalent CO_2 a nejvyšší účinnost na trhu

Špičkový přínos k udržitelnému rozvoji

- ☑ Snížení ekvivalentu CO_2 díky použití chladiva R-32
  - Potenciál globálního oteplování: GWP chladiva R-32 je o 68 % nižší než u R-410A
  - O 10 % menší náplň chladiva
- ☑ Jednosložkové chladivo, které se snadno opakovaně používá a recykluje
- ☑ Udržitelnost po celý životní cyklus díky nejlepší celoroční účinnosti na trhu

R-32

BLUEVOLUTION

VYHOVUJE ErP 2021

Snadný servis a manipulace – nejlepší v odvětví

- ☑ Řada s nízkou výškou a jedním ventilátorem
- ☑ Snadná přeprava díky malým rozměrům
- ☑ Široký prostor pro přístup pro snadnou dostupnost všech komponent

Nejuniverzálnější design ve své třídě

- Podobná flexibilita instalace jako v případě R-410A, umožňující instalaci vnitřní jednotky do **místností s minimální výměrou již od 10 m²!**
- Hladina akustického tlaku pouze 39 dB(A) díky 5 krokům snižujícím hluk dle požadavku konkrétních aplikací
- Automatické nastavení ESP až na 45 Pa pro vzduchovody

Zaměřeno na komfort

- Hlasové a intuitivní ovládání online
- Rozhraní pro systémy vzdáleného ovládání
- Variabilní teplota chladiva pro optimální komfort
- Speciálně konstruovaná vnitřní jednotka třídy 10 pro dobře izolované místnosti

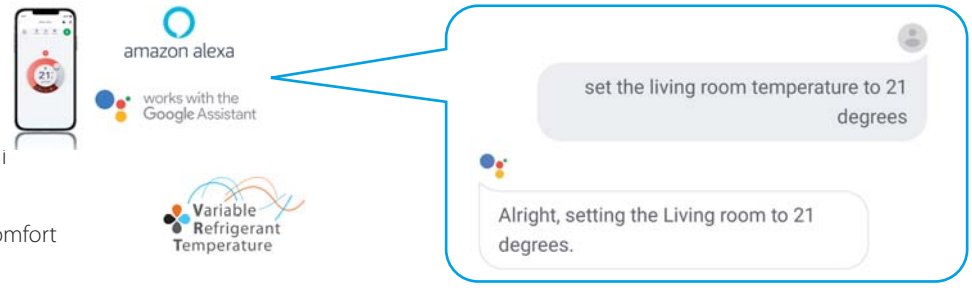

Nová generace VRV

Nový asymetrický design ventilátoru

› Dvě vysoká nastavení ESP
› Nízká hlučnost

Kompaktní rozměry

› Snadná přeprava díky kompaktním rozměrům a konstrukci s jedním ventilátorem

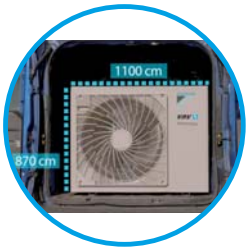

Nové opláštění se čtyřmi držadly pro snadné přenášení

Speciálně konstruovaná mřížka

› Nízký pokles tlaku
› Není riziko dotyku s ventilátorem

Chladivem chlazená PCB deska

S integrací:
› přepínače vstupu chladu/tepla
› displeje se 7 segmenty pro rychlejší a přesnější odečet chyb a nastavení

Nové uzavírací ventily

› Nově umístěné pro umožnění připojení z přední strany nebo z boku
› Pájené pro větší spolehlivost

Jedinečný tepelný výměník se 3 řadami

› Přispívá k nejvyšší celoroční účinnosti

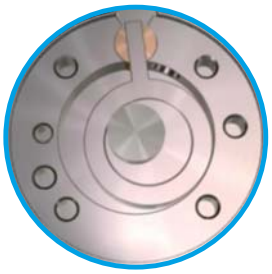

Jedinečný Daikin swing kompresor

› Naprostá nepřítomnost tření
› Žádné úniky chladiva
› Vysoká celoroční účinnost

NOVINKA RXYSA-AV1/AY1

Řada VRV 5 S

Nižší ekvivalent CO_2 a nejvyšší flexibilita na trhu

- Snížený ekvivalent CO_2 díky použití chladiva R-32 se sníženou hodnotou GWP a menšímu objemu náplně
- Udržitelnost po celý životní cyklus díky nejlepší celoroční účinnosti na trhu
- Řada s nízkou výškou a jedním ventilátorem
- Snadná přeprava díky lehkému designu a malým rozměrům
- Široký prostor pro přístup pro snadnou dostupnost všech komponent
- Podobná flexibilita jako v případě R-410A
- Speciálně konstruované vnitřní jednotky pro R-32, které jsou velmi tiché a mají maximální účinnost

Výška pouze 869 mm!

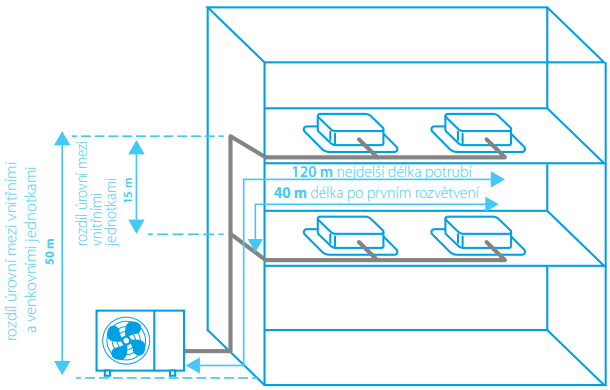

300 m celková délka potrubí

Všechny technické údaje RXYSA-AV1/AY1 naleznete na my.daikin.eu

Snížené emise CO_2

Podobná flexibilita instalace jako v případě R-410A

Již nyní plně v souladu s LOT 21 - Tier 2

Zveřejněné údaje s vnitřními jednotkami v reálných podmínkách

Venkovní jednotka				RXYSA4AV1	RXYSA5AV1	RXYSA6AV1	RXYSA4AY1	RXYSA5AY1	RXYSA6AY1
Výkonová řada			HP	4	5	6	4	5	6
Chladicí výkon	Prated,c		kW	12,1	14,0	15,5	12,1	14,0	15,5
Topný výkon	Prated,h		kW	8,4	9,7	10,7	8,4	9,7	10,7
	Max.	6 °CMT	kW	14,2	16,0	18,0	14,2	16,0	18,0
Doporučená kombinace				3xFXSA25A2VEB + 1xFXSA32A2VEB	4xFXSA32A2VEB	2xFXSA32A2VEB + 2xFXSA40A2VEB	3xFXSA25A2VEB + 1xFXSA32A2VEB	4xFXSA32A2VEB	2xFXSA32A2VEB + 2xFXSA40A2VEB
ηs, ch			%	324,5	306,1	301,0	312,5	294,8	289,9
ηs, t			%	200,5	185,7	183,6	193,1	178,8	176,8
SEER				8,2	7,7	7,6	7,9	7,4	7,3
SCOP				5,1	4,7	4,7	4,9	4,5	4,5
Maximální počet připojitelných vnitřních jednotek				13 (1)	16 (1)	18 (1)	13 (1)	16 (1)	18 (1)
Vnitřní index připojení	Min.			50	62,5	70	50	62,5	70
	Jmen.			100	125	140	100	125	140
	Max.			130	162,5	182	130	162,5	182
Rozměry	Jednotka	Výška x šířka x hloubka	mm	869x1.100x460					
Hmotnost	Jednotka		kg	102					
Hladina akustického výkonu	Chlazení	Jmen.	dBA	67	68,1	69	67	68,1	69
	Vytápění	Jmen.	dBA	68	69,2	70	68	69,2	70
	Vytápění	Podle ENER LOT21		57	59	60	57	59	60
Hladina akustického tlaku	Chlazení	Jmen.	dBA	49	51	51	49	51	51
	Vytápění	Jmen.	dBA	50	52	52	50	52	52
Provozní rozsah	Chlazení	Min.~Max.	°CST	-5,0 ~ 46,0					
	Vytápění	Min.~Max.	°CMT	-20,0 ~ 16					
Chladivo	Typ / GWP			R-32/675					
	Náplň		kg/TCO2Eq	3,40 / 2,30					
Připojovací rozměry	Kapalina	Vnější průměr	mm	9,52					
	Plyn	Vnější průměr	mm	15,9					
	Celková délka potrubí	systém Skutečná	m	300					
	Výškový rozdíl	Venk. jedn.– Vnitř. jedn. Venkovní jednotka v nejvyšší poloze	m	50					
		Vnitřní jednotka v nejvyšší poloze	m	40					
Elektrické napájení	Počet fází / Frekvence / Napětí		Hz/V	1~/50/220-240			3~/50/380-415		
Proud – 50 Hz	Max. proudová hodnota pojistky (MFA)		A	32			16		

(1) Skutečný počet jednotek závisí na typu vnitřních jednotek a omezení poměru propojení pro systém (bývá 50 % <= 130 %)

Nejkomfortnější kazetová jednotka je teď ještě lepší

Nová kazetová jednotka s kruhovým výdechem ROUND FLOW

› **Větší klapky** a **nová logika snímačů** ještě vylepšuje rovnoměrnou distribuci vzduchu v místnosti

› **Nejširší výběr panelů** pro kazetové jednotky – až 8 různých modelů

Černý panel s automatickým čištěním

Černý designový panel

Čistě bílý standardní panel

Bílý designový panel

› Přichází již s dobře známými benefity: **Výstup vzduchu v úhlu 360° a inteligentní snímače**

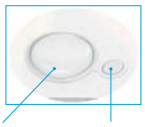

› **Panely s automatickým čištěním** dostupné v černé a bílé barvě

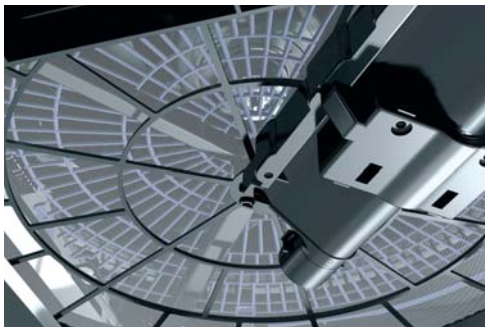

Filtr s automatickým čištěním

Snadné odstranění prachu vysavačem bez nutnosti otevřít jednotku.

* K dispozici na vyžádání

Kazetová jednotka s kruhovým výdechem

Optimální účinnost a pohodlí dosahované výstupem vzduchu v úhlu 360°

- Optimalizováno pro chladivo R-32
- Doplňkové automatické čištění filtru zvyšuje energetickou účinnost a komfort a snižuje náklady na údržbu.
- Dva doplňkové inteligentní snímače zvyšují energetickou účinnost a pohodlí
- Nejširší výběr dekoračních panelů: Designové, standardní a samočisticí panely v bílé (RAL9010) a černé (RAL9005) barvě
- Větší klapky a unikátní schéma přepínání zlepšují rovnoměrnou distribuci vzduchu
- Individuální řízení klapek: flexibilita pro rozvržení každé místnosti, aniž by bylo nutné měnit umístění jednotky!
- Nejmenší výška pro instalaci na trhu: 214 mm pro třídu 20-63
- Volitelný vstup čerstvého vzduchu
- Možnost připojení odbočky pro optimalizaci distribuce vzduchu v místnostech nepravidelných tvarů nebo pro přivedení vzduchu do malých sousedních místností

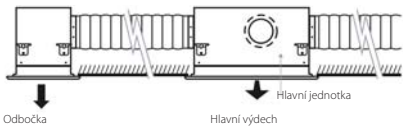

- Standardní čerpadlo pro odvod kondenzátu se zdvihem 675 mm zvyšuje flexibilitu a rychlost instalace

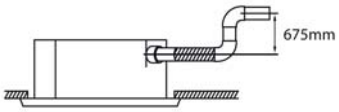

Všechny technické údaje FXFA-A naleznete na my.daikin.eu

Bílý panel

Bílý panel s automatickým čištěním

Černý panel

Černý designový panel

Vnitřní jednotka			FXFA	20A	25A	32A	40A	50A	63A	80A	100A	125A
Chladicí výkon	Celkový výkon	při vysokých otáčkách ventilátoru	kW	2,20	2,80	3,60	4,50	5,60	7,10	9,00	11,20	14,00
Topný výkon	Celkový výkon	při vysokých otáčkách ventilátoru	kW	2,50	3,20	4,00	5,00	6,30	8,00	10,00	12,50	16,00
Příkon – 50 Hz	Chlazení	při vysokých otáčkách ventilátoru	kW	0,04				0,05	0,06	0,09	0,12	0,19
	Vytápění	při vysokých otáčkách ventilátoru	kW	0,04				0,05	0,06	0,09	0,12	0,19
Rozměry	Jednotka	Výška x šířka x hloubka	mm	204x840x840						246x840x840		288x840x840
Hmotnost	Jednotka		kg	18			19	21		24		26
Opláštění	Materiál			Galvanizovaná ocelová deska								
Dekorační panel	Model			Standardní panely: BYCQ140E – bílý se šedými klapkami / BYCQ140EW – čistě bílý / BYCQ140EB – černý Panely s automatickým čištěním BYCQ140EGF – bílý / BYCQ140EGFB – černý Designové panely: BYCQ140EP – bílý / BYCQ140EPB – černý								
	Rozměry	Výška x šířka x hloubka	mm	Standardní panely: 65x950x950 / Panely s automatickým čištěním: 148x950x950 / Designové panely: 106x950x950								
	Hmotnost		kg	Standardní panely: 5,5 / Panely s automatickým čištěním: 10,3 / Designové panely: 6,5								
Ventilátor	Průtok vzduchu	Chlazení Při vysokých otáčkách ventilátoru	m^3/min	12,8			14,8	15,1	16,6	23,3	28,8	33,0
	– 50 Hz	Vytápění Při vysokých otáčkách ventilátoru	m^3/min	12,8			14,8	15,1	16,6	23,3	28,8	33,0
Vzduchový filtr	Typ			Pryskyřicová síť								
Hladina akustického výkonu	Chlazení	Při vysokých otáčkách ventilátoru	dBA	49 (4)			51 (4)		53 (4)	55 (4)	60 (4)	61 (4)
Hladina akustického tlaku	Chlazení	L/ML/M/MH/H	dBA	31/30/29/29,5/28 (4)			33 / 32 / 31 / 30 / 29 (4)		35 / 34 / 33/32/30 (4)	38/ 36 /34 /32/30 (4)	43/41/37/34 /30 (4)	45/43/41/39 /36 (4)
	Vytápění	L/ML/M/MH/H	dBA	31/30/29/29,5/28 (4)			33 / 32/31/30 /29 (4)		35 / 34 / 33 / 32/30 (4)	38/ 36 /34 /32 /30 (4)	43/41/37/34 /30 (4)	45/43/41/39 /36 (4)
Chladivo	Typ / GWP			R-32 / 675								
Připojovací rozměry	Kapalina	Vnější průměr	mm	6,35							9,52	
	Plyn	Vnější průměr	mm	9,52			12,7				15,9	
	Odvod kondenzátu			VP25 (vnější průměr 32 / vnitřní průměr 25)								
Elektrické napájení	Počet fází / Frekvence / Napětí		Hz/V	1~/50/60/220-240/220								
Proud – 50 Hz	Max. proudová hodnota pojistky (MFA) (1)		A	6								
Řídicí systémy	Infračervené dálkové ovládání			BRC7FA532F (2)								
	Kabelové dálkové ovládání			BRC1H52W/S/K								

(1) MFA se používá k výběru jističe a přerušovače zemní ochrany (jistič proudu zemního spojení). Podrobnější informace o každé kombinaci naleznete ve výkresu elektroinstalace
(2) Musí být použito s kabelovým dálkovým ovladačem Madoka.
(3) L/ML/M/MH/H jsou různé dostupné rychlosti otáček ventilátoru. L= nízké; ML= středně nízké; M= střední; MH= středně vysoké; H= vysoké
(4) Hlučnost designového panelu: +3 dB

Kazetová jednotka s plochým dekoračním panelem

Na trhu jedinečný design: plochá jednotka nevystupuje ze stropu

- Optimalizováno pro chladivo R-32
- Zcela plochá integrace do standardních stropních panelů, zůstává pouze 8 mm
- Neobyčejná směsice ikonického designu a technické dokonalosti s elegantním povrchem v bílé nebo v kombinaci stříbrné a bílé barvy
- Dva doplňkové inteligentní snímače zvyšují energetickou účinnost a pohodlí
- Jednotka třídy 15 navržená speciálně pro malé nebo dobře izolované místnosti, jako např. hotelové pokoje, malé kanceláře apod.
- Individuální řízení klapek: flexibilita pro rozvržení každé místnosti, aniž by bylo nutné měnit umístění jednotky!

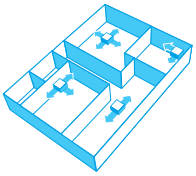

- Volitelný vstup čerstvého vzduchu
- Standardní čerpadlo pro odvod kondenzátu se zdvihem 630 mm zvyšuje flexibilitu a rychlost instalace

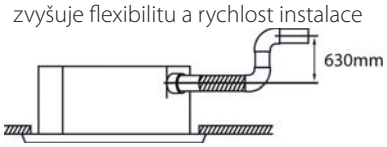

Všechny technické údaje FXZA-A naleznete na my.daikin.eu

Vnitřní jednotka			FXZA	15A	20A	25A	32A	40A	50A
Chladicí výkon	Celkový výkon	Při vysokých otáčkách ventilátoru	kW	1,70	2,20	2,80	3,60	4,50	5,60
Topný výkon	Celkový výkon	Při vysokých otáčkách ventilátoru	kW	1,90	2,50	3,20	4,00	5,00	6,30
Příkon – 50 Hz	Chlazení	Při vysokých otáčkách ventilátoru	kW	0,043			0,045	0,059	0,092
	Vytápění	Při vysokých otáčkách ventilátoru	kW	0,043			0,045	0,059	0,092
Rozměry	Jednotka	Výška x šířka x hloubka	mm	260x575x575					
Hmotnost	Jednotka		kg	15,5			16,5		18,5
Opláštění	Materiál			Galvanizovaná ocelová deska					
Dekorační panel	Model			BYFQ60C4W1W					
	Barva			Bílá (N9.5)					
	Rozměry	Výška x šířka x hloubka	mm	46x620x620					
	Hmotnost		kg	2,8					
Dekorační panel 2	Model			BYFQ60C4W1S					
	Barva			STŘÍBRNÁ					
	Rozměry	Výška x šířka x hloubka	mm	46x620x620					
	Hmotnost		kg	2,8					
Dekorační panel 3	Model			BYFQ60B2W1 (2)					
	Barva			Bílá (RAL9010)					
	Rozměry	Výška x šířka x hloubka	mm	55x700x700					
	Hmotnost		kg	2,7					
Dekorační panel 4	Model			BYFQ60B3W1 (2)					
	Barva			BÍLÁ (RAL9010)					
	Rozměry	Výška x šířka x hloubka	mm	55x700x700					
	Hmotnost		kg	2,7					
Ventilátor	Průtok vzduchu	Chlazení Při vysokých otáčkách ventilátoru	m^3/min	8,5	8,7	9,0	10,0	11,5	14,0
	– 50 Hz	Vytápění Při vysokých otáčkách ventilátoru	m^3/min	8,5	8,7	9,0	10,0	11,5	14,0
Vzduchový filtr	Typ			Pryskyřicová síť					
Hladina akustického výkonu	Chlazení	Při vysokých otáčkách ventilátoru	dBA	49		50	51	54	60
Hladina akustického tlaku	Chlazení	Nízké/střední/vysoké otáčky ventilátoru	dBA	25,5/28,0/31,5	25,5/29,5/32,0	25,5/30,0/33,0	26,0/30,0/33,5	28,0/32,0/37,0	33,0/40,0/43,0
	Vytápění	Nízké/střední/vysoké otáčky ventilátoru	dBA	25,5/28,0/31,5	25,5/29,5/32,0	25,5/30,0/33,0	26,0/30,0/33,5	28,0/32,0/37,0	33,0/40,0/43,0
Chladivo	Typ / GWP			R-32 / 675					
Připojovací rozměry	Kapalina	Vnější průměr	mm	6,35					
	Plyn	Vnější průměr	mm	9,52				12,7	
	Odvod kondenzátu			VP20 (vnitřní průměr 20 / vnější průměr 26)					
Elektrické napájení	Počet fází / Frekvence / Napětí		Hz/V	1~/50/60/220-240/220					
Proud – 50 Hz	Max. proudová hodnota pojistky (MFA)		A	6					
Řídicí systémy	Infračervené dálkové ovládání			BRC7EB530W (standardní panel) / BRC7F530W (bílý panel) / BRC7F530S (šedý panel) (1)					
	Kabelové dálkové ovládání			BRC1H52W/S/K					

Rozměry nezahrnují řídicí skříň.
(1) Musí být použito s kabelovým dálkovým ovladačem Madoka. (2) Pro připojení standardního panelu je nutné použít konverzní, kabelový svazek ERPS23.

Filtr s automatickým čištěním pro mezistropní jednotky

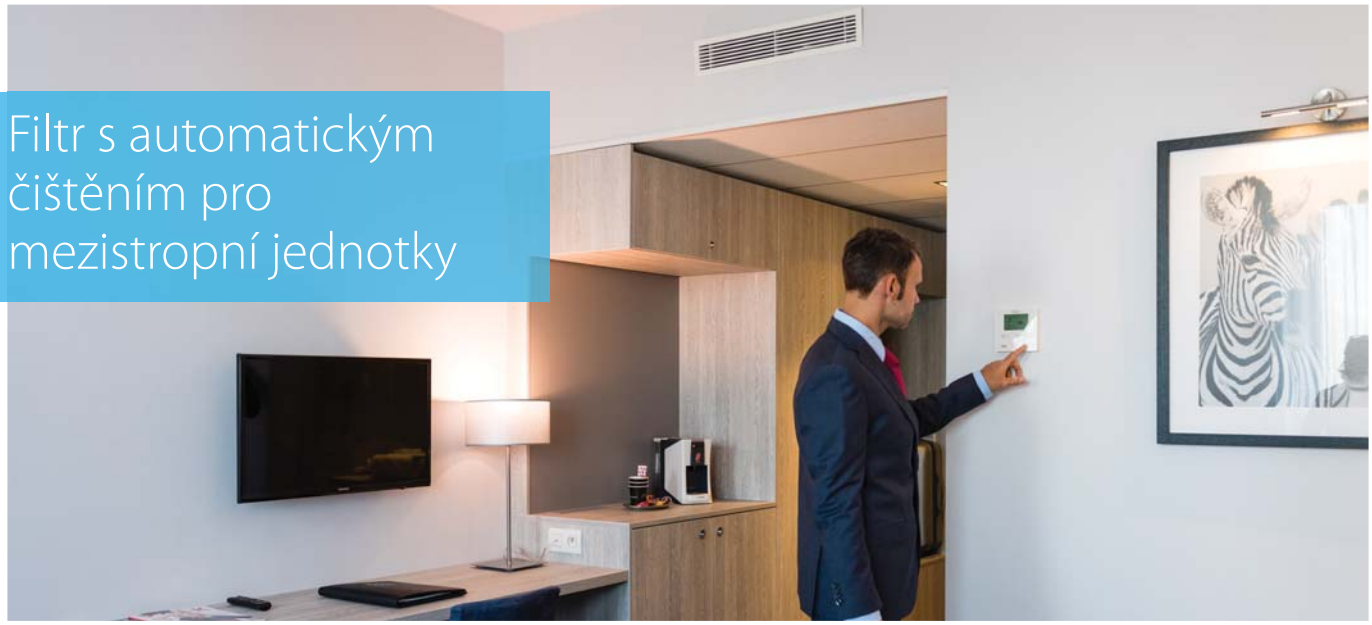

Unikátní samočisticí filtr zaručuje vyšší účinnost a komfort se současně nižšími náklady na údržbu

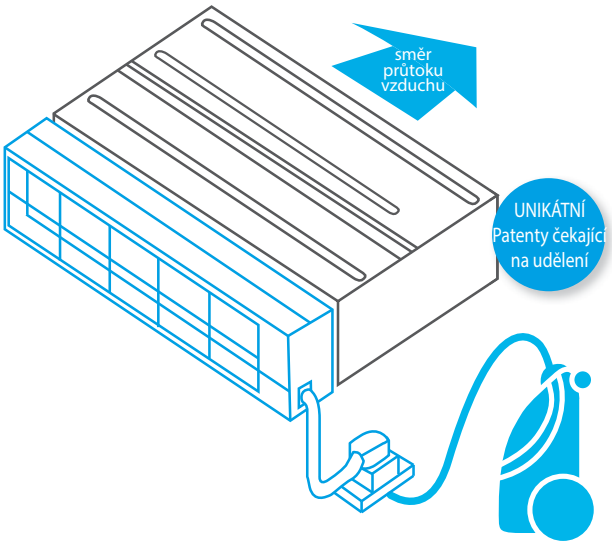

Snížení provozních nákladů

› Automatické čištění filtru zajišťuje nízké náklady na údržbu, protože filtr je vždy čistý

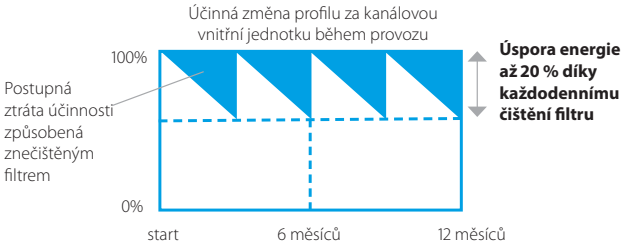

Minimální čas potřebný pro čištění filtru

› Prachový box lze vyprázdnit vysavačem, což zaručuje rychlé a snadné čištění
› Žádné špinavé stropy

Zlepšuje kvalitu vzduchu uvnitř místnosti

› Optimální proudění vzduchu odstraňuje průvan a izoluje zvuk

Vynikající spolehlivost

› Brání ucpávání filtrů, a zaručuje tak hladký provoz

Jedinečná technologie

› Jedinečná a inovativní technologie inspirovaná kazetovou jednotkou Daikin se samočištěním

Tabulka kombinací

	Split / Sky Air				VRV						
	FDXM-F9				FXDA-A/FXDQ-A3						
	25	35	50	60	15	20	25	32	40	50	63
BAE20A62	•	•			•	•	•	•			
BAE20A82									•	•	
BAE20A102			•	•							•

Jak to funguje?

1. **Plánované automatické čištění filtru**
2. **Prach se zachycuje v prachovém boxu, který je integrovaný do jednotky**
3. **Prachový box lze snadno vyprázdnit vysavačem**

YouTube

www.youtube.com/DaikinEurope

Technické údaje

	BAE20A62	BAE20A82	BAE20A102
Výška (mm)	210		
Šířka (mm)	830	1.030	1.230
Hloubka (mm)	188		

NOVINKA FXDA-A

BLUEVOLUTION

Mezistropní jednotka – nízká

Nízký design pro flexibilní instalaci

- Optimalizováno pro chladivo R-32
- Jednotka třídy 10 navržená speciálně pro malé nebo dobře izolované místnosti, jako např. hotelové pokoje, malé kanceláře apod.
- Malé rozměry, lze ji snadno namontovat do nízkého volného prostoru v podhledu o výšce pouze 240 mm

ŘADA A (15, 20, 25, 32)

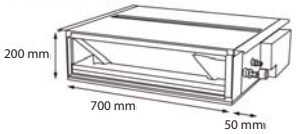

- Střední externí statický tlak až 44 Pa usnadňuje použití jednotky s flexibilním potrubím o různých délkách
- Diskrétní ukrytí ve zdi: vidět jsou pouze sací a výstupní mřížky
- Volitelné automatické čištění filtru zaručuje maximální účinnost, komfort a spolehlivost díky pravidelnému čištění filtru
- Flexibilní instalace, protože sání vzduchu lze přepnout ze sání zezadu na sání zespoda

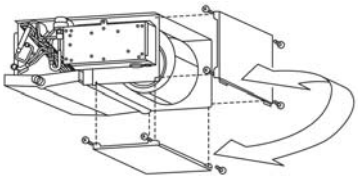

- Standardní čerpadlo pro odvod kondenzátu se zdvihem 600 mm zvyšuje flexibilitu a rychlost instalace

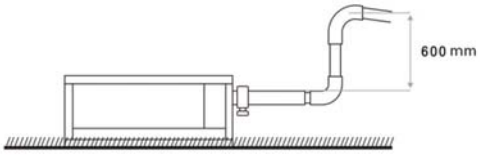

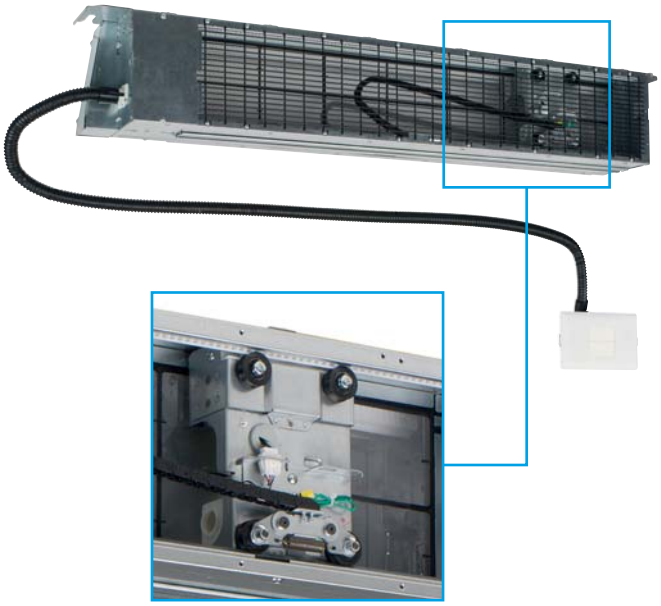

Možnost filtru s automatickým čištěním

Všechny technické údaje FXDA-A naleznete na my.daikin.eu

Všechny technické údaje BAE20A naleznete na my.daikin.eu

NOVINKA

Vnitřní jednotka			FXDA	10A	15A	20A	25A	32A	40A	50A	63A
Chladicí výkon	Celkový výkon	Při vysokých otáčkách ventilátoru	kW	1,10	1,70	2,20	2,80	3,60	4,50	5,60	7,10
Topný výkon	Celkový výkon	Při vysokých otáčkách ventilátoru	kW	1,30	1,90	2,50	3,20	4,00	5,00	6,30	8,00
Příkon – 50 Hz	Chlazení	Při vysokých otáčkách ventilátoru	kW	0,042	0,057	0,068			0,075	0,096	0,107
	Vytápění	Při vysokých otáčkách ventilátoru	kW	0,042	0,057	0,068			0,075	0,096	0,107
Požadovaná výška podhledu >			mm	240							
Rozměry	Jednotka	Výška x šířka x hloubka	mm	200x750x620					200x950x620		200x1.150x620
Hmotnost	Jednotka		kg	22,0					26,0		29,0
Opláštění	Materiál			Pozinkovaná ocel							
Ventilátor	Průtok vzduchu – 50 Hz	Chlazení Při vysokých otáčkách ventilátoru	m^3/min	5,2	6,5	8,0			10,5	12,5	16,5
	Externí statický tlak – 50 Hz	Nastavení z výroby / vysoké	Pa	10/30,0					15/44,0		
Vzduchový filtr	Typ			Demontovatelný / omyvatelný							
Hladina akustického výkonu	Chlazení	Při vysokých otáčkách ventilátoru	dBA	48	50	51			52	53	54
Hladina akustického tlaku	Chlazení	Nízké/střední/vysoké otáčky ventilátoru	dBA	26 / 28 / 29	27,0/31,0/32,0	27,0/31,0/33,0			28,0/32,0/34,0	29,0/33,0/35,0	30,0/34,0/36,0
Chladivo	Typ / GWP			R-32 / 675							
Připojovací rozměry	Kapalina	Vnější průměr	mm	6,35							
	Plyn	Vnější průměr	mm	9,52					12,7		
	Odvod kondenzátu			VP20 (vnitřní průměr 20 / vnější průměr 26)							
Elektrické napájení	Počet fází / Frekvence / Napětí		Hz/V	1~/50/60/220-240/220							
Proud – 50 Hz	Max. proudová hodnota pojistky (MFA)		A	6							
Řídicí systémy	Infračervené dálkové ovládání			BRC4C65 / BRC4C66 (1)							
	Kabelové dálkové ovládání			BRC1H52W/S/K							

(1) Musí být použito s kabelovým dálkovým ovladačem Madoka.

Mezistropní jednotka se středním ESP

Nejtenčí, ale nejvýkonnější jednotka se středním statickým tlakem na trhu

› Optimalizováno pro chladivo R-32
› Nejtenčí jednotka ve své třídě, pouze 245 mm (výška pro vestavění 300 mm), a proto poskytuje řešení pro nízké podhledy

› Tichý provoz: hladina akustického tlaku do 25 dBA
› Střední externí statický tlak až 150 Pa usnadňuje použití jednotky s flexibilním potrubím o různých délkách
› Možnost měnit ESP pomocí kabelového dálkového ovládání dovoluje optimalizovat objem dodávaného vzduchu
› Diskrétní ukrytí ve zdi: vidět jsou pouze sací a výstupní mřížky
› Jednotka třídy 15 navržená speciálně pro malé nebo dobře izolované místnosti, jako např. hotelové pokoje, malé kanceláře apod.
› Volitelný vstup čerstvého vzduchu
› Flexibilní instalace: nasávání vzduchu může být přepnuto na nasávání zezadu nebo zespodu a lze volit mezi použitím volně v podhledu nebo připojením k doplňkovým sacím mřížkám

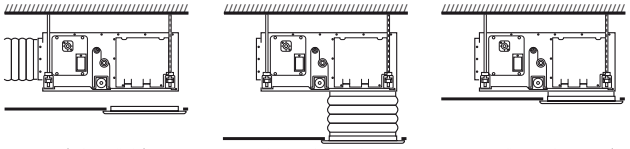

Pro volné použití do podhledů | Pro připojení na sací otvor (nedodává společnost Daikin) | Pro připojení na panel Daikin (přes soupravu EKBYBSD)

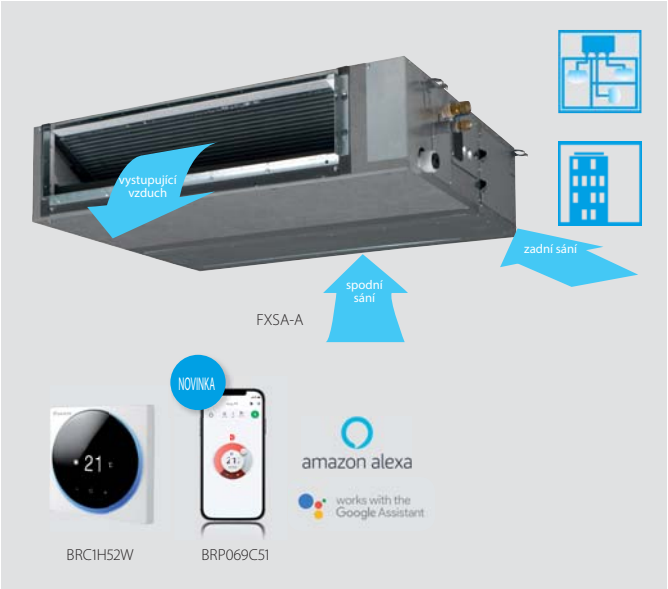

› Standardní vestavěné čerpadlo pro odvod kondenzátu se zdvihem 625 mm zvyšuje flexibilitu a rychlost instalace

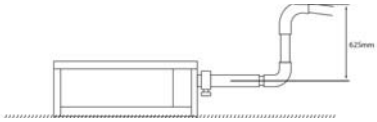

Funkce automatické úpravy proudění vzduchu

Automaticky volí nejvhodnější křivku ventilátoru, aby bylo udrženo jmenovité proudění vzduchu jednotkou v toleranci ±10 %

Proč?

Po instalaci se vzduchovod často liší od vypočteného průtokového odporu ✳, skutečné proudění vzduchu pak může být mnohem nižší nebo vyšší než jmenovité, a to způsobí nedostatečný výkon nebo nekomfortní teplotu vzduchu
Funkce automatické úpravy proudění vzduchu přizpůsobí otáčky ventilátoru jednotky libovolnému vzduchovodu (každý model podporuje 10 a více křivek ventilátoru), což značně urychlí instalaci

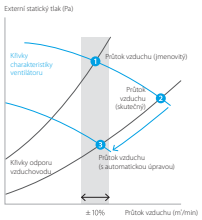

Všechny technické údaje FXSA-A naleznete na my.daikin.eu

Vnitřní jednotka			FXSA	15A	20A	25A	32A	40A	50A	63A	80A	100A	125A	140A
Chladicí výkon	Celkový výkon	Při vysokých otáčkách ventilátoru	kW	1,70	2,20	2,80	3,60	4,50	5,60	7,10	9,00	11,20	14,00	16,00
Topný výkon	Celkový výkon	Při vysokých otáčkách ventilátoru	kW	1,90	2,50	3,20	4,00	5,00	6,30	8,00	10,0	12,5	16,0	18,0
Příkon – 50 Hz	Chlazení	Při vysokých otáčkách ventilátoru	kW	0,086				0,147	0,150	0,183	0,209	0,285	0,326	0,382
	Vytápění	Při vysokých otáčkách ventilátoru	kW	0,086				0,147	0,150	0,183	0,209	0,285	0,326	0,382
Rozměry	Jednotka	Výška x šířka x hloubka	mm	245x550x800				245x700x800		245x1.000x800		245x1.400x800		245x1.550x800
Hmotnost	Jednotka		kg	23,5			24,0	28,5	29,0	35,5	36,5	46,0	47,0	51,0
Opláštění	Materiál			Galvanizovaná ocelová deska										
Ventilátor	Průtok vzduchu – 50 Hz	Chlazení Při vysokých otáčkách ventilátoru	m^3/min	8,7	9,0		9,5	15,0	15,2	21,0	23,0	32,0	36,0	39,0
		Vytápění Při vysokých otáčkách ventilátoru	m^3/min	8,7	9,0		9,5	15,0	15,2	21,0	23,0	32,0	36,0	39,0
	Externí statický tlak – 50 Hz	Nastavení z výroby / vysoké	Pa	30/150							40/150		50/150	
Vzduchový filtr	Typ			Pryskyřicová síť										
Hladina akustického výkonu	Chlazení	Při vysokých otáčkách ventilátoru	dBA	54			55	60		59	61		64	
Hladina akustického tlaku	Chlazení	Nízké/střední/vysoké	dBA	25,0/28,0/29,5	25,0/28,0/30,0		26,0/29,0/31,0	29,0/32,0/35,0		27,0/30,0/33,0	29,0/32,0/35,0	31,0/34,0/36,0	33,0/36,0/39,0	34,0/38,0/41,5
	Vytápění	Nízké/střední/vysoké	dBA	26,0/29,0/31,5	26,0/29,0/32,0		27,0/30,0/33,0	29,0/34,0/37,0		28,0/32,0/35,0	30,0/34,0/37,0	31,0/34,0/37,0	33,0/37,0/40,0	34,0/38,5/42,0
Chladivo	Typ / GWP			R-32 / 675										
Připojovací rozměry	Kapalina	Vnější průměr	mm	6,35									9,52	
	Plyn	Vnější průměr	mm	9,52				12,7					15,9	
	Odvod kondenzátu			VP20 (vnitřní průměr 20 / vnější průměr 26), čerpací výška odvodu kondenzátu 625 mm										
Elektrické napájení	Počet fází / Frekvence / Napětí		Hz/V	1~/50/60/220-240/220										
Proud – 50 Hz	Max. proudová hodnota pojistky (MFA)		A	6										
Řídicí systémy	Infračervené dálkové ovládání			BRC4C65 (1)										
	Kabelové dálkové ovládání			BRC1H52W/S/K										

(1) Musí být použito s kabelovým dálkovým ovladačem Madoka.

Nástěnná jednotka

Pro místnosti, kde nelze použít podhledy a není volná podlahová plocha

- Optimalizováno pro chladivo R-32
- Plochý, stylový přední panel snadno splyne s jakýmkoliv interiérem a snadněji se čistí
- Lze nainstalovat jak do nových budov, tak do budov k rekonstrukci
- Vzduch je komfortně směrován nahoru a dolů 5 různými směry výstupů, které lze programovat dálkovým ovládáním
- Údržbu jednotky lze snadno provádět z přední části jednotky

Všechny technické údaje FXAA-A naleznete na my.daikin.eu

Vnitřní jednotka			FXAQ	15A	20A	25A	32A	40A	50A	63A
Chladicí výkon	Celkový výkon	Při vysokých otáčkách ventilátoru	kW	1,7	2,2	2,8	3,6	4,5	5,6	7,1
Topný výkon	Celkový výkon	Při vysokých otáčkách ventilátoru	kW	1,9	2,5	3,2	4,0	5,0	6,3	8,0
Příkon – 50 Hz	Chlazení	Při vysokých otáčkách ventilátoru	kW	0,02		0,03		0,02	0,03	0,05
	Vytápění	Při vysokých otáčkách ventilátoru	kW	0,03			0,04	0,02	0,04	0,06
Rozměry	Jednotka	Výška x šířka x hloubka	mm	290x795x266				290x1.050x269		
Hmotnost	Jednotka		kg	12				15		
Ventilátor	Průtok vzduchu – 50 Hz	Chlazení Nízké/vysoké otáčky ventilátoru	m^3/min	7,0/8,4	7,0/9,1	7,0/9,4	7,0/9,8	9,7/12,2	11,5/14,4	13,5/18,3
Vzduchový filtr	Typ			Omyvatelná pryskyřičná síť						
Hladina akustického výkonu	Chlazení	Při vysokých otáčkách ventilátoru	dBA	51,0	52,0	53,0	55,0		58,0	63,0
Hladina akustického tlaku	Chlazení	Nízké/vysoké otáčky ventilátoru	dBA	28,5/32,0	28,5/33,0	28,5/35,0	28,5/37,5	33,5/37,0	35,5/41,0	38,5/46,5
	Vytápění	Nízké/vysoké otáčky ventilátoru	dBA	28,5/33,0	28,5/34,0	28,5/36,0	28,5/38,5	33,5/38,0	35,5/42,0	38,5/47,0
Chladivo	Typ / GWP			R-32 / 675						
Připojovací rozměry	Kapalina	Vnější průměr	mm	6,35						
	Plyn	Vnější průměr	mm	9,52				12,7		
	Odvod kondenzátu			VP13 (vnitřní průměr 15 / vnější průměr 18)						
Elektrické napájení	Počet fází / Frekvence / Napětí		Hz/V	1~/50/220-240						
Proud – 50 Hz	Max. proudová hodnota pojistky (MFA)		A	6						
Řídicí systémy	Infračervené dálkové ovládání			BRC7EA628 / BRC7EA629 (1)						
	Kabelové dálkové ovládání			BRC1H52W/S/K						

(1) Musí být použito s kabelovým dálkovým ovladačem Madoka.

*Poznámka: modré buňky obsahují předběžné údaje

Přehled venkovních jednotek VRV 5

Výkonová třída (kW)

	Model		Název výrobku			4	5	6
Vzduch – tepelné čerpadlo	JEDINEČNÉ Řada VRV 5 S	Nižší ekvivalent CO2 a nejvyšší flexibilita na trhu › Konstrukce malých rozměrů s jedním ventilátorem šetří prostor a snadno se instalují › Snadný servis a manipulace – nejlepší na trhu › Snížený ekvivalent CO2 díky použití chladiva R-32 se sníženou hodnotou GWP a menšímu objemu náplně › Podobná flexibilita jako v případě R-410A	RXYSA-AV1 / AY1	1~	●	●	●
				3~	●	●	●

S novým ovladačem Madoka BRC1H52W/S/K!

Přehled vnitřních jednotek VRV 5

Výkonová třída (kW)

Typ	Model		Název výrobku	10	15	20	25	32	40	50	63	71	80	100	125	140
Kazetová jednotka pro stropní montáž	JEDINEČNÉ Kazetová jednotka s kruhovým výdechem	Optimální účinnost a pohodlí dosahované výstupem vzduchu v úhlu 360° › Funkce automatického čištění zajišťuje vysokou účinnost › Inteligentní čidla šetří energii a maximalizují pohodlí › Flexibilita pro jakékoli uspořádání místnosti › Nejmenší výška pro instalaci na trhu! › Nejširší výběr designů a barev dekoračních panelů v historii ROUND FLOW	FXFA-A			●	●	●	●	●	●		●	●	●	
	JEDINEČNÉ Kazetová jednotka s plochým dekoračním panelem	Jedinečný design: plochá jednotka nevystupuje ze stropu › Dokonalá integrace do standardních stropních panelů › Kombinace nápaditého designu a technické dokonalosti › Inteligentní čidla šetří energii a maximalizují pohodlí › Jednotka s malým jmenovitým výkonem vytvořená pro malé nebo dobře izolované místnosti › Flexibilita pro jakékoli uspořádání místnosti	FXZA-A		●	●	●	●	●	●						
Mezistropní jednotka	Mezistropní jednotka – nízká	Nízký design pro flexibilní instalaci › Kompaktní rozměry umožňují snadnou instalaci do úzkého volného prostoru v podhledu › Střední externí statický tlak až 44 Pa › Jsou vidět jen mřížky › Jednotka s malým jmenovitým výkonem vytvořená pro malé nebo dobře izolované místnosti › Snížená spotřeba energie díky DC motoru ventilátoru	FXDA-A JEDINEČNÉ PRO R-32	●	●	●	●	●	●	●	●					
	Mezistropní jednotka se středním ESP	Nejtužší, ale nejvýkonnější jednotka se středním statickým tlakem na trhu! › Nejužší jednotka ve své třídě, pouze 245 mm › Nízká hladina hluku za provozu › Střední externí statický tlak až 150 Pa usnadňuje použití jednotky s flexibilním potrubím o různých délkách › Automatické řízení průtoku vzduchu měří objem vzduchu a statický tlak a upravuje jej směrem k jmenovitému průtoku vzduchu, zaručené pohodlí	FXSA-A		●	●	●	●	●	●	●		●	●	●	●
Nástěnná	Nástěnná jednotka	Pro místnosti, kde nelze použít podhledy a není volná podlahová plocha › Plochý, stylový přední panel se snadněji čistí › Jednotka s malým jmenovitým výkonem vytvořená pro malé nebo dobře izolované místnosti › Snížená spotřeba energie díky DC motoru ventilátoru › Vzduch je pohodlně směrován nahoru a dolů pěti různými směry výstupů	FXAA-A		●	●	●	●	●	●	●					
Chladicí výkon (kW)[1]				1,1	1,7	2,2	2,8	3,6	4,5	5,6	7,1	8,0	9,0	11,2	14,0	16,0
Topný výkon (kW)[2]				1,3	1,9	2,5	3,2	4,0	5,0	6,3	8,0	9,0	10,0	12,5	16,0	18,0

Černé a designové panely

Možnost filtru s automatickým čištěním

(1) Jmenovité chladicí výkony jsou založeny na: vnitřní teplota: 27 °CST, 19 °CMT, venkovní teplota: 35 °CST, ekvivalentní délka potrubí s chladivem: 5 m, rozdíl úrovní: 0 m

(2) Jmenovité topné výkony jsou založeny na: vnitřní teplota: 20 °CST, venkovní teplota: 7 °CST, 6 °CMT, ekvivalentní délka potrubí s chladivem: 5 m, rozdíl úrovní: 0 m

Přehled výhod vnitřních jednotek VRV 5

			Kazetové jednotky		Skryté stropní jednotky		Nástěnná jednotka
			FXFA-A	**FXZA-A**	**FXDA-A**	**FXSA-A**	**FXAA-A**
Staráme se	Režim nepřítomnosti osob	Během nepřítomnosti osob může být uvnitř udržována úroveň pohodlí	●	●	●	●	●
	Režim ventilátor	Klimatizační jednotku je možné používat jako ventilátor. V tomto režimu tedy bude jednotka pouze vyfukovat vzduch (bez chlazení či vytápění)	●	●	●	●	●
	Filtr s automatickým čištěním	Filtr se automaticky čistí. Jednoduchost údržby znamená optimální energetickou účinnost a maximální pohodlí, bez nutnosti nákladné a časově náročné údržby	● (volitelné)		● (volitelné)		
	Podlahové čidlo a čidlo přítomnosti osob	Čidlo přítomnosti osob odvádí vzduch od osob přítomných v místnosti. Podlahové čidlo detekuje průměrnou teplotu podlahy a stará se o rovnoměrné rozdělení teploty mezi stropem a podlahou	●	●			
Pohodlí	Prevence průvanu	Při počátku ohřevu nebo pokud je termostat vypnutý, je směr výstupu vzduchu nastaven vodorovně a otáčky ventilátoru jsou nastaveny na nízkou hodnotu, aby nedocházelo k průvanu. Po zahřátí jsou výstup vzduchu a otáčky ventilátoru nastaveny podle požadavku	●	●			
	Velmi tichý provoz	Vnitřní jednotky Daikin jsou velmi tiché. Také u vnějších jednotek je zaručeno, že nebudou rušit klid sousedů	●	●	●	●	
	Režim automatického přepínání chlazení / vytápění	Automaticky volí režim chlazení nebo vytápění pro dosažení nastavené teploty	●	●	●	●	●
Úprava vzduchu	Vzduchový filtr	Odstraňuje prachové částice ze vzduchu a zajišťuje stálý přívod čistého vzduchu	G1 G3 (panel s automatickým čištěním)	G1	●	G1	●
Regulace vlhkosti	Program vysoušení	Umožňuje snížit vlhkost v místnosti bez teplotních výkyvů	●	●	●	●	●
Průtok vzduchu	Prevence znečištění stropu	Výstup vzduchu vnitřní jednotky je speciálně konstruován tak, aby vzduch neproudil na strop a nevznikaly tak na stropě skvrny	●	●			
	Svislé automatické natáčení	Možnost volby automatického svislého natočení výstupní klapky pro homogenní průtok vzduchu a rozdělení teploty	●	●			●
	Kroky otáček ventilátoru	Pro optimalizaci pohodlí lze vybrat jednu ze tří rychlostí ventilátoru	5 + auto	3 + auto	3	3 + auto	2
	Individuální řízení klapek	Individuální řízení klapek kabelovým dálkovým ovladačem, kterým lze nastavit polohu jednotlivých klapek tak, aby jejich poloha odpovídala jakémukoliv novému uspořádání místnosti. Jsou k dispozici také doplňkové soupravy pro zaslepení výstupu vzduchu	●	●			
Dálkové ovládání a časovač	Online ovladač (BRP069C51) NOVINKA	Umožňuje regulovat a monitorovat stav vašeho vytápěcího nebo klimatizačního systému Daikin	●	●	●	●	●
	Týdenní časovač	Časovač lze nastavit tak, aby se provoz spustil kdykoli během dne nebo týdne	●	●	●	●	●
	Infračervené dálkové ovládání	Infračervené dálkové ovládání s LCD kontrolkou pro dálkové ovládání vnitřní jednotky	● (1)	● (1)	● (1)	● (1)	● (1)
	Kabelové dálkové ovládání	Kabelové dálkové ovládání s LCD kontrolkou pro dálkové ovládání vnitřní jednotky	Lze připojit pouze k BRC1H52W/S/K				●
	Centralizované řízení	Centralizované řízení pro řízení několika vnitřních jednotek z jednoho místa	●	●	●	●	●
Další funkce	Automatický restart	Jednotka se po výpadku napájení znovu automaticky spustí s původním nastavením	●	●	●	●	●
	Vlastní diagnostika	Zjednodušuje údržbu, protože oznamuje systémové chyby nebo provozní odchylky	●	●	●	●	●
	Čerpadlo pro odvod kondenzátu	Usnadní odstraňování kondenzátu z vnitřních jednotek	Standard	Standard	Standard	Standard	Doplněk
	Více nájemníků	Při opouštění budovy nebo z důvodu servisu může být vypnut hlavní přívod napájení vnitřní jednotky	●	●	●	●	●

(1) Musí být použito s kabelovým dálkovým ovladačem Madoka

Víte, že…

existují různé předpisy týkající se fluorovaných plynů?

Proč se používají různé normy?

Pro R-32 existují dvě různé normy:
› Obecné normy platné pro chladiva: EN378:2016
› Specifická produktová norma pro tepelná čerpadla: IEC60335-2-40 (Ed.6)

Norma EN378:2016 uvádí, že pokud pro produkt existuje specifická norma, má tato norma přednost před obecnou normou. To znamená, že hořlavost se řídí normou IEC60335-2-40 (Ed.6).

KTERÁ NORMA SE POUŽÍVÁ?

- **Toxicita** (Označení písmenem A nebo B) → Obecná norma – EN378:2016
- **Hořlavost** (Označená čísly 1, 2 a 3) → Produktová norma IEC60335-2-40 (Ed.6)

Výsledkem kombinované normy je klasifikace chladiva:

		Toxicita	
		Nízká	Vysoká
Hořlavost	Nehořlavé	A1	B1
	Nízká hořlavost	A2L* R-32	B2L*
		A2	B2
	Vysoká hořlavost	A3	B3

*A2L a B2L jsou málo hořlavá chladiva s maximální spalovací rychlostí ≤10 cm/s

Přehled omezení prostorů podle EN378:2016 a IEC60335-2-40 (Ed.6)

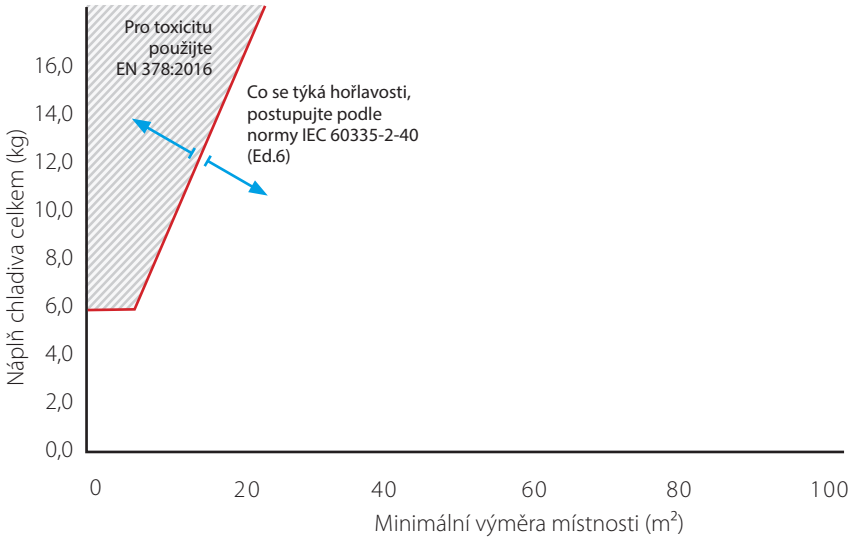

EN378:2016 Limit toxicity R-32

Velmi přísná bezpečnostní opatření, instalace není možná (podobné jako dnes pro R-410A)

Co je nutné zohlednit

v bezpečnostních opatřeních pro R-32?

Toxicita

› I když jsou chladiva R-410A a R-32 klasifikována podle EN378:2016 jako „A", jejich toxicita je mírně odlišná: 0,30 kg/m³ pro R-32 a 0,44 kg/m³ pro R-410A.
› Na druhé straně je náplň chladiva R-32 menší, **což znamená pouze malou odchylku v omezení velikosti prostoru**

Hořlavost

› Produktová norma IEC60335-2-40 (Ed.6) podrobně uvádí všechny informace týkající se celkového množství chladiva a minimální výměry místnosti v závislosti na dalších přijatých opatřeních.
› **Oblast 1**: Oblast použití bez opatření
- Typicky systémy Split a Sky Air spadají do této oblasti díky velmi malému objemu použitého chladiva.
- Typická instalace mini VRV se 6,5 kg chladiva bude vyžadovat minimální výměru místnosti 39 m² (1)

› **Oblast 2**: Rozšířená oblast použití VRV 5 včetně 2 opatření z výroby.
- Řešení Daikin umožňující **úplné využití systému VRV** v místnosti o minimální výměře **10,0 m²** (1)

(1) u vnitřních jednotek instalovaných ve výšce alespoň 1,8 m.

SCHVÁLENO TŘETÍ STRANOU

Přehled funkce použitých bezpečnostních opatření pro oblast použití podle IEC60335-2-40 (Ed.6), za předpokladu, že jsou jednotky instalovány ve výšce minimálně 1,8 m.

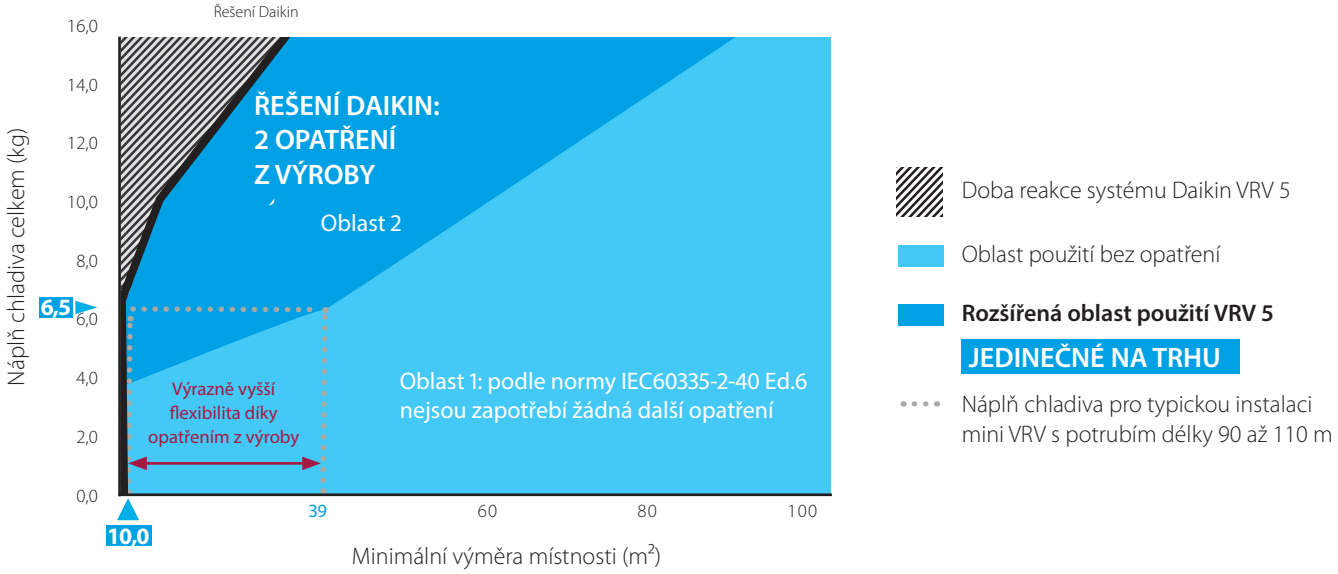

Výše uvedená prezentace je interpretací společnosti Daikin týkající se normy IEC60335-2-40 (Ed.6) a nemá žádným způsobem nahrazovat aktuální legislativu.

Možná opatření s ohledem na hořlavost

› Výrobce se může rozhodnout implementovat žádné, jedno nebo dvě opatření
› Jsou povoleny 3 typy opatření:
- Větrání (přirozené nebo mechanické)
- **Uzavírací ventily**
- **Alarm (místní a možná centralizovaný)**

] **ŘEŠENÍ DAIKIN, JEDINEČNÉ NA TRHU**

Nejflexibilnější řešení Daikin

› Nejflexibilnější řešení: dvě opatření, integrovaný systém
- Nejsou nutné žádné další náklady nebo výpočty pro implementaci opatřeních v místě instalace
- Žádné potíže nebo další čas nutný při instalaci
- Žádné riziko chyb díky softwaru Xpress

› Testováno a schváleno třetí stranou

Technické výkresy

Venkovní jednotky

RXYSA-AV1/AY1	21
FXFA-A	25
FXZA-A	27
FXDA-A	28
FXSA-A	30
FXAA-A	33

RXYSA-AV1/AY1

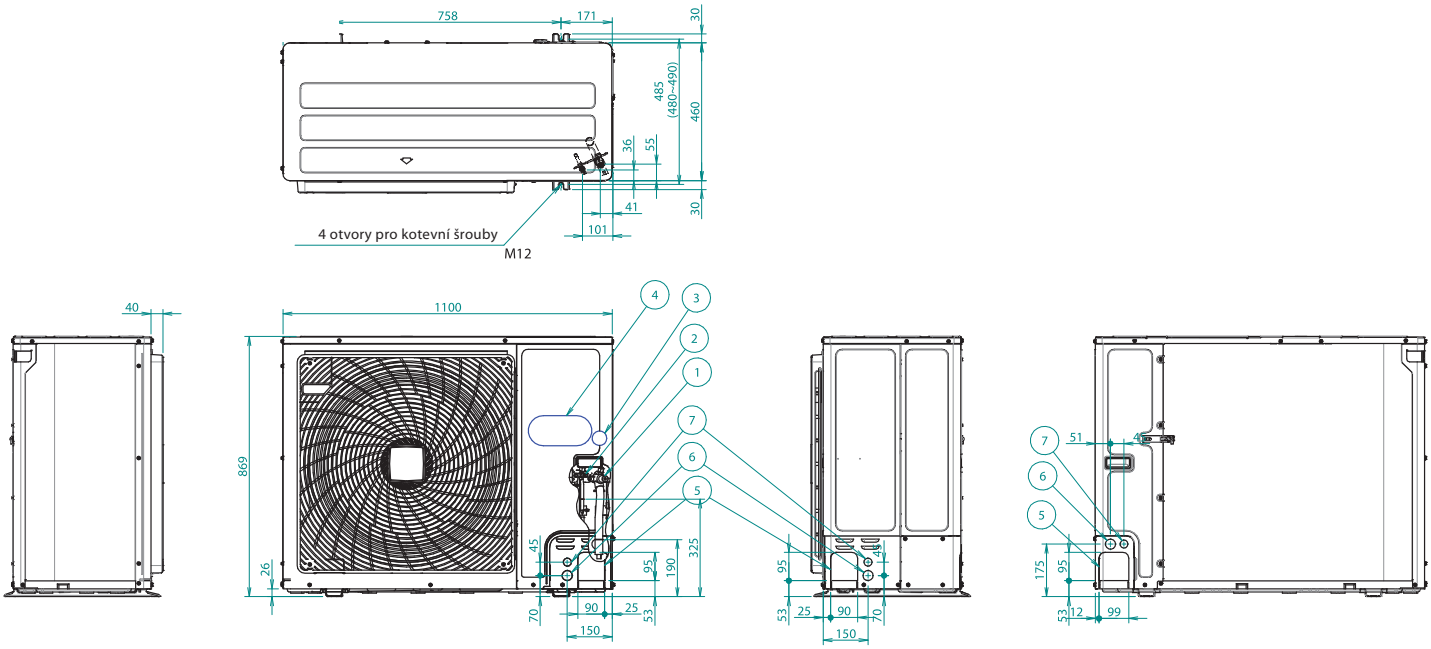

1. Připojení potrubí plynu Ø 22,2· mosaz
2. Připojení potrubí kapaliny Ø 9,5· mosaz
3. Servisní port (uvnitř jednotky)
4. Elektronické připojení a zemnicí svorka M5 (ve spínací skříni)
5. Vstup potrubí s chladivem
6. Otvor na vyrážení
7. Otvor na vyrážení
8. Vypouštěcí otvor

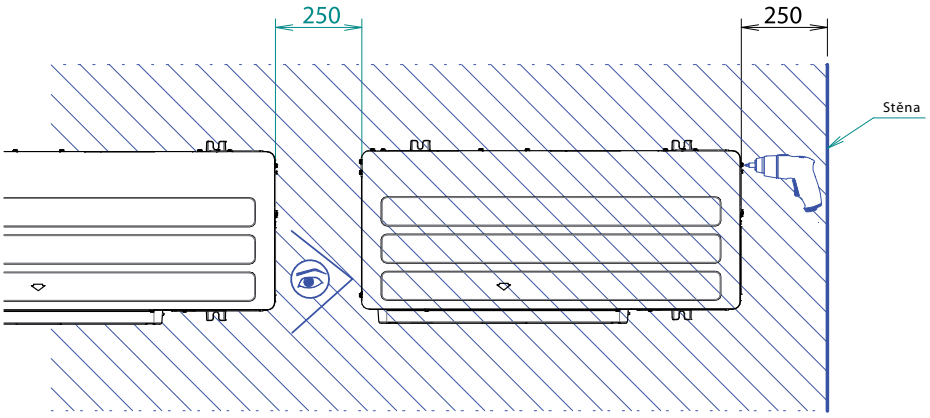

- Optimální prostor pro servis je ≥ 250 mm.
  Více pokynů o prostorách pro instalaci a servis je uvedeno ve výkresu ·3D069554·.

Jedna jednotka (■) | Jedna řada jednotek (■■■)

Strana sání

Na následujícím obrázku je servisní prostor na straně sání založen na 35 °C DB a chlazení. Předvídejte více místa v následujících případech:

- Pokud teplota na straně sání pravidelně překračuje tuto teplotu.
- Pokud se očekává, že tepelná zátěž bude pravidelně překračovat maximální provozní kapacitu.

Strana výtlaku

Při určování polohy jednotek vezměte v úvahu práci na potrubí chladiva. Pokud se vaše uspořádání neshoduje se žádným uspořádáním níže, kontaktujte svého prodejce.

Jedna jednotka (■) |Jedna řada jednotek (■■■)

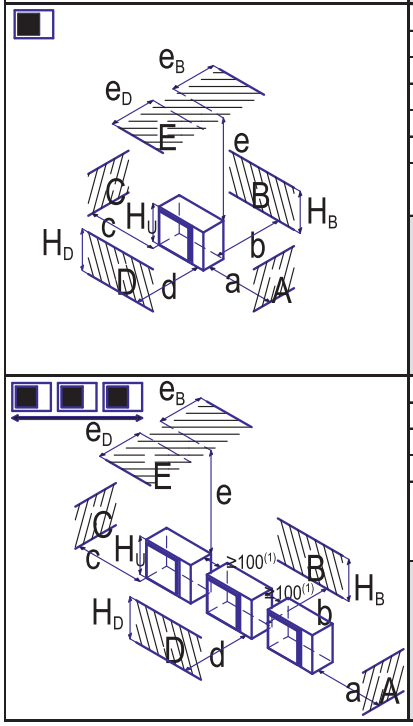

	A~E	Hb Hd Hu		(mm) a	b	c	d	e	e_B	e_D	
■	B	-			≥ 100						
	A,B,C	-		≥ 100(1)	≥ 100	≥ 100					
	B,E	-			≥ 100			≥ 1000		≤500	
	A,B,C,E	-		≥ 150(1)	≥ 150	≥ 150		≥ 1000		≤500	
	D	-					≥ 500				
	D,E	-					≥ 500	≥ 1000	≤500		
	B,D	Hd>Hu			≥ 100		≥ 500				
		Hd≤Hu			≥ 100		≥ 500				
	B,D,E	Hd>Hu	Hb≤½Hu		≥ 250		≥ 750	≥ 1000	≤500		1
			½Hu>Hb≤Hu		≥ 250		≥ 1000	≥ 1000	≤500		
			Hb>Hu	⊘							
		Hd≤Hu	Hd≤½Hu		≥ 100		≥ 1000	≥ 1000		≤500	
			½Hu<Hd≤Hu		≥ 200		≥ 1000	≥ 1000		≤500	
			Hd>Hu	⊘							
■■■	A,B,C	-		≥ 200(1)	≥ 300 ≥	1000					
	A,B,C,E	-		≥ 200(1)	≥ 300	≥ 1000		≥ 1000		≤500	
	D	-					≥ 1000				
	D,E	-					≥ 1000	≥ 1000	≤500		
	B,D	Hd>Hu			≥ 300		≥ 1000				
		Hd≤Hu	Hd≤½Hu		≥ 250		≥ 1500				
			½Hu<Hd≤Hu		≥ 300		≥ 1500				
	B,D,E	Hd>Hu	Hb≤½Hu		≥ 300		≥ 1000	≥ 1000	≤500		1+2
			½Hu<Hb≤Hu		≥ 300		≥ 1250	≥ 1000	≤500		
			Hb>Hu	⊘							
		Hd≤Hu	Hd≤½Hu		≥ 250		≥ 1500	≥ 1000		≤500	
			½Hu<Hd≤Hu		≥ 300		≥ 1500	≥ 1000		≤500	
			Hd>Hu	⊘							

(1) Pro snazší servis použijte vzdálenost ≥ 250 mm
A,B,C,D Překážky (zdi/přepážky)
E Překážka (strop)
a,b,c,d,e Minimální servisní prostor mezi jednotkou a překážkou A, B, C, D a E
e_B Maximální vzdálenost mezi jednotkou a okrajem překážky E ve směru překážky B
e_D Maximální vzdálenost mezi jednotkou a okrajem překážky E ve směru překážky D
Hu Výška jednotky
Hb, Hd Výška překážek B a D
1 Uzavřete spodní instalační rám, abyste zabránili průtoku vystupujícího vzduchu zpět do strany sání skrz dno jednotky.
2 Lze instalovat maximálně dvě jednotky.
⊘ Není možné

Více řad jednotek ( )

Více řad jednotek ( )

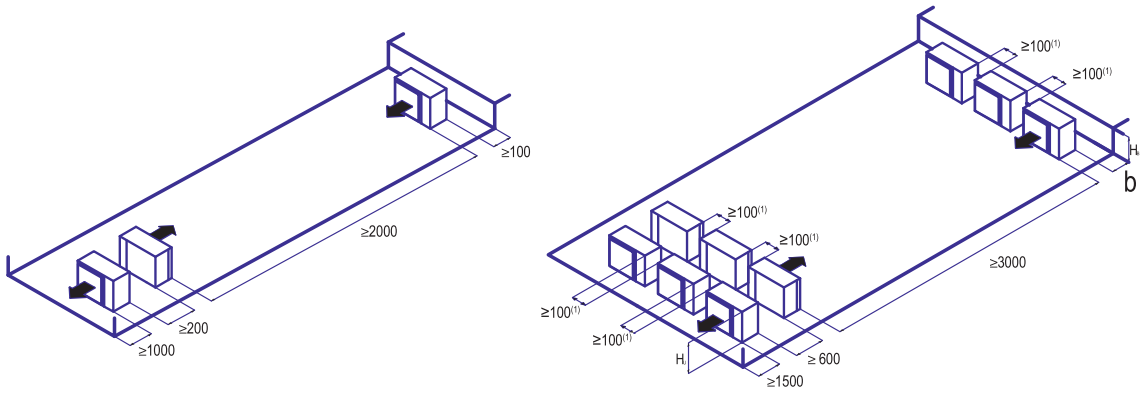

Hb Hu	b (mm)
Hb≤½Hu	b ≥ 250
½Hu<Hb≤Hu	b ≥ 300
Hb>Hu	⊘

(1) Pro snazší servis použijte vzdálenost ≥ 250 mm

⊘ Není možné

Jednotky na sobě (max. 2 úrovně) ( )

Jednotky na sobě (max. 2 úrovně) ( )

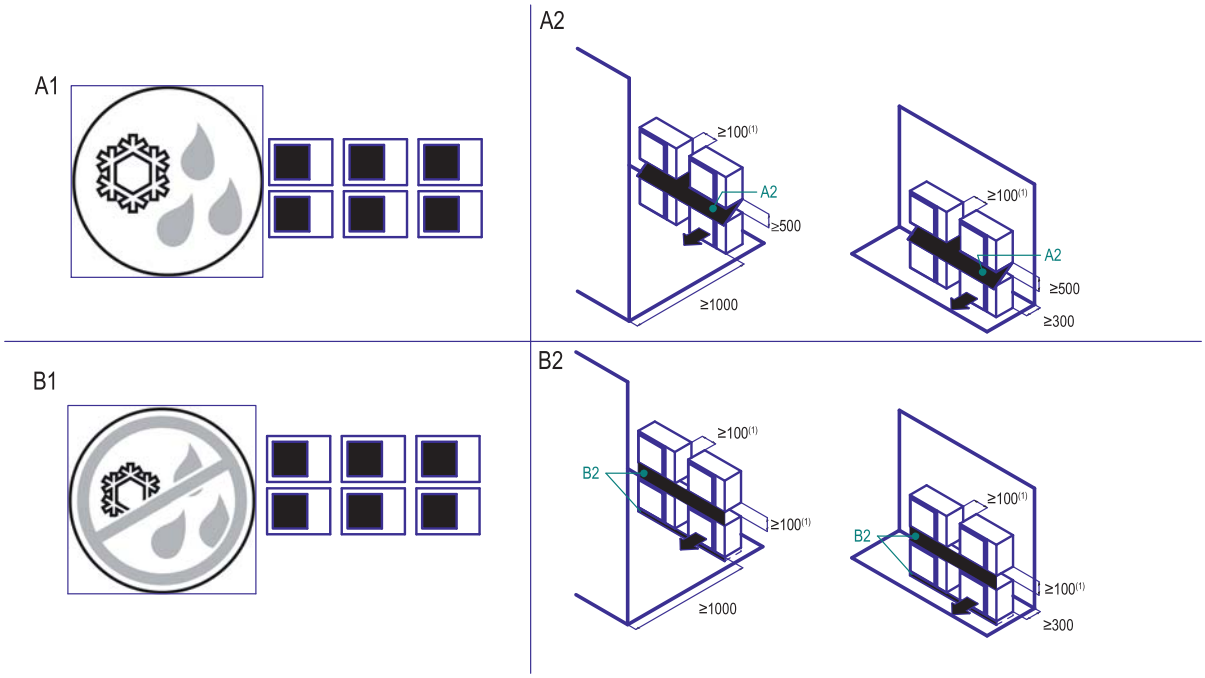

(1) Pro snazší servis použijte vzdálenost ≥ 250 mm

A1=>A2 (A1) Pokud existuje nebezpečí kapání a zamrznutí kondenzátu mezi horní a dolní jednotkou…
(A2) Poté instalujte strop mezi horní a dolní jednotkou. Horní jednotku nainstalujte dostatečně vysoko nad spodní jednotku, abyste zabránili hromadění ledu na spodní desce horní jednotky.

B1=>B2 (B1) Pokud neexistuje nebezpečí kapání a zamrznutí kondenzátu mezi horní a dolní jednotkou…
(B2) Potom není nutné instalovat strop, ale utěsněte mezeru mezi horní a dolní jednotkou, aby se zabránilo tomu, že odcházející vzduch proudí zpět na stranu sání skrz dno jednotky.

FXFA-A SE STANDARDNÍM PANELEM

Poznámky

1. Umístění typového štítku
   Typový štítek jednotky je umístěn na krytu řídicího boxu.
   Typový štítek dekoračního panelu je umístěn na rámu panelu na straně potrubí pod krytem rohu.
2. Při instalaci doplňkového vybavení postupujte podle dokumentace vybavení.
3. Zajistěte, aby vzdálenost mezi stropem a kazetou nebyla větší než 35 mm.
   Maximální otvor ve stropu je 910 mm.
4. Pokud podmínky ve stropě překročí 30 °C a 80 % relativní vlhkosti nebo je do stropu nasáván čerstvý vzduch, je nutná další izolace (polyetylenová pěna, tloušťka ≥ 10 mm)
5. Při instalaci sady snímače bude snímač v tomto místě. Podrobnosti jsou uvedeny ve výkrese sady snímače.
6. Při instalaci bezdrátového regulátoru bude přijímač v tomto místě. Podrobnosti jsou uvedeny ve výkrese bezdrátového regulátoru.

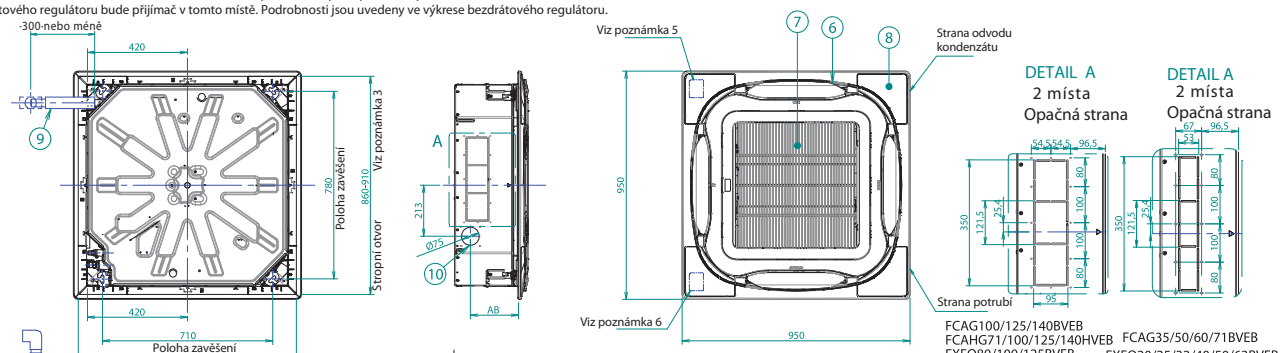

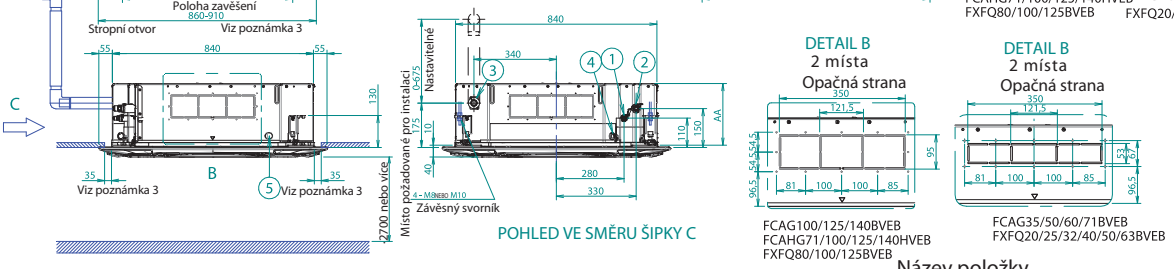

Dodržte vzdálenosti uvedené na obrázku.

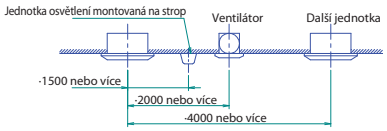

Místo požadované pro instalaci

Pokud je výstupní otvor uzavřen s doplňkovou sadou „těsnicí člen“,
potom požadovaný prostor pro instalaci na (uzavřené straně) je 500 mm místo 1500 mm.

Název položky

1. Port připojení trubky kapaliny
2. Port připojení plynové trubky
3. Připojení odvodu kondenzátu
4. Přívod napájení na vstupu
5. Otvor vstupu přenosového vedení
6. Výstup vzduchu
7. Mřížka nasávání vzduchu
8. Dekorační kryt rohu
9. Odtoková hadice
10. Otvor na vyrážení

FXFA-A S PANELEM S AUTOMATICKÝM ČIŠTĚNÍM

Poznámky

1. Umístění typového štítku
   Typový štítek jednotky je umístěn na krytu řídicího boxu.
   Typový štítek dekoračního panelu je umístěn na rámu panelu na straně potrubí pod krytem rohu.
2. Při instalaci doplňkového vybavení postupujte podle dokumentace vybavení.
3. Zajistěte, aby vzdálenost mezi stropem a kazetou nebyla větší než 35 mm.
   Maximální otvor ve stropu je 910 mm.
4. Pokud podmínky ve stropě překročí 30 °C a 80 % relativní vlhkosti nebo je do stropu nasáván čerstvý vzduch, je nutná další izolace (polyetylenová pěna, tloušťka ≥ 10 mm).
5. Při instalaci sady snímače bude snímač v tomto místě. Podrobnosti jsou uvedeny ve výkrese sady snímače.

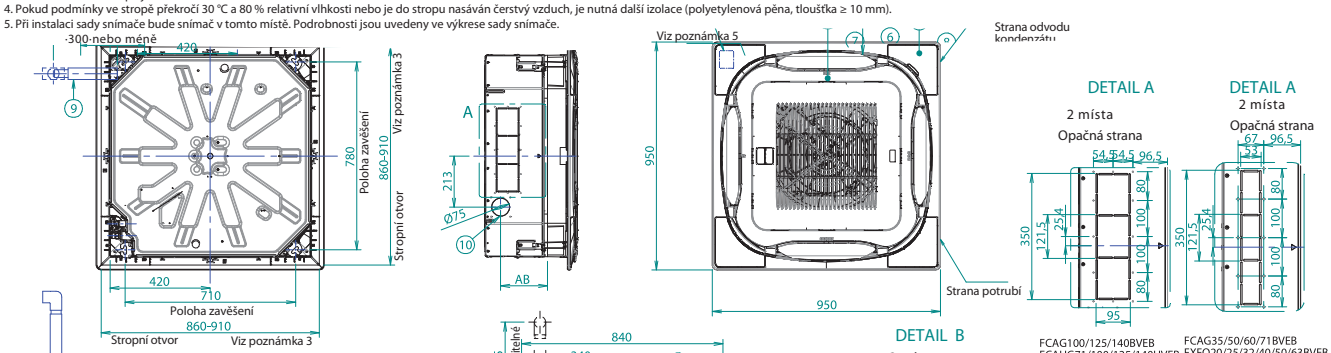

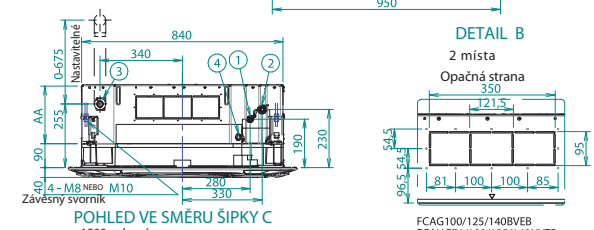

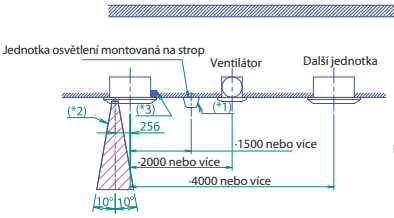

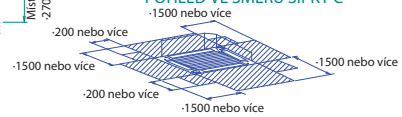

Místo požadované pro instalaci
Pokud je výstupní otvor uzavřen s doplňkovou sadou „těsnicí člen“,
potom požadovaný prostor pro instalaci na (uzavřené straně) je 500 mm místo 1500 mm.

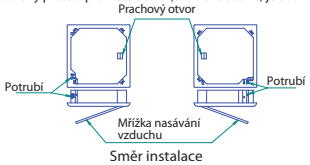

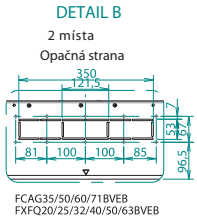

Název položky

1. Port připojení trubky kapaliny
2. Port připojení plynové trubky
3. Připojení odvodu kondenzátu
4. Přívod napájení na vstupu
5. Otvor vstupu přenosového vedení
6. Výstup vzduchu
7. Mřížka nasávání vzduchu
8. Dekorační kryt rohu
9. Odtoková hadice
10. Otvor na vyrážení

(*1) Nelze použít pro zapuštěné osvětlení.
(*2) Požadovaný prostor pro vložení trubky vysavače.
(*3) Zkontrolujte, že výstup dekoračního panelu není blokován.

FXFA-A S DESIGNOVÝM PANELEM

Poznámky
1. Umístění typového štítku
   Typový štítek jednotky je umístěn na krytu řídicího boxu.
   Typový štítek dekoračního panelu je umístěn na rámu panelu na straně potrubí pod krytem rohu.
2. Při instalaci doplňkového vybavení postupujte podle dokumentace vybavení.
3. Zajistěte, aby vzdálenost mezi stropem a kazetou nebyla větší než 35 mm.
   Maximální otvor ve stropu je 910 mm.
4. Pokud podmínky ve stropě překročí 30 °C a 80 % relativní vlhkosti nebo je do stropu nasáván čerstvý vzduch, je nutná další izolace (polyetylenová pěna, tloušťka ≥ 10 mm).
5. Při instalaci sady snímače bude snímač v tomto místě. Podrobnosti jsou uvedeny ve výkrese sady snímače.
6. Při instalaci bezdrátového regulátoru bude přijímač v tomto místě. Podrobnosti jsou uvedeny ve výkrese bezdrátového regulátoru.

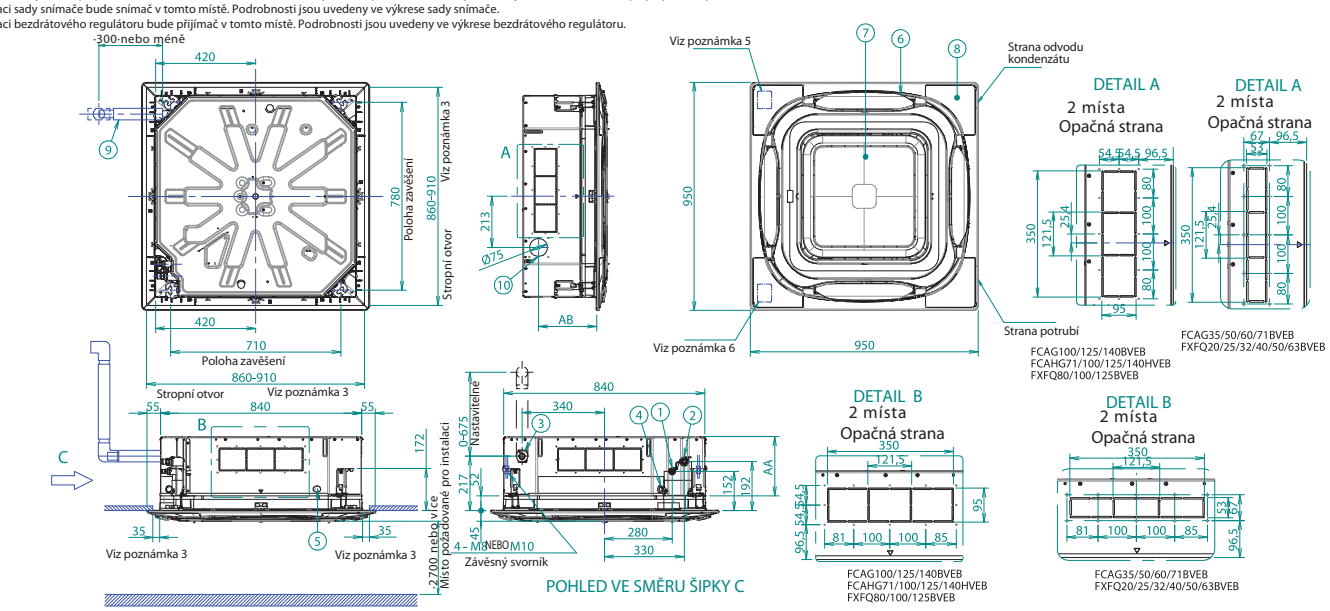

Dodržte vzdálenosti uvedené na obrázku.

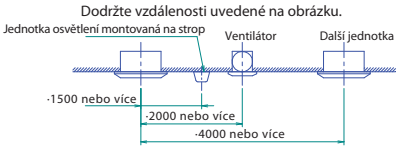

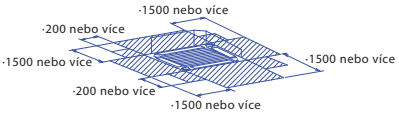

Místo požadované pro instalaci

Pokud je výstupní otvor uzavřen s doplňkovou sadou „těsnicí člen",
potom požadovaný prostor pro instalaci na (uzavřené straně) je 500 mm místo 1500 mm.

Název položky

1. Port připojení trubky kapaliny
2. Port připojení plynové trubky
3. Připojení odvodu kondenzátu
4. Přívod napájení na vstupu
5. Otvor vstupu přenosového vedení
6. Výstup vzduchu
7. Sestava ploché mřížky
8. Dekorační kryt rohu
9. Odtoková hadice
10. Otvor na vyrážení

FXFA-A S PŘÍVODEM ČERSTVÉHO VZDUCHU

AA	AB	Název modelu
264	306	FCAG35/50/60/71BVEB
		FXFQ20/25/32/40/50/63BVEB
306	348	FCAG100/125/140BVEB
		FXFQ80/100BVEB
348	390	FCAHG71/100/125/140HVEB
		FXFQ125BVEB

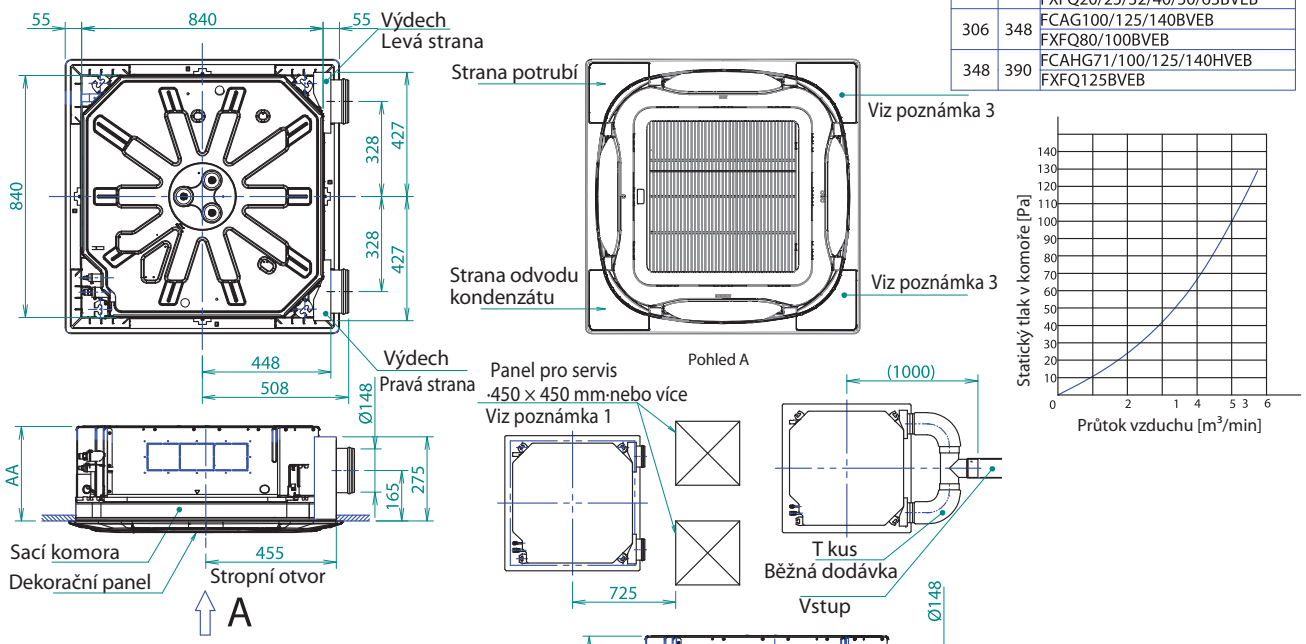

Poznámky

1. Při instalaci sady pro přívod čerstvého vzduchu, použijte panel pro servisní přístup.
2. Konstrukce v místě instalace
3. Musí být uzavřeny výstupy v rohu.
4. Při instalaci výdechu ventilátoru použijte adaptér kabeláže pro připojení výdechu ventilátoru a ventilátoru vnitřní jednotky.
5. Průtok vzduchu na vstupu by měl být ≤ 20 % průtoku vzduchu při vysokých otáčkách ventilátoru.
   Pokud je průtok vzduchu na vstupu příliš vysoký, může se zvýšit provozní hlučnost a může být ovlivněno rozpoznání teploty nasávaného vzduchu vnitřní jednotkou.
6. Toto indikuje vzdálenost mezi T-šroubením vstupu a vstupu vnitřní jednotky, když je připojena T-trubka.

FXZA-A

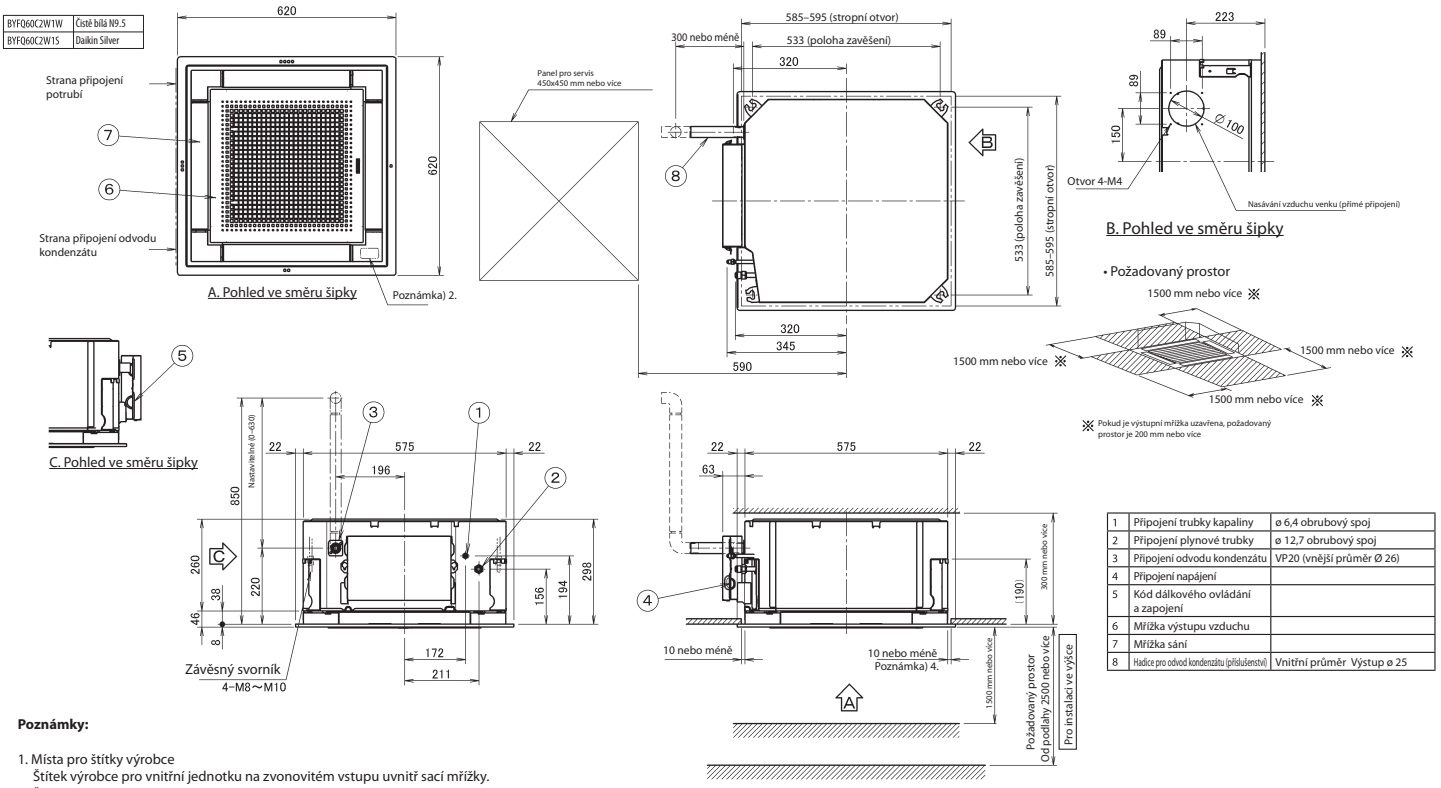

1	Připojení trubky kapaliny	ø 6,4 obrubový spoj
2	Připojení plynové trubky	ø 12,7 obrubový spoj
3	Připojení odvodu kondenzátu	VP20 (vnější průměr Ø 26)
4	Připojení napájení	
5	Kód dálkového ovládání a zapojení	
6	Mřížka výstupu vzduchu	
7	Mřížka sání	
8	Hadice pro odvod kondenzátu (příslušenství)	Vnitřní průměr Výstup ø 25

Poznámky:

1. Místa pro štítky výrobce
   Štítek výrobce pro vnitřní jednotku na zvonovitém vstupu uvnitř sací mřížky.
   Štítek výrobce pro dekorační panel na vnitřním rámu uvnitř sací mřížky.
2. Pokud se použije infračervené dálkové ovládání, toto místo bude přijímač signálu. Podrobnosti jsou ve výkrese infračerveného dálkové ovládání.
3. Pokud teplota a vlhkost stropu překročí 30 ºC a RH 80 % nebo je čerstvý vzduch vháněn do stropu nebo jednotka funguje 24 hodin, je nutná další izolace (tloušťky 10 mm nebo více, skleněná vata nebo polyetylenová pěna).
4. I když je instalace možná až do maximálního stropního otvoru 595 mm čtverečných, nechte prostor 10 mm nebo méně mezi hlavní jednotkou a otvorem ve stropu, aby byl dodržen přesah panelu.

FXZA-A

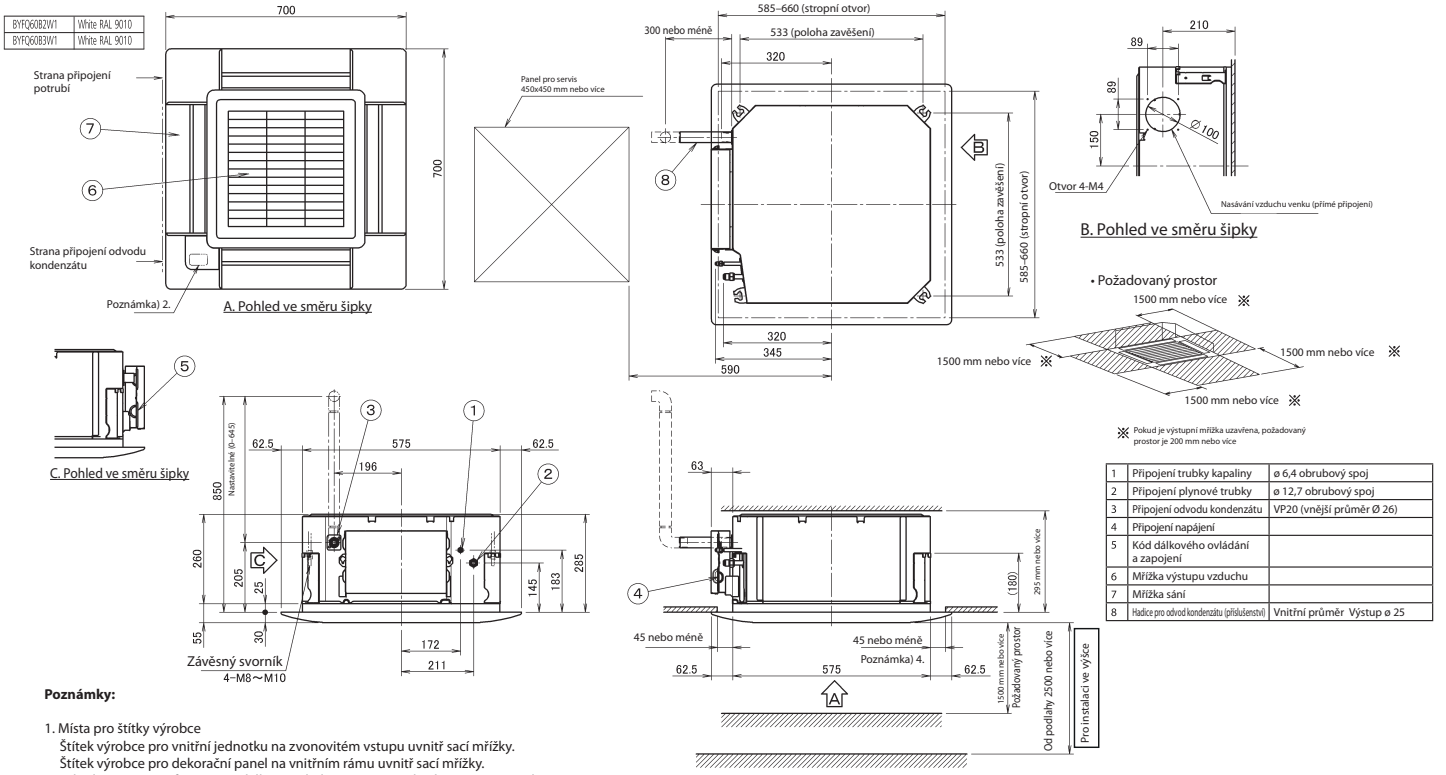

1	Připojení trubky kapaliny	ø 6,4 obrubový spoj
2	Připojení plynové trubky	ø 12,7 obrubový spoj
3	Připojení odvodu kondenzátu	VP20 (vnější průměr Ø 26)
4	Připojení napájení	
5	Kód dálkového ovládání a zapojení	
6	Mřížka výstupu vzduchu	
7	Mřížka sání	
8	Hadice pro odvod kondenzátu (příslušenství)	Vnitřní průměr Výstup ø 25

Poznámky:

1. Místa pro štítky výrobce
   Štítek výrobce pro vnitřní jednotku na zvonovitém vstupu uvnitř sací mřížky.
   Štítek výrobce pro dekorační panel na vnitřním rámu uvnitř sací mřížky.
2. Pokud se použije infračervené dálkové ovládání, toto místo bude přijímač signálu. Podrobnosti jsou ve výkrese infračerveného dálkové ovládání.
3. Pokud teplota a vlhkost stropu překročí 30 ºC a RH 80 % nebo je čerstvý vzduch vháněn do stropu nebo jednotka funguje 24 hodin, je nutná další izolace (tloušťky 10 mm nebo více, skleněná vata nebo polyetylenová pěna).
4. I když je instalace možná až do maximálního stropního otvoru 660mm čtverečných, nechte prostor 45 mm nebo méně mezi hlavní jednotkou a otvorem ve stropu, aby byl dodržen přesah panelu.

FXDA10-32A

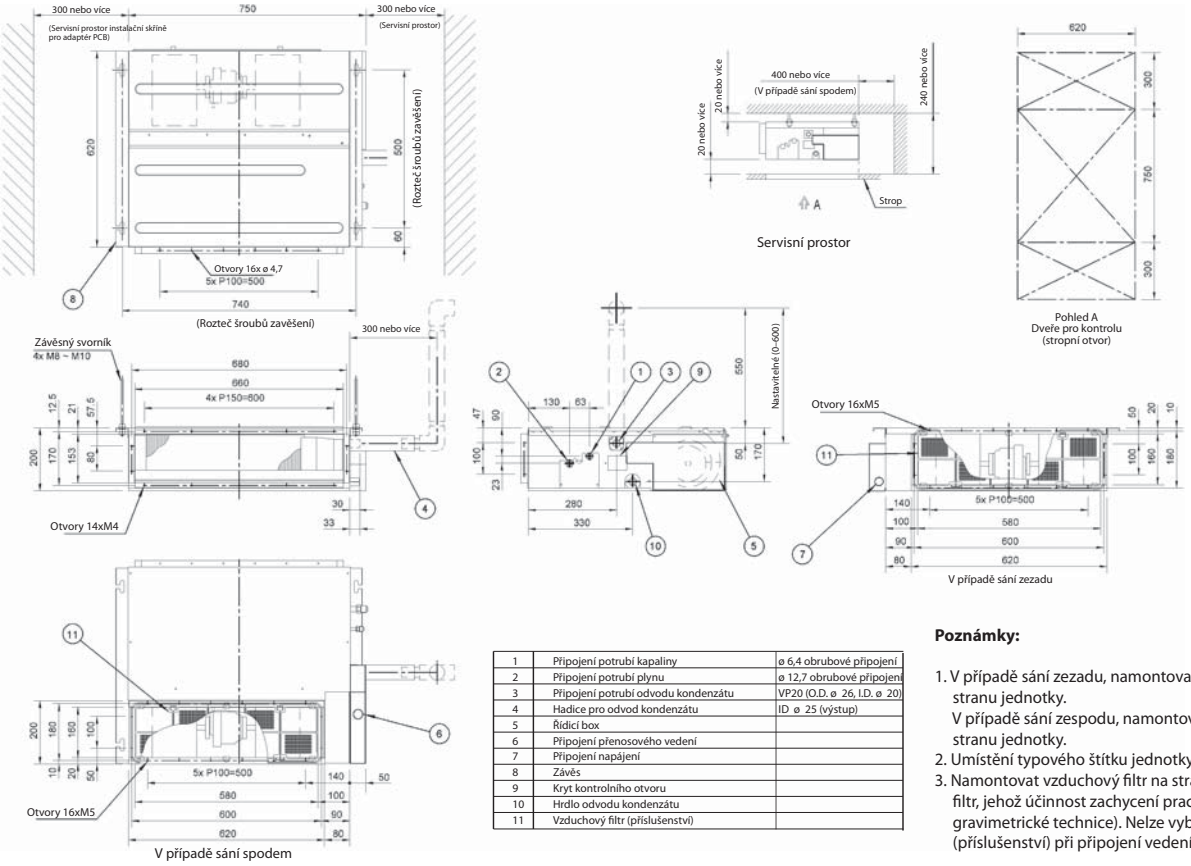

1	Připojení potrubí kapaliny	ø 6,4 obrubové připojení
2	Připojení potrubí plynu	ø 12,7 obrubové připojení
3	Připojení potrubí odvodu kondenzátu	VP20 (O.D. ø 26, I.D. ø 20)
4	Hadice pro odvod kondenzátu	ID ø 25 (výstup)
5	Řídicí box	
6	Připojení přenosového vedení	
7	Připojení napájení	
8	Závěs	
9	Kryt kontrolního otvoru	
10	Hrdlo odvodu kondenzátu	
11	Vzduchový filtr (příslušenství)	

Poznámky:

1. V případě sání zezadu, namontovat kryt skříně na spodní stranu jednotky.
   V případě sání zespodu, namontovat kryt skříně na zadní stranu jednotky.
2. Umístění typového štítku jednotky: kryt řídicího boxu.
3. Namontovat vzduchový filtr na straně sání. (Použít vzduchový filtr, jehož účinnost zachycení prachu je alespoň 50 % v gravimetrické technice). Nelze vybavit vzduchovým filtrem (příslušenství) při připojení vedení na straně sání.

FXDA40-50A

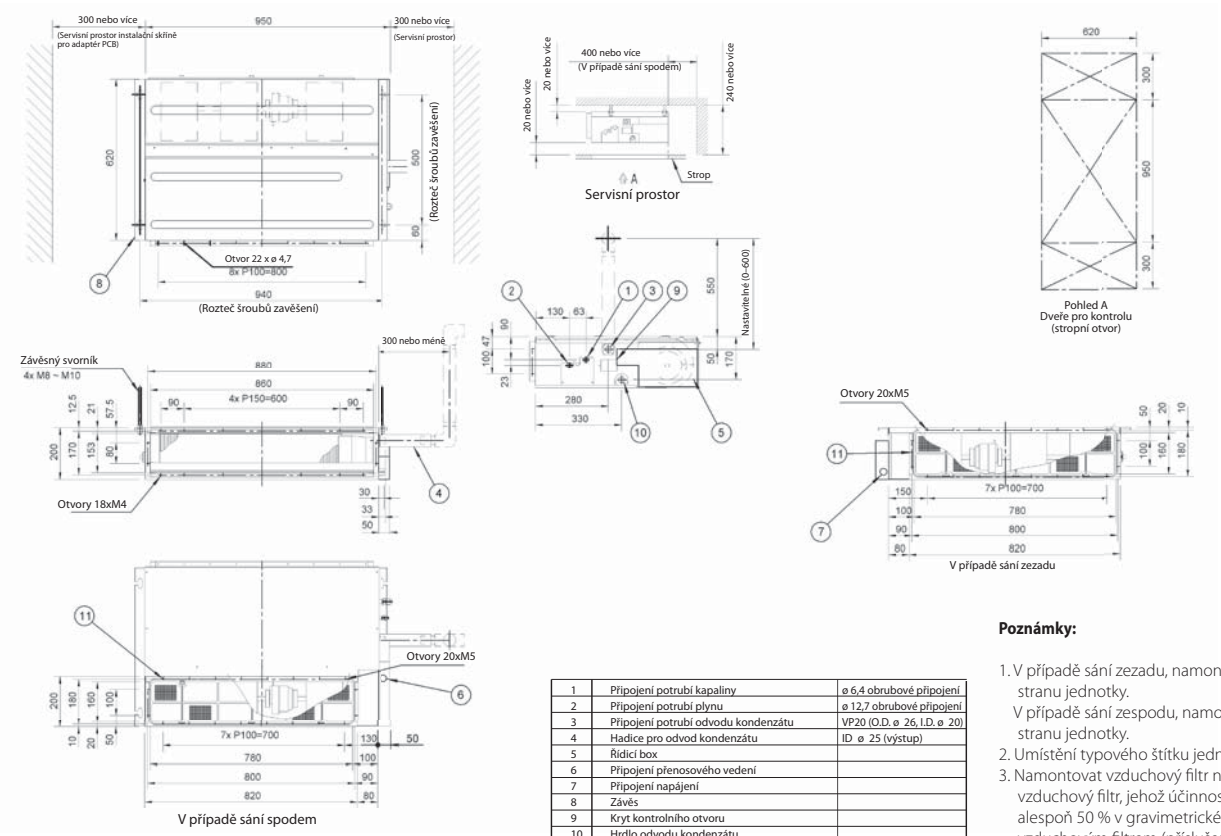

1	Připojení potrubí kapaliny	ø 6,4 obrubové připojení
2	Připojení potrubí plynu	ø 12,7 obrubové připojení
3	Připojení potrubí odvodu kondenzátu	VP20 (O.D. ø 26, I.D. ø 20)
4	Hadice pro odvod kondenzátu	ID ø 25 (výstup)
5	Řídicí box	
6	Připojení přenosového vedení	
7	Připojení napájení	
8	Závěs	
9	Kryt kontrolního otvoru	
10	Hrdlo odvodu kondenzátu	
11	Vzduchový filtr (příslušenství)	

Poznámky:

1. V případě sání zezadu, namontovat kryt skříně na spodní stranu jednotky.
   V případě sání zespodu, namontovat kryt skříně na zadní stranu jednotky.
2. Umístění typového štítku jednotky: kryt řídicího boxu.
3. Namontovat vzduchový filtr na straně sání. (Použít vzduchový filtr, jehož účinnost zachycení prachu je alespoň 50 % v gravimetrické technice). Nelze vybavit vzduchovým filtrem (příslušenství) při připojení vedení na straně sání.

FXDA63A

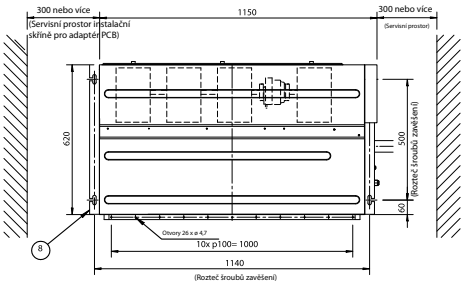

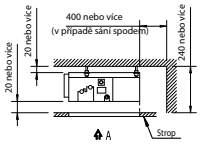

Servisní prostor

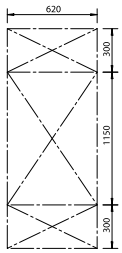

Pohled A
Dveře pro kontrolu
(stropní otvor)

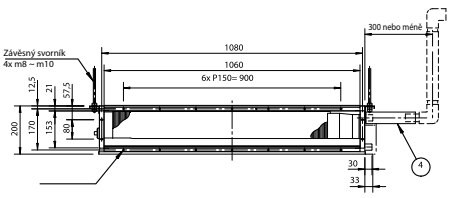

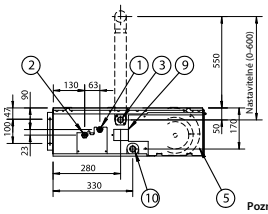

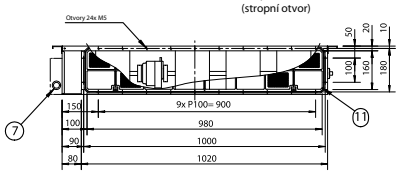

V případě sání zezadu

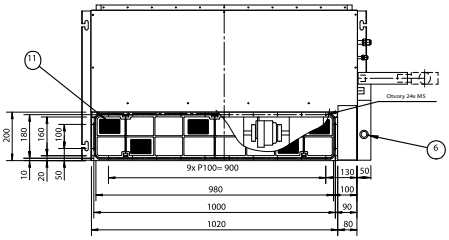

V případě sání spodem

Poznámky:

1. V případě sání zezadu, namontovat kryt skříně na spodní stranu jednotky.

   V případě sání zespodu, namontovat kryt skříně na zadní stranu jednotky.

2. Umístění typového štítku jednotky: kryt řídicího boxu.

3. Namontovat vzduchový filtr na straně sání.
   (použít vzduchový filtr, jehož účinnost zachycení prachu je alespoň 50 % v gravimetrické technice).

   Nelze vybavit vzduchovým filtrem (příslušenství), při připojení vedení na straně

Položka	Označení	Popis
1	Připojení trubky kapaliny	Prům.9,5 obrubový spoj
2	Připojení plynové trubky	Prům.15,9 obrubový spoj
3	Připojení odvodu kondenzátu	VP20 (vnější prům.26, vnitřní prům.20)
4	Hadice pro odvod kondenzátu (příslušenství)	Vnitřní prům. 25 (výstup)
5	Řídicí box	
6	Připojení přenosového vedení	
7	Připojení napájení	
8	Závěs	
9	Kryt kontrolního otvoru	
10	Hrdlo odvodu kondenzátu	
11	Vzduchový filtr (příslušenství)	

FXSA15-32A

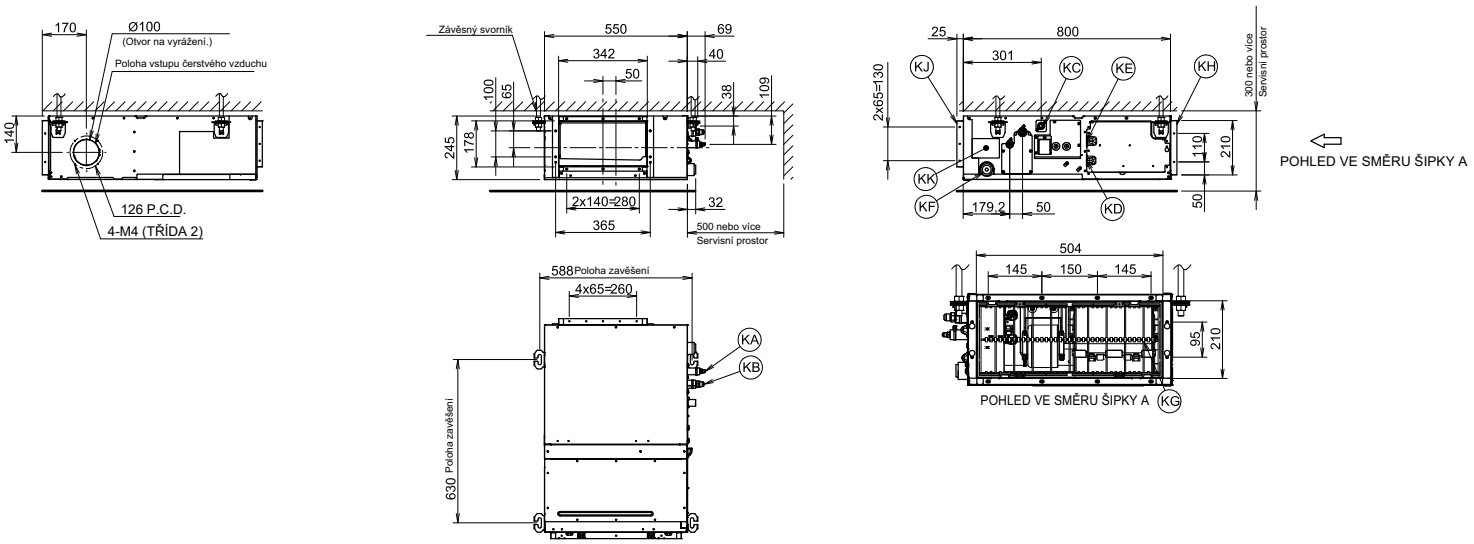

Položka	Označení	Popis
KA	Port připojení trubky kapaliny	Ø 6,35 obrubový spoj
KB	Port připojení plynové trubky	Ø 12,70 obrubový spoj
KC	Připojení odvodu kondenzátu	VP20 (OD Ø26, ID Ø20)
KD	Zapojení kabelů	/
KE	Připojení napájení	/
KF	Vypouštěcí otvor	VP20 (OD Ø26, ID Ø20)
KG	Vzduchový filtr	/
KH	Strana nasávání vzduchu	/
KJ	Strana výtlaku vzduchu	/
KK	Typový štítek	/

Poznámky
1. Při instalaci doplňkového vybavení postupujte podle dokumentace vybavení.
2. Hloubka stropu se mění podle dokumentace konkrétního systému.

FXSA40-50A

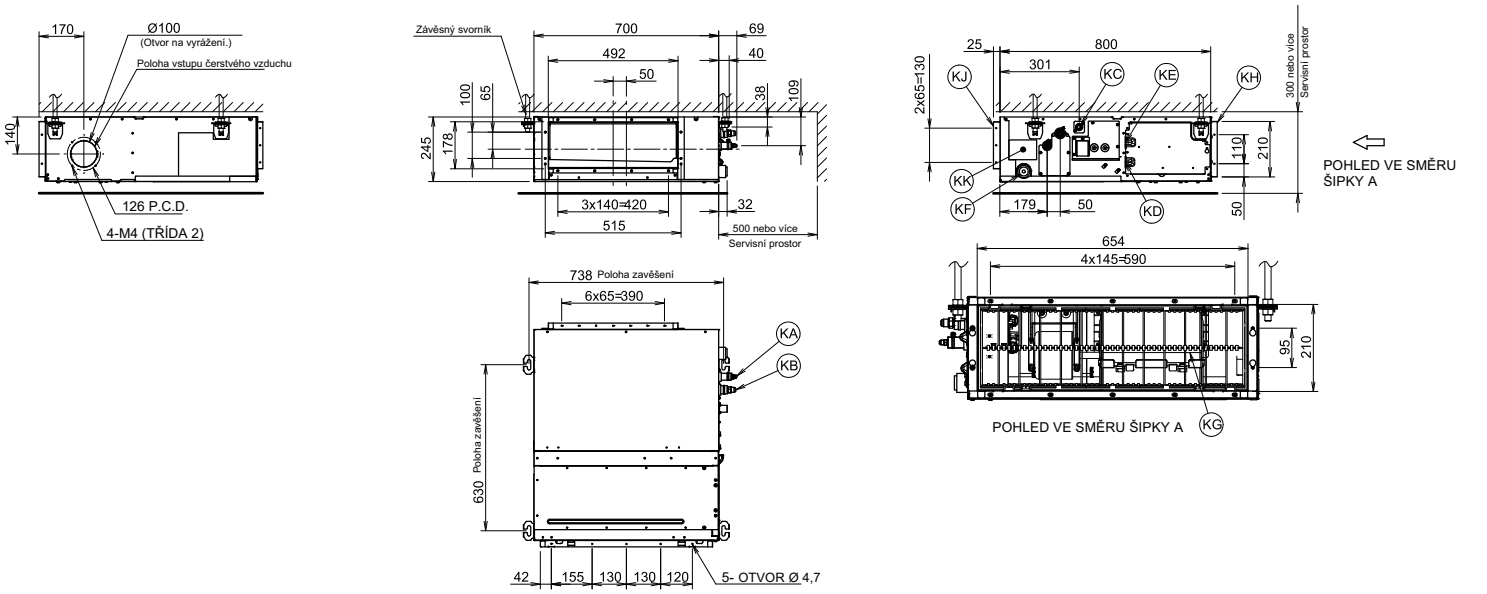

Položka	Označení	Popis
KA	Port připojení trubky kapaliny	Ø 6,35 obrubový spoj
KB	Port připojení plynové trubky	Ø 12,70 obrubový spoj
KC	Připojení odvodu kondenzátu	VP20 (OD Ø26, ID Ø20)
KD	Zapojení kabelů	/
KE	Připojení napájení	/
KF	Vypouštěcí otvor	VP20 (OD Ø26, ID Ø20)
KG	Vzduchový filtr	/
KH	Strana nasávání vzduchu	/
KJ	Strana výtlaku vzduchu	/
KK	Typový štítek	/

Poznámky
1. Při instalaci doplňkového vybavení postupujte podle dokumentace vybavení.
2. Hloubka stropu se mění podle dokumentace konkrétního systému.

FXSA63-80A

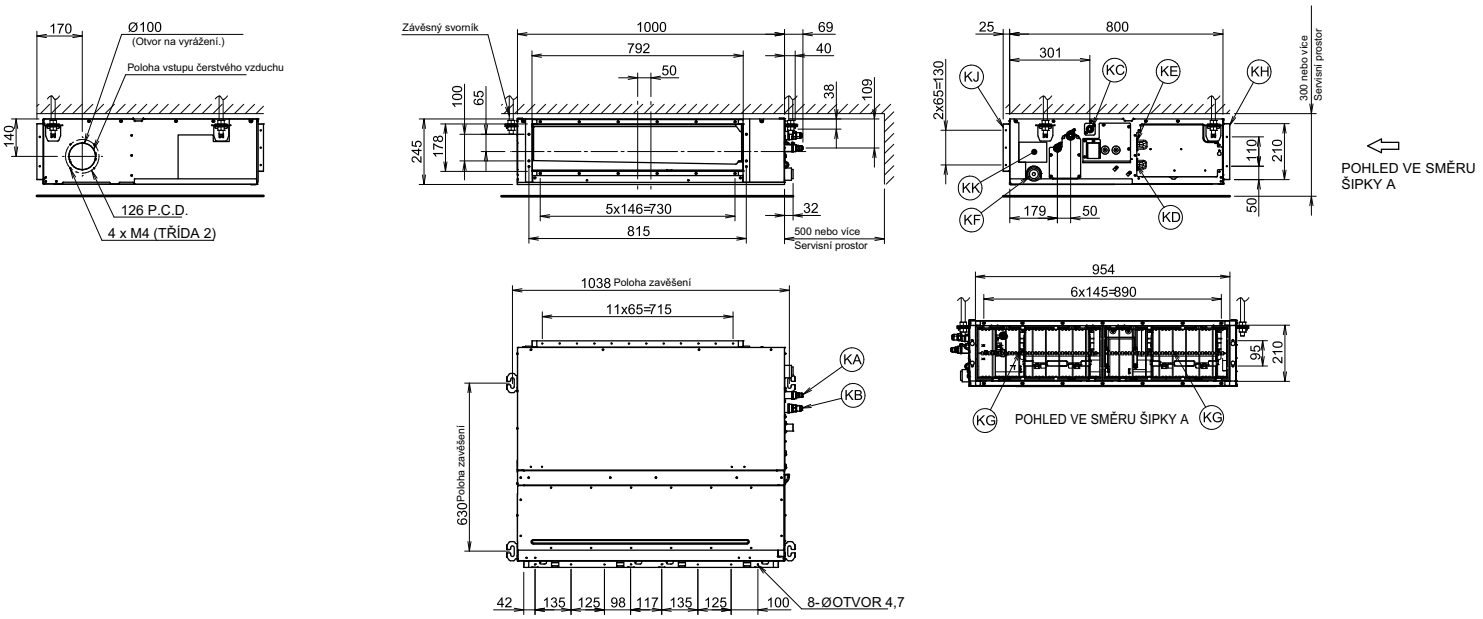

Položka	Označení	Popis
KA	Port připojení trubky kapaliny	Ø 9,52 obrubový spoj
KB	Port připojení plynové trubky	Ø 15,90 obrubový spoj
KC	Připojení odvodu kondenzátu	VP20 (OD Ø26, ID Ø20)
KD	Zapojení kabelů	/
KE	Připojení napájení	/
KF	Vypouštěcí otvor	VP20 (OD Ø26, ID Ø20)
KG	Vzduchový filtr	/
KH	Strana nasávání vzduchu	/
KJ	Strana výtlaku vzduchu	/
KK	Typový štítek	/

Poznámky
1. Při instalaci doplňkového vybavení postupujte podle dokumentace vybavení.
2. Hloubka stropu se mění podle dokumentace konkrétního systému.

FXSA100-125A

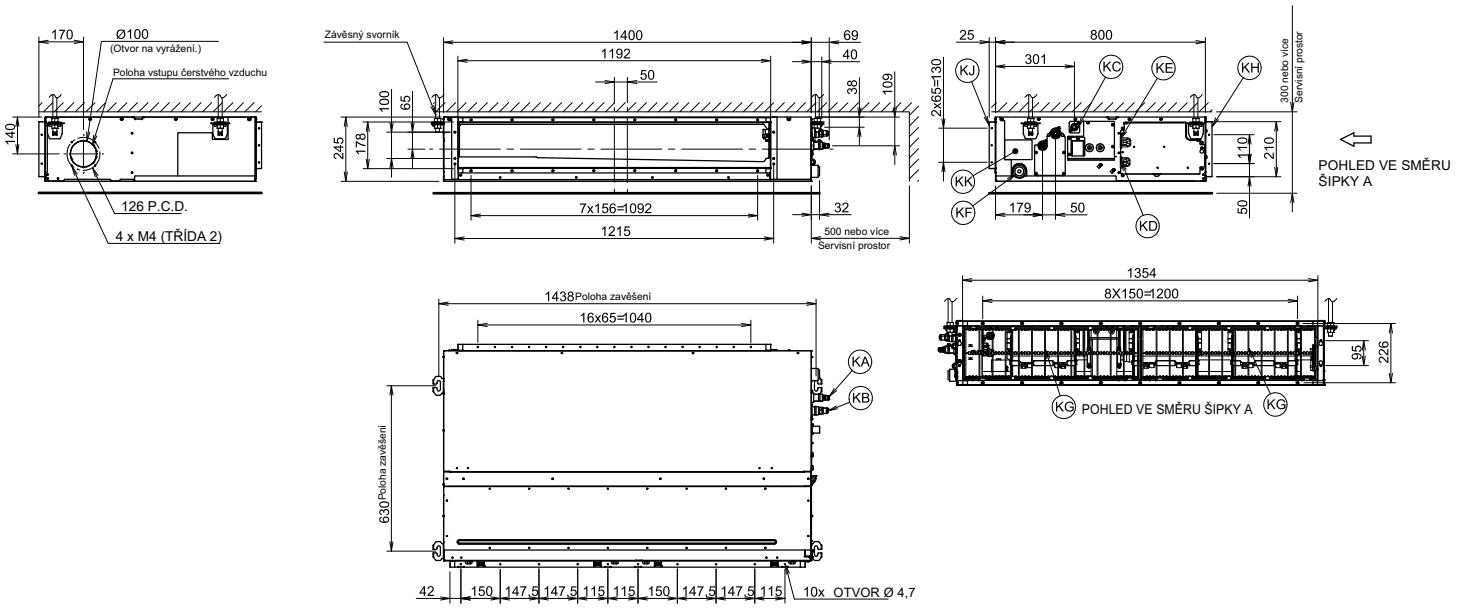

Položka	Označení	Popis
KA	Port připojení trubky kapaliny	Ø 9,52 obrubový spoj
KB	Port připojení plynové trubky	Ø 15,90 obrubový spoj
KC	Připojení odvodu kondenzátu	VP20 (OD Ø26, ID Ø20)
KD	Zapojení kabelů	/
KE	Připojení napájení	/
KF	Vypouštěcí otvor	VP20 (OD Ø26, ID Ø20)
KG	Vzduchový filtr	/
KH	Strana nasávání vzduchu	/
KJ	Strana výtlaku vzduchu	/
KK	Typový štítek	/

Poznámky
1. Při instalaci doplňkového vybavení postupujte podle dokumentace vybavení.
2. Hloubka stropu se mění podle dokumentace konkrétního systému.

FXSA140A

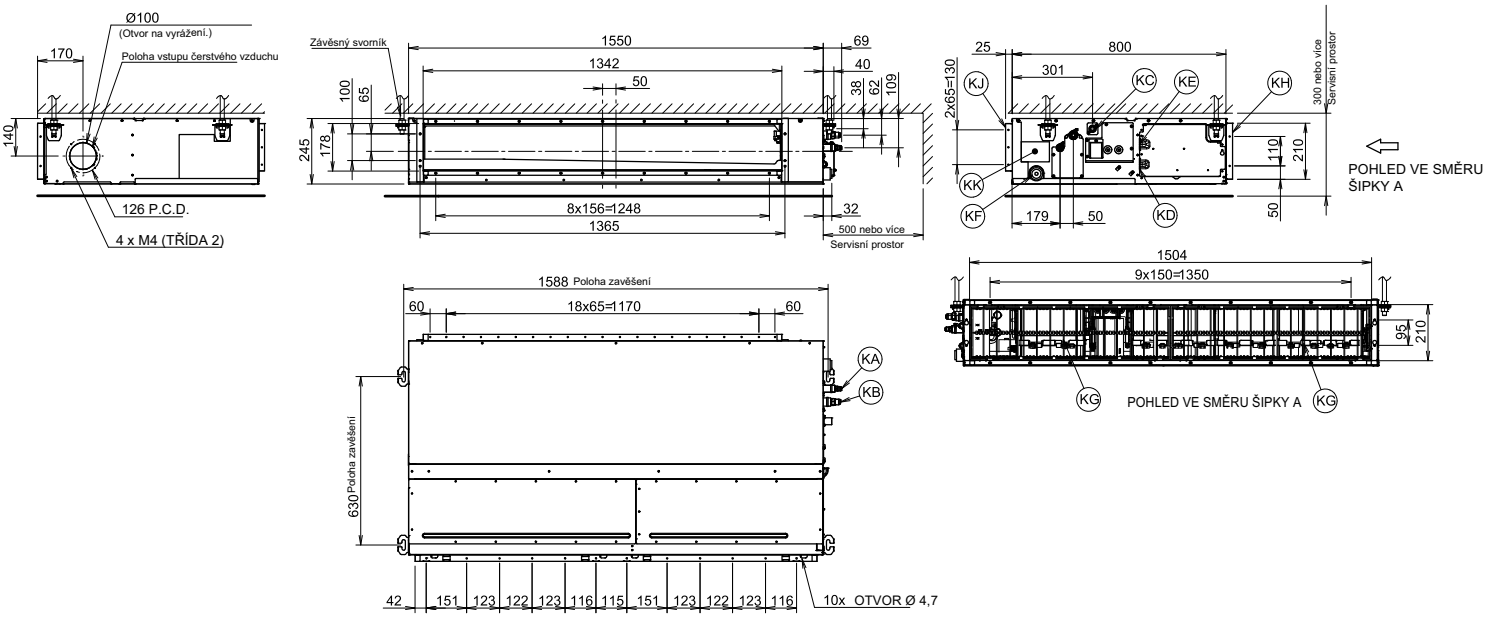

Položka	Označení	Popis
KA	Port připojení trubky kapaliny	Ø 9,52 obrubový spoj
KB	Port připojení plynové trubky	Ø 15,90 obrubový spoj
KC	Připojení odvodu kondenzátu	VP20 (OD Ø26, ID Ø20)
KD	Zapojení kabelů	/
KE	Připojení napájení	/
KF	Vypouštěcí otvor	VP20 (OD Ø26, ID Ø20)
KG	Vzduchový filtr	/
KH	Strana nasávání vzduchu	/
KJ	Strana výtlaku vzduchu	/
KK	Typový štítek	/

Poznámky

1. Při instalaci doplňkového vybavení postupujte podle dokumentace vybavení.
2. Hloubka stropu se mění podle dokumentace konkrétního systému.

FXAA15-32A

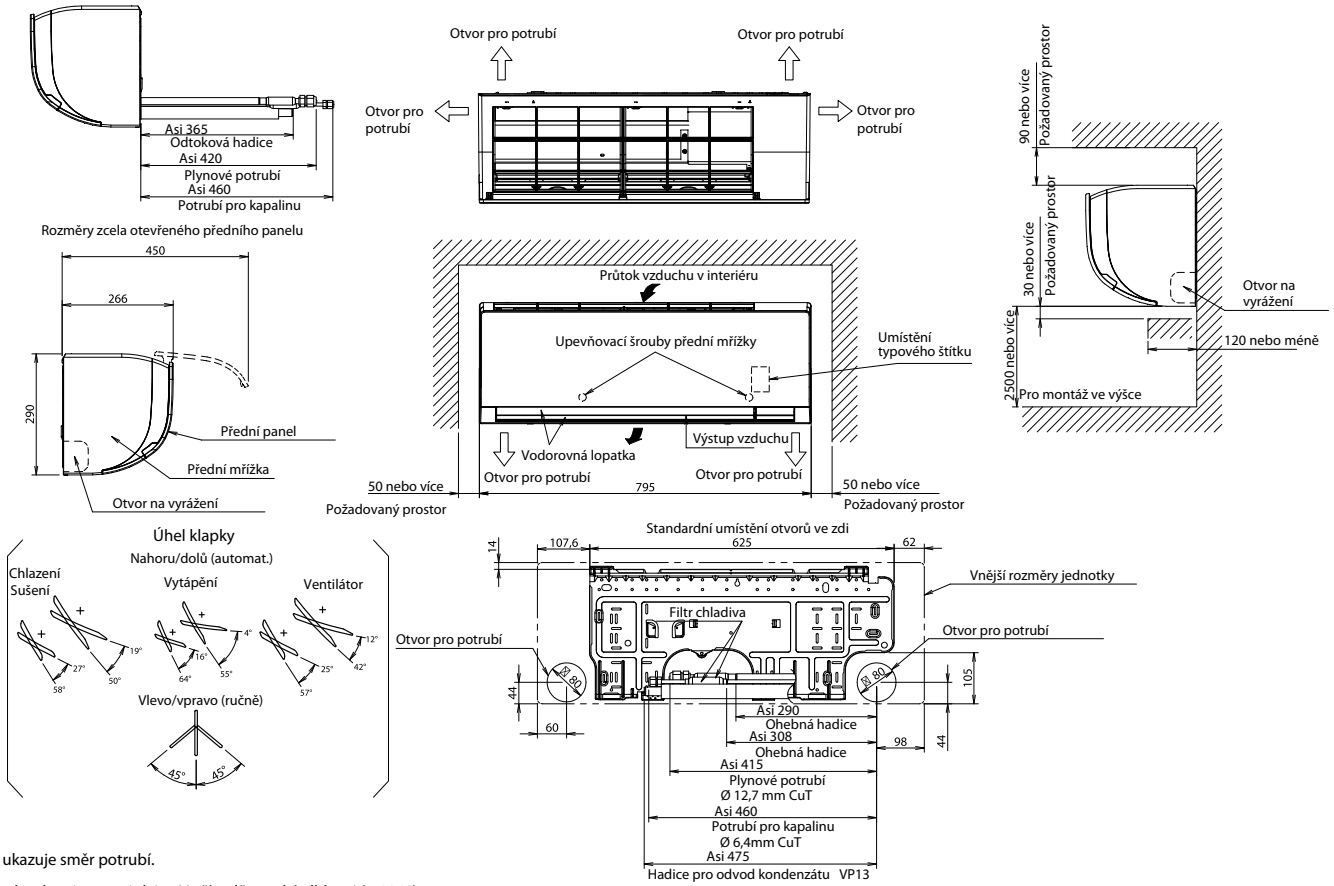

Poznámky

1) Značka ⇨ ukazuje směr potrubí.

2) Pod vnitřní jednotku nic neumisťujte. V případě vysoké vlhkosti (> 80 %), zanesených odvodů kondenzátu nebo znečištěných vzduchových filtrů může vykapávat kondenzát.

FXAA40-50A

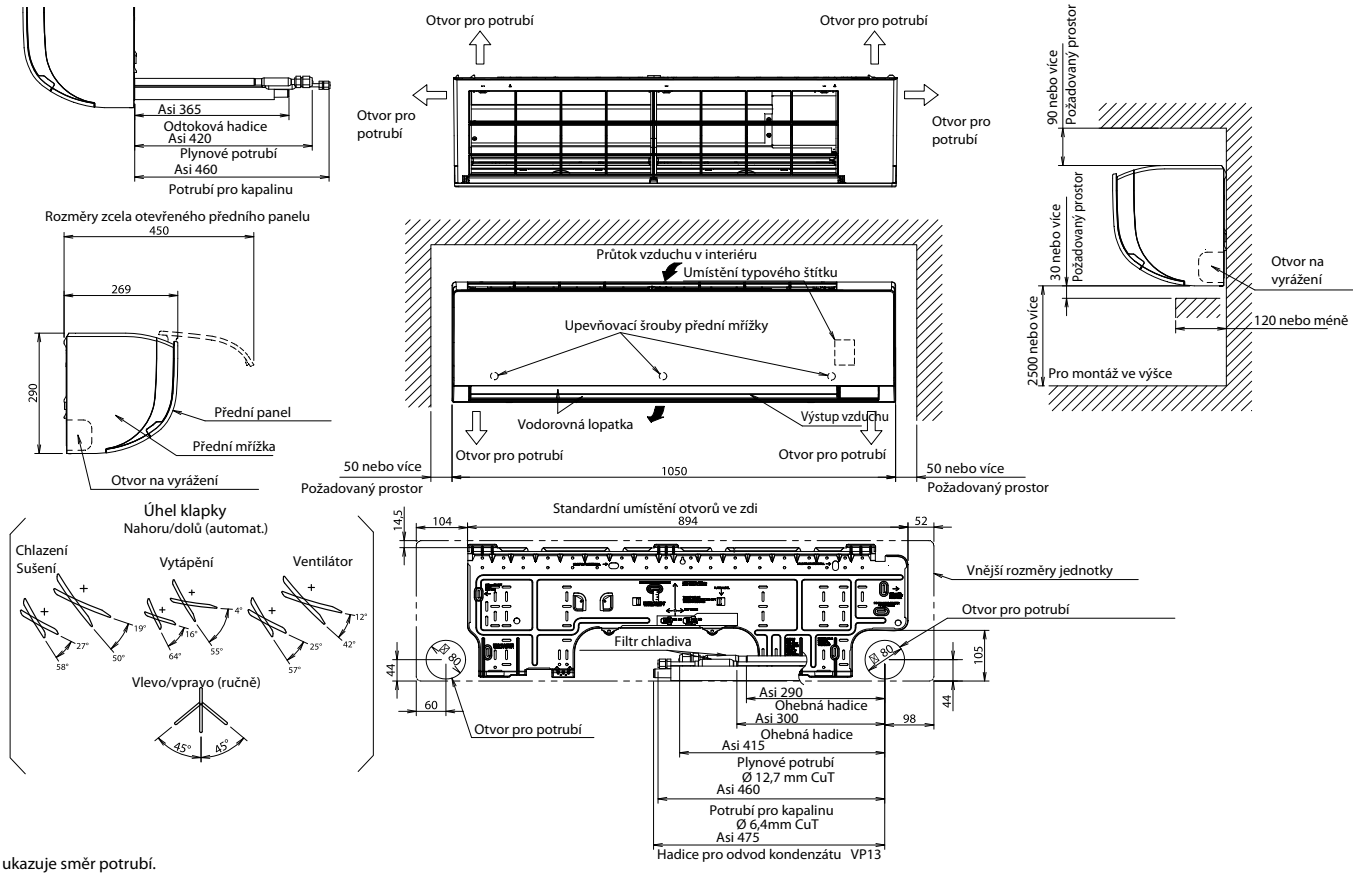

Poznámky

1) Značka ⇨ ukazuje směr potrubí.

2) Pod vnitřní jednotku nic neumisťujte. V případě vysoké vlhkosti (> 80 %), zanesených odvodů kondenzátu nebo znečištěných vzduchových filtrů může vykapávat kondenzát.

FXAA63A

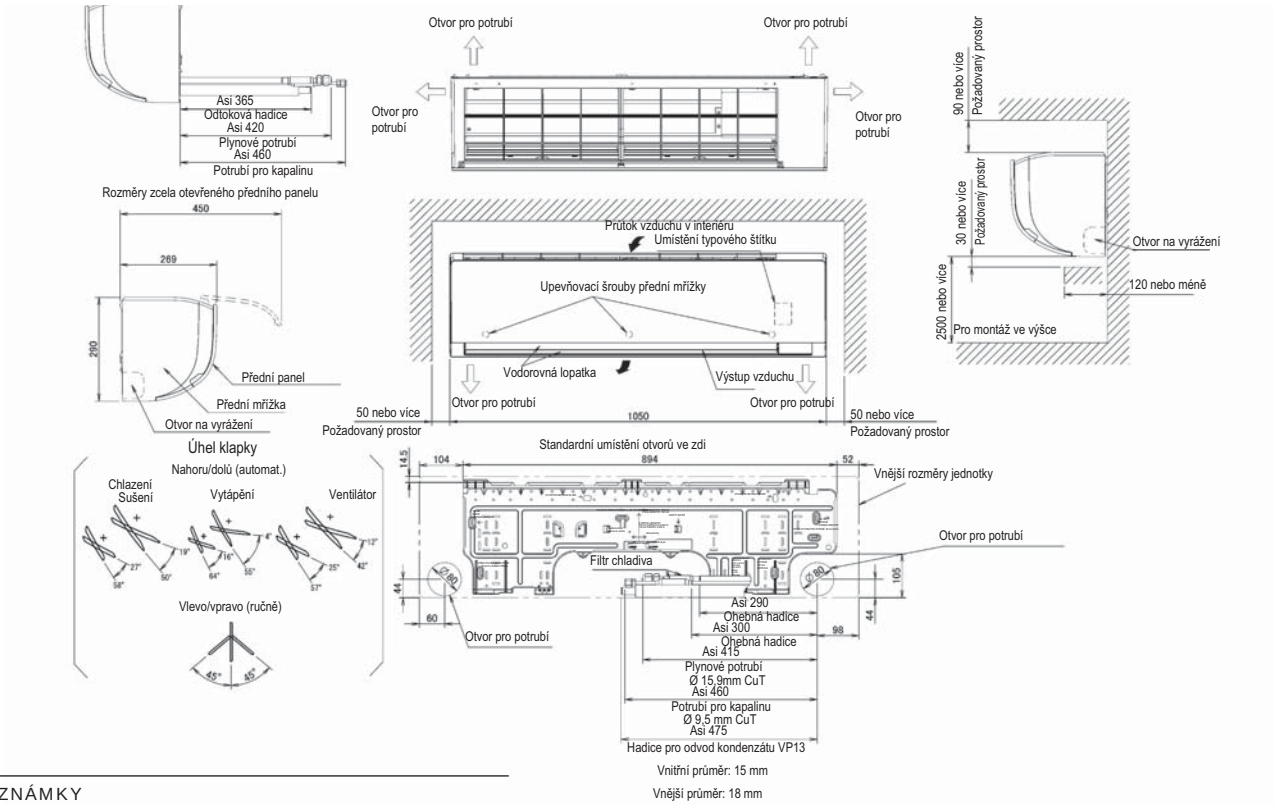

POZNÁMKY

1. Značka ⇨ ukazuje směr potrubí.
2. Pod vnitřní jednotku nic neumisťujte. V případě vysoké vlhkosti (> 80 %), zanesených odvodů kondenzátu nebo znečištěných vzduchových filtrů může vykapávat kondenzát.

Poznámky

Společně tvoříme udržitelný rozvoj do budoucna

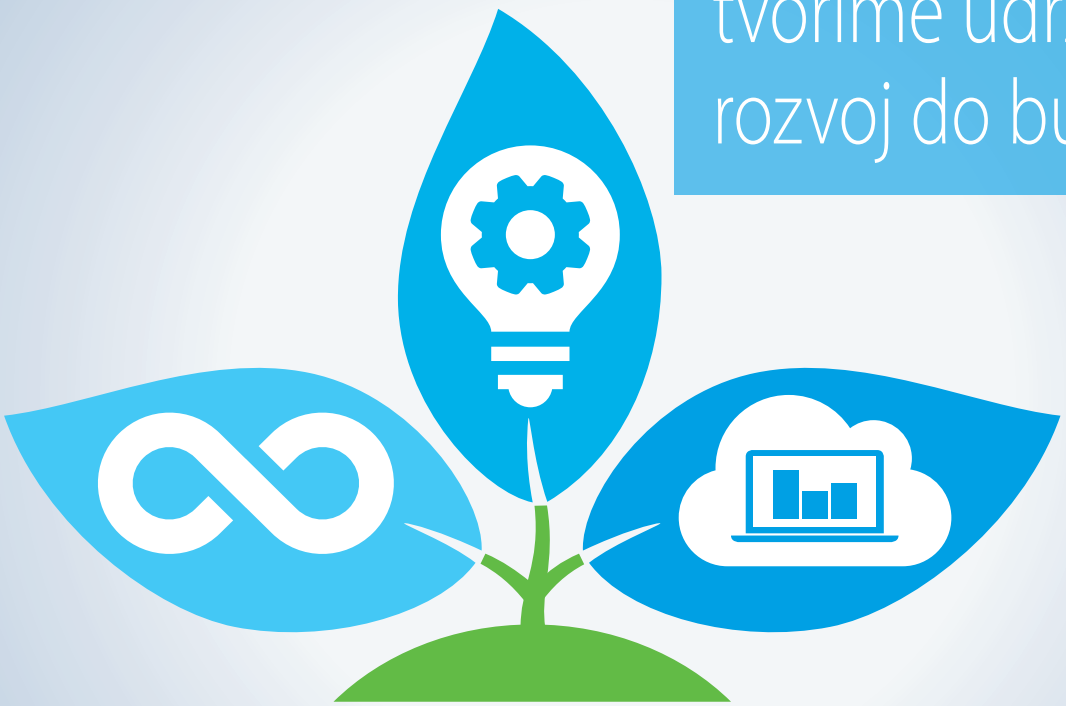

Jsme rozhodnuti snížit naši uhlíkovou stopu a chceme být uhlíkově neutrální do roku 2050.
Cirkulární ekonomika, inovace a chytré používání – to jsou milníky na naší cestě.
Chvíle, kdy musíme konat, je teď. Spojte se s námi pro udržitelnou budoucnost HVAC-R.

Kladení základů ochrany klimatu se společností Daikin

Pomocí cirkulární ekonomiky

- Prosazení certifikovaného umístění odčerpaného chladiva pro opětovné využití většího množství chladiva
- Zvýšení objemu recyklovaného chladiva
- Opětovné použití chladiva pro údržbu pomocí našeho stroje pro recyklaci chladiva

Pomocí inovací

- Použijte naši řadu VRV 5 s chladivem R-32, které má nižší hodnotu GWP
- Nabídněte vysokou skutečnou celoroční účinnost
- Nasaďte jedinečné filtry s automatickým čištěním a nepřetržitě maximalizujte účinnost

Chytrým používáním

- Pečlivě sledujte spotřebu energie pomocí cloudové služby Daikin
- Spoléhejte na rady odborníků při neustálé optimalizaci energetické účinnosti
- Použijte prediktivní údržbu pro zajištění minimálních prostojů
- Pomocí chytrých karet od pokojů a snímačů braňte plýtvání energií

www.daikin.cz/cs_cz/centrum-inovaci/podporujeme-cirkularni-ekonomiku.html

Daikin Airconditioning Central Europe - Czech Republic spol.s r.o.

Budějovická 778/3a, 140 00 Praha 4 - Michle, Czech Republic · Tel: 00420/221 715 700 · Fax: 00420/221 715 701 · E-Mail: office@daikin.cz · www.daikin.cz

ECPCS20-210B 08/2020

Tato publikace je určena pouze pro informaci a nepředstavuje závaznou nabídku společnosti Daikin Europe N.V. Společnost Daikin Europe N.V. sestavila obsah této publikace podle svých nejlepších vědomostí. Nepřebíráme žádné výslovné nebo z okolností vyplývající záruky úplnosti, přesnosti, spolehlivosti nebo vhodnosti pro určitý účel vztahující se na obsah, produkty a služby zde zmíněné. Technické údaje podléhají změnám bez předchozího upozornění. Společnost Daikin Europe N.V. výslovně odmítá jakoukoliv zodpovědnost za jakékoliv přímé či nepřímé škody v nejširším slova smyslu, které by mohly vzniknout z použití a/nebo interpretace této publikace, nebo by se k ní mohly vztahovat. Veškerý obsah je předmětem autorských práv společnosti Daikin Europe N.V.

Vytištěno na bezchlórovém papíru. Připraveno společností La Movida.