Instalační příručka

Jednofázové jednotky řady R32

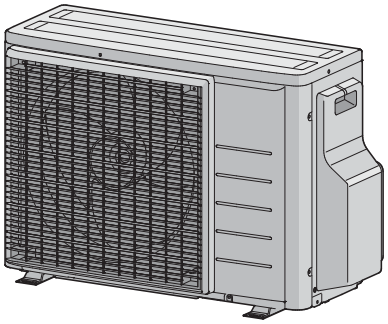

2AMXM40M4V1B9
2AMXM50M4V1B9
2AMXF40A2V1B
2AMXF50A2V1B
2MXF40A2V1B
2MXF50A2V1B
2MXM40N2V1B9
2MXM50N2V1B9

Instalační příručka
Jednofázové jednotky řady R32

Čeština

CE - DECLARATION-OF-CONFORMITY
CE - KONFORMITÄTSERKLÄRUNG
CE - DECLARATION-DE-CONFORMITE
CE - CONFORMITEITSVERKLARING

CE - DECLARACION-DE-CONFORMIDAD
CE - DICHIARAZIONE-DI-CONFORMITA
CE - ΔΗΛΩΣΗ ΣΥΜΜΟΡΦΩΣΗΣ

CE - DECLARAÇÃO-DE-CONFORMIDADE
CE - ЗАЯВЛЕНИЕ-О-СООТВЕТСТВИИ
CE - OVERENSSTEMMELSESERKLÆRING
CE - FÖRSÄKRAN-OM-ÖVERENSTÄMMELSE

CE - ERKLÆRING OM-SAMSVAR
CE - ILMOITUS-YHDENMUKAISUUDESTA
CE - PROHLÁŠENÍ-O-SHODĚ

CE - IZJAVA-O-USKLAĐENOSTI
CE - MEGFELELŐSÉGI-NYILATKOZAT
CE - DEKLARACJA-ZGODNOŚCI
CE - DECLARAŢIE-DE-CONFORMITATE

CE - IZJAVA O SKLADNOSTI
CE - VASTAVUSDEKLARATSIOON
CE - ДЕКЛАРАЦИЯ-ЗА-СЪОТВЕТСТВИЕ

CE - ATITIKTIES-DEKLARACIJA
CE - ATBILSTĪBAS-DEKLARĀCIJA
CE - VYHLÁSENIE-ZHODY
CE - UYGUNLUK-BEYANI

Daikin Industries Czech Republic s.r.o.

01 (GB) declares under its sole responsibility that the air conditioning models to which this declaration relates:
02 (D) erklärt auf seine alleinige Verantwortung daß die Modelle der Klimageräte für die diese Erklärung bestimmt ist:
03 (F) déclare sous sa seule responsabilité que les appareils d'air conditionné visés par la présente déclaration:
04 (NL) verklaart hierbij op eigen exclusieve verantwoordelijkheid dat de airconditioning units waarop deze verklaring betrekking heeft:
05 (E) declara baja su única responsabilidad que los modelos de aire acondicionado a los cuales hace referencia la declaración:
06 (I) dichiara sotto sua responsabilità che i condizionatori modello a cui è riferita questa dichiarazione:
07 (GR) δηλώνει με αποκλειστική της ευθύνη ότι τα μοντέλα των κλιματιστικών συσκευών στα οποία αναφέρεται η παρούσα δήλωση:
08 (P) declara sob sua exclusiva responsabilidade que os modelos de ar condicionado a que esta declaração se refere:
09 (RUS) заявляет, исключительно под свою ответственность, что модели кондиционеров воздуха, к которым относится настоящее заявление:
10 (DK) erklærer under eneansvar, at klimaanlægmodellerne, som denne deklaration vedrører:
11 (S) deklarerar i egenskap av huvudansvarig, att luftkonditioneringsmodellerna som berörs av denna deklaration innebär att:
12 (N) erklærer et fullstendig ansvar for at de luftkondisjoneringsmodeller som berøres av denne deklarasjon, innebærer at:
13 (FIN) ilmoittaa yksinomaan omalla vastuullaan, että tämän ilmoituksen tarkoittamat ilmastointilaitteiden mallit:
14 (CZ) prohlašuje ve své plné odpovědnosti, že modely klimatizace, k nimž se toto prohlášení vztahuje:
15 (HR) izjavljuje pod isključivo vlastitom odgovornošću da su modeli klima uređaja na koje se ova izjava odnosi:
16 (H) teljes felelőssége tudatában kijelenti, hogy a klímaberendezés modellek, melyekre e nyilatkozat vonatkozik:
17 (PL) deklaruje na własną i wyłączną odpowiedzialność, że modele klimatyzatorów, których dotyczy niniejsza deklaracja:
18 (RO) declară pe proprie răspundere că aparatele de aer condiţionat la care se referă această declaraţie:
19 (SLO) z vso odgovornostjo izjavlja, da so modeli klimatskih naprav, na katere se izjava nanaša:
20 (EST) kinnitab oma täielikul vastutusel, et käesoleva deklaratsiooni alla kuuluvad kliimaseadmete mudelid:
21 (BG) декларира на своя отговорност, че моделите климатична инсталация, за които се отнася тази декларация:
22 (LT) visiška savo atsakomybe skelbia, kad oro kondicionavimo prietaisų modeliai, kuriems yra taikoma ši deklaracija:
23 (LV) ar pilnu atbildību apliecina, ka tālāk uzskaitīto modeļu gaisa kondicionētāji, uz kuriem attiecas šī deklarācija:
24 (SK) vyhlasuje na vlastnú zodpovednosť, že tieto klimatizačné modely, na ktoré sa vzťahuje toto vyhlásenie:
25 (TR) tamamen kendi sorumluluğunda olmak üzere bu bildirinin ilgili olduğu klima modellerinin aşağıdaki gibi olduğunu beyan eder:

2AMXF40A2V1B,

01 are in conformity with the following standard(s) or other normative document(s), provided that these are used in accordance with our instructions:
02 der/den folgenden Norm(en) oder einem anderen Normdokument oder -dokumenten entspricht/entsprechen, unter der Voraussetzung, daß sie gemäß unseren Anweisungen eingesetzt werden:
03 sont conformes à la/aux norme(s) ou autre(s) document(s) normatif(s), pour autant qu'ils soient utilisés conformément à nos instructions:
04 conform de volgende norm(en) of één of meer andere bindende documenten zijn, op voorwaarde dat ze worden gebruikt overeenkomstig onze instructies:
05 están en conformidad con la(s) siguiente(s) norma(s) u otro(s) documento(s) normativo(s), siempre que sean utilizados de acuerdo con nuestras instrucciones:
06 sono conformi al(i) seguente(i) standard(s) o altro(i) documento(i) a carattere normativo, a patto che vengano usati in conformità alle nostre istruzioni:
07 είναι σύμφωνα με τα(α) ακόλουθο(α) πρότυπο(α) ή άλλο έγγραφο(α) κανονισμών, υπό την προϋπόθεση ότι χρησιμοποιούνται σύμφωνα με τις οδηγίες μας:
08 estão em conformidade com a(s) seguinte(s) norma(s) ou outro(s) documento(s) normativo(s), desde que estes sejam utilizados de acordo com as nossas instruções:
09 соответствуют следующим стандартам или другим нормативным документам, при условии их использования согласно нашим инструкциям:
10 overholder følgende standard(er) eller andet/andre retningsgivende dokument(er), forudsat at disse anvendes i henhold til vore instrukser:
11 respektive utrustning är utförd i överensstämmelse med och följer följande standard(er) eller andra normgivande dokument, under förutsättning att användning sker i överensstämmelse med våra instruktioner:
12 respektive utstyr er i overensstemmelse med følgende standard(er) eller andre normgivende dokument(er), under forutsetning av at disse brukes i henhold til våre instrukser:
13 vastaavat seuraavien standardien ja muiden ohjeellisten dokumenttien vaatimuksia edellyttäen, että niitä käytetään ohjeidemme mukaisesti:
14 za předpokladu, že jsou využívány v souladu s našimi pokyny, odpovídají následujícím normám nebo normativním dokumentům:
15 u skladu sa slijedećim standardom(ima) ili drugim normativnim dokumentom(ima), uz uvjet da se oni koriste u skladu s našim uputama:
16 megfelelnek az alábbi szabvány(ok)nak vagy egyéb irányadó dokumentum(ok)nak, ha azokat előírás szerint használják:
17 spełniają wymogi następujących norm i innych dokumentów normalizacyjnych, pod warunkiem że używane są zgodnie z naszymi instrukcjami:
18 sunt în conformitate cu următorul (următoarele) standard(e) sau alt(e) document(e) normativ(e), cu condiţia ca acestea să fie utilizate în conformitate cu instrucţiunile noastre:
19 skladni z naslednjimi standardi in drugimi normativi, pod pogojem, da se uporabljajo v skladu z našimi navodili:
20 on vastavuses järgmis(t)e standardi(te)ga või teiste normatiivsete dokumentidega, kui neid kasutatakse vastavalt meie juhenditele:
21 съответстват на следните стандарти или други нормативни документи, при условие, че се използват съгласно нашите инструкции:
22 atitinka žemiau nurodytus standartus ir (arba) kitus norminius dokumentus su sąlyga, kad yra naudojami pagal mūsų nurodymus:
23 tad, ja lietoti atbilstoši ražotāja norādījumiem, atbilst sekojošiem standartiem un citiem normatīviem dokumentiem:
24 sú v zhode s nasledovnou(ými) normou(ami) alebo iným(i) normatívnym(i) dokumentom(ami), za predpokladu, že sa používajú v súlade s našim návodom:
25 ürünün, talimatlarımıza göre kullanılması koşuluyla aşağıdaki standartlar ve norm belirten belgelerle uyumludur:

EN60335-2-40,

01 following the provisions of:
02 gemäß den Vorschriften der:
03 conformément aux stipulations des:
04 overeenkomstig de bepalingen van:
05 siguiendo las disposiciones de:
06 secondo le prescrizioni per:
07 με τήρηση των διατάξεων των:
08 de acordo com o previsto em:
09 в соответствии с положениями:
10 under iagttagelse af bestemmelserne i:
11 enligt villkoren i:
12 gitt i henhold til bestemmelsene i:
13 noudattaen määräyksiä:
14 za dodržení ustanovení předpisu:
15 prema odredbama:
16 követi a(z):
17 zgodnie z postanowieniami Dyrektyw:
18 în urma prevederilor:
19 ob upoštevanju določb:
20 vastavalt nõuetele:
21 спедвайки клаузите на:
22 laikantis nuostatų, pateikiamų:
23 ievērojot prasības, kas noteiktas:
24 održiavajúc ustanovenia:
25 bunun koşullarına uygun olarak:

Low Voltage 2014/35/EU
Machinery 2006/42/EC **
Electromagnetic Compatibility 2014/30/EU *

01 Directives, as amended.
02 Direktiven, gemäß Änderung.
03 Directives, telles que modifiées.
04 Richtlijnen, zoals geamendeerd.
05 Directivas, según lo enmendado.
06 Direttive, come da modifica.
07 Οδηγιών, όπως έχουν τροποποιηθεί.
08 Directivas, conforme alteração em.
09 Директив со всеми поправками.
10 Direktiver, med senere ændringer.
11 Direktiv, med företagna ändringar.
12 Direktiver, med foretatte endringer.
13 Direktiivejä, sellaisina kuin ne ovat muutettuina.
14 v platném znění.
15 Smjernice, kako je izmijenjeno.
16 irányelv(ek) és módosításaik rendelkezéseit.
17 z późniejszymi poprawkami.
18 Directivelor, cu amendamentele respective.
19 Direktive z vsemi spremembami.
20 Direktiivid koos muudatustega.
21 Директиви, с техните изменения.
22 Direktyvose su papildymais.
23 Direktīvās un to papildinājumos.
24 Smernice, v platnom znení.
25 Değiştirilmiş halleriyle Yönetmelikler.

01 Note* as set out in <A> and judged positively by <B> according to the **Certificate** <C>.
02 Hinweis* wie in <A> aufgeführt und von <B> positiv beurteilt gemäß **Zertifikat** <C>.
03 Remarque* tel que défini dans <A> et évalué positivement par <B> conformément au **Certificat** <C>.
04 Bemerk* zoals vermeld in <A> en positief beoordeeld door <B> overeenkomstig **Certificaat** <C>.
05 Nota* como se establece en <A> y es valorado positivamente por <B> de acuerdo con el **Certificado** <C>.
06 Nota* delineato nel <A> e giudicato positivamente da <B> secondo il **Certificato** <C>.
07 Σημείωση* όπως καθορίζεται στο <A> και κρίνεται θετικά από το <B> σύμφωνα με το **Πιστοποιητικό** <C>.
08 Nota* tal como estabelecido em <A> e com o parecer positivo de <B> de acordo com o **Certificado** <C>.
09 Примечание* как указано в <A> и в соответствии с положительным решением <B> согласно **Свидетельству** <C>.
10 Bemærk* som anført i <A> og positivt vurderet af <B> i henhold til **Certifikat** <C>.
11 Information* enligt <A> och godkänts av <B> enligt **Certifikatet** <C>.
12 Merk* som det fremkommer i <A> og gjennom positiv bedømmelse av <B> ifølge **Sertifikat** <C>.
13 Huom* jotka on esitetty asiakirjassa <A> ja jotka <B> on hyväksynyt **Sertifikaatin** <C> mukaisesti.
14 Poznámka* jak bylo uvedeno v <A> a pozitivně zjištěno <B> v souladu s **osvědčením** <C>.
15 Napomena* kako je izloženo u <A> i pozitivno ocijenjeno od strane <B> prema **Certifikatu** <C>.
16 Megjegyzés* a(z) <A> alapján, a(z) <B> igazolta a megfelelést, a(z) <C> **tanúsítvány** szerint.
17 Uwaga* zgodnie z dokumentacją <A>, pozytywną opinią <B> i **Świadectwem** <C>.
18 Notă* aşa cum este stabilit în <A> şi apreciat pozitiv de <B> în conformitate cu **Certificatul** <C>.
19 Opomba* kot je določeno v <A> in odobreno s strani <B> v skladu s **certifikatom** <C>.
20 Märkus* nagu on näidatud dokumendis <A> ja heaks kiidetud <B> järgi vastavalt **sertifikaadile** <C>.
21 Забележка* както е изложено в <A> и оценено положително от <B> съгласно **Сертификата** <C>.
22 Pastaba* kaip nustatyta <A> ir kaip teigiamai nuspręsta <B> pagal **Sertifikatą** <C>.
23 Piezīmes* kā norādīts <A> un atbilstoši <B> pozitīvajam vērtējumam saskaņā ar **sertifikātu** <C>.
24 Poznámka* ako bolo uvedené v <A> a pozitívne zistené <B> v súlade s **osvedčením** <C>.
25 Not* <A>'da belirtildiği gibi ve <C> **Sertifikasına** göre <B> tarafından olumlu olarak değerlendirildiği gibi.

<A>	DAIKIN.TCF.032D11/01-2019
<B>	DEKRA (NB0344)
<C>	2159619.0551-EMC

01** DICz*** is authorised to compile the Technical Construction File.
02** DICz*** hat die Berechtigung die Technische Konstruktionsakte zusammenzustellen.
03** DICz*** est autorisé à compiler le Dossier de Construction Technique.
04** DICz*** is bevoegd om het Technisch Constructiedossier samen te stellen.
05** DICz*** está autorizado a compilar el Archivo de Construcción Técnica.
06** DICz*** è autorizzata a redigere il File Tecnico di Costruzione.
07** Η DICz*** είναι εξουσιοδοτημένη να συντάξει τον Τεχνικό φάκελο κατασκευής.
08** A DICz*** está autorizada a compilar a documentação técnica de fabrico.
09** Компания DICz*** уполномочена составить Комплект технической документации.
10** DICz*** er autoriseret til at udarbejde de tekniske konstruktionsdata.
11** DICz*** är bemyndigade att sammanställa den tekniska konstruktionsfilen.
12** DICz*** har tillatelse til å kompilere den Tekniske konstruksjonsfilen.
13** DICz*** on valtuutettu laatimaan Teknisen asiakirjan.
14** Společnost DICz*** má oprávnění ke kompilaci souboru technické konstrukce.
15** DICz*** je ovlašten za izradu Datoteke o tehničkoj konstrukciji.
16** A DICz*** jogosult a műszaki konstrukciós dokumentáció összeállítására.
17** DICz*** ma upoważnienie do zbierania i opracowywania dokumentacji konstrukcyjnej.
18** DICz*** este autorizat să compileze Dosarul tehnic de construcţie.
19** DICz*** je pooblaščen za sestavo datoteke s tehnično mapo.
20** DICz*** on volitatud koostama tehnilist dokumentatsiooni.
21** DICz*** е оторизирана да състави Акта за техническа конструкция.
22** DICz*** yra įgaliota sudaryti šį techninės konstrukcijos failą.
23** DICz*** ir autorizēts sastādīt tehnisko dokumentāciju.
24** Spoločnosť DICz*** je oprávnená vytvoriť súbor technickej konštrukcie.
25** DICz*** Teknik Yapı Dosyasını derlemeye yetkilidir.

***DICz = Daikin Industries Czech Republic s.r.o.

3P475203-15M

DAIKIN

Yasuto Hiraoka
Managing Director
Pilsen, 1st of February 2019

DAIKIN INDUSTRIES CZECH REPUBLIC s.r.o.
U Nové Hospody 1/1155, 301 00 Plzeň Skvrňany,
Czech Republic

CE - DECLARATION-OF-CONFORMITY
CE - KONFORMITÄTSERKLÄRUNG
CE - DECLARATION-DE-CONFORMITE
CE - CONFORMITEITSVERKLARING
CE - DECLARACION-DE-CONFORMIDAD
CE - DICHIARAZIONE-DI-CONFORMITA
CE - ΔΗΛΩΣΗ ΣΥΜΜΟΡΦΩΣΗΣ
CE - DECLARAÇÃO-DE-CONFORMIDADE
CE - ЗАЯВЛЕНИЕ-О-СООТВЕТСТВИИ
CE - OVERENSSTEMMELSESERKLÆRING
CE - FÖRSÄKRAN-OM-ÖVERENSTÄMMELSE
CE - ERKLÆRING OM-SAMSVAR
CE - ILMOITUS-YHDENMUKAISUUDESTA
CE - PROHLÁŠENÍ-O-SHODĚ
CE - IZJAVA-O-USKLAĐENOSTI
CE - MEGFELELŐSÉGI-NYILATKOZAT
CE - DEKLARACJA-ZGODNOŚCI
CE - DECLARAŢIE-DE-CONFORMITATE
CE - IZJAVA O SKLADNOSTI
CE - VASTAVUSDEKLARATSIOON
CE - ДЕКЛАРАЦИЯ-ЗА-СЪОТВЕТСТВИЕ
CE - ATITIKTIES-DEKLARACIJA
CE - ATBILSTĪBAS-DEKLARĀCIJA
CE - VYHLÁSENIE-ZHODY
CE - UYGUNLUK-BEYANI

Daikin Industries Czech Republic s.r.o.

01 (GB) declares under its sole responsibility that the air conditioning models to which this declaration relates:
02 (D) erklärt auf seine alleinige Verantwortung daß die Modelle der Klimageräte für die diese Erklärung bestimmt ist:
03 (F) déclare sous sa seule responsabilité que les appareils d'air conditionné visés par la présente déclaration:
04 (NL) verklaart hierbij op eigen exclusieve verantwoordelijkheid dat de airconditioning units waarop deze verklaring betrekking heeft:
05 (E) declara baja su única responsabilidad que los modelos de aire acondicionado a los cuales hace referencia la declaración:
06 (I) dichiara sotto sua responsabilità che i condizionatori modello a cui è riferita questa dichiarazione:
07 (GR) δηλώνει με αποκλειστική της ευθύνη ότι τα μοντέλα των κλιματιστικών συσκευών στα οποία αναφέρεται η παρούσα δήλωση:
08 (P) declara sob sua exclusiva responsabilidade que os modelos de ar condicionado a que esta declaração se refere:
09 (RUS) заявляет, исключительно под свою ответственность, что модели кондиционеров воздуха, к которым относится настоящее заявление:
10 (DK) erklærer under eneansvar, at klimaanlægmodellerne, som denne deklaration vedrører:
11 (S) deklarerar i egenskap av huvudansvarig, att luftkonditioneringsmodellerna som berörs av denna deklaration innebär att:
12 (N) erklærer et fullstendig ansvar for at de luftkondisjoneringsmodeller som berøres av denne deklarasjon, innebærer at:
13 (FIN) ilmoittaa yksinomaan omalla vastuullaan, että tämän ilmoituksen tarkoittamat ilmastointilaitteiden mallit:
14 (CZ) prohlašuje ve své plné odpovědnosti, že modely klimatizace, k nimž se toto prohlášení vztahuje:
15 (HR) izjavljuje pod isključivo vlastitom odgovornošću da su modeli klima uređaja na koje se ova izjava odnosi:
16 (H) teljes felelőssége tudatában kijelenti, hogy a klímaberendezés modellek, melyekre e nyilatkozat vonatkozik:
17 (PL) deklaruje na własną i wyłączną odpowiedzialność, że modele klimatyzatorów, których dotyczy niniejsza deklaracja:
18 (RO) declară pe proprie răspundere că aparatele de aer condiţionat la care se referă această declaraţie:
19 (SLO) z vso odgovornostjo izjavlja, da so modeli klimatskih naprav, na katere se izjava nanaša:
20 (EST) kinnitab oma täielikul vastutusel, et käesoleva deklaratsiooni alla kuuluvad kliimaseadmete mudelid:
21 (BG) декларира на своя отговорност, че моделите климатична инсталация, за които се отнася тази декларация:
22 (LT) visiška savo atsakomybe skelbia, kad oro kondicionavimo prietaisų modeliai, kuriems yra taikoma ši deklaracija:
23 (LV) ar pilnu atbildību apliecina, ka tālāk uzskaitīto modeļu gaisa kondicionētāji, uz kuriem attiecas šī deklarācija:
24 (SK) vyhlasuje na vlastnú zodpovednosť, že tieto klimatizačné modely, na ktoré sa vzťahuje toto vyhlásenie:
25 (TR) tamamen kendi sorumluluğunda olmak üzere bu bildirinin ilgili olduğu klima modellerinin aşağıdaki gibi olduğunu beyan eder:

2AMXF50A2V1B,

01 are in conformity with the following standard(s) or other normative document(s), provided that these are used in accordance with our instructions:
02 der/den folgenden Norm(en) oder einem anderen Normdokument oder dokumenten entspricht/entsprechen, unter der Voraussetzung, daß sie gemäß unseren Anweisungen eingesetzt werden:
03 sont conformes à la/aux norme(s) ou autre(s) document(s) normatif(s), pour autant qu'ils soient utilisés conformément à nos instructions:
04 conform de volgende norm(en) of één of meer andere bindende documenten zijn, op voorwaarde dat ze worden gebruikt overeenkomstig onze instructies:
05 están en conformidad con la(s) siguiente(s) norma(s) u otro(s) documento(s) normativo(s), siempre que sean utilizados de acuerdo con nuestras instrucciones:
06 sono conformi al(i) seguente(i) standard(s) o altro(i) documento(i) a carattere normativo, a patto che vengano usati in conformità alle nostre istruzioni:
07 είναι σύμφωνα με το(α) ακόλουθο(α) πρότυπο(α) ή άλλο έγγραφο(α) κανονισμών, υπό την προϋπόθεση ότι χρησιμοποιούνται σύμφωνα με τις οδηγίες μας:
08 estão em conformidade com a(s) seguinte(s) norma(s) ou outro(s) documento(s) normativo(s), desde que estes sejam utilizados de acordo com as nossas instruções:
09 соответствуют следующим стандартам или другим нормативным документам, при условии их использования согласно нашим инструкциям:
10 overholder følgende standard(er) eller andet/andre retningsgivende dokument(er), forudsat at disse anvendes i henhold til vore instrukser:
11 respektive utrustning är utförd i överensstämmelse med och följer följande standard(er) eller andra normgivande dokument, under förutsättning att användning sker i överensstämmelse med våra instruktioner:
12 respektive utstyr er i overensstemmelse med følgende standard(er) eller andre normgivende dokument(er), under forutsetning av at disse brukes i henhold til våre instrukser:
13 vastaavat seuraavien standardien ja muiden ohjeellisten dokumenttien vaatimuksia edellyttäen, että niitä käytetään ohjeidemme mukaisesti:
14 za předpokladu, že jsou využívány v souladu s našimi pokyny, odpovídají následujícím normám nebo normativním dokumentům:
15 u skladu sa slijedećim standardom(ima) ili drugim normativnim dokumentom(ima), uz uvjet da se oni koriste u skladu s našim uputama:
16 megfelelnek az alábbi szabvány(ok)nak vagy egyéb irányadó dokumentum(ok)nak, ha azokat előírás szerint használják:
17 spełniają wymogi następujących norm i innych dokumentów normalizacyjnych, pod warunkiem że używane są zgodnie z naszymi instrukcjami:
18 sunt în conformitate cu următorul (următoarele) standard(e) sau alt(e) document(e) normativ(e), cu condiţia ca acestea să fie utilizate în conformitate cu instrucţiunile noastre:
19 skladni z naslednjimi standardi in drugimi normativi, pod pogojem, da se uporabljajo v skladu z našimi navodili:
20 on vastavuses järgmis(tje standardi(te)ga või teiste normatiivsete dokumentidega, kui neid kasutatakse vastavalt meie juhenditele:
21 съответстват на следните стандарти или други нормативни документи, при условие, че се използват съгласно нашите инструкции:
22 atitinka žemiau nurodytus standartus ir (arba) kitus norminius dokumentus su sąlyga, kad yra naudojami pagal mūsų nurodymus:
23 tad, ja lietoti atbilstoši ražotāja norādījumiem, atbilst sekojošiem standartiem un citiem normatīviem dokumentiem:
24 sú v zhode s nasledovnou(ými) normou(ami) alebo iným(i) normatívnym(i) dokumentom(ami), za predpokladu, že sa používajú v súlade s našim návodom:
25 ürünün, talimatlarımıza göre kullanılması koşuluyla aşağıdaki standartlar ve norm belirten belgelerle uyumludur:

EN60335-2-40,

01 following the provisions of:
02 gemäß den Vorschriften der:
03 conformément aux stipulations des:
04 overeenkomstig de bepalingen van:
05 siguiendo las disposiciones de:
06 secondo le prescrizioni per:
07 με τήρηση των διατάξεων των:
08 de acordo com o previsto em:
09 в соответствии с положениями:
10 under iagttagelse af bestemmelserne i:
11 enligt villkoren i:
12 gitt i henhold til bestemmelsene i:
13 noudattaen määräyksiä:
14 za dodržení ustanovení předpisu:
15 prema odredbama:
16 követi a(z):
17 zgodnie z postanowieniami Dyrektyw:
18 în urma prevederilor:
19 ob upoštevanju določb:
20 vastavalt nõuetele:
21 спедвайки клаузите на:
22 laikantis nuostatų, pateikiamų:
23 ievērojot prasības, kas noteiktas:
24 održiavajúc ustanovenia:
25 bunun koşullarına uygun olarak:

Machinery 2006/42/EC ***
Electromagnetic Compatibility 2014/30/EU *
Pressure Equipment 2014/68/EU **
Low Voltage 2014/35/EU

01 Directives, as amended.
02 Direktiven, gemäß Änderung.
03 Directives, telles que modifiées.
04 Richtlijnen, zoals geamendeerd.
05 Directivas, según lo enmendado.
06 Direttive, come da modifica.
07 Οδηγιών, όπως έχουν τροποποιηθεί.
08 Directivas, conforme alteração em.
09 Директив со всеми поправками.
10 Direktiver, med senere ændringer.
11 Direktiv, med företagna ändringar.
12 Direktiver, med foretatte endringer.
13 Direktiivejä, sellaisina kuin ne ovat muutettuina.
14 v platném znění.
15 Smjernice, kako je izmijenjeno.
16 irányelv(ek) és módosításaik rendelkezéseit.
17 z późniejszymi poprawkami.
18 Directivelor, cu amendamentele respective.
19 Direktive z vsemi spremembami.
20 Direktiivid koos muudatustega.
21 Директиви, с техните изменения.
22 Direktyvose su papildymais.
23 Direktīvās un to papildinājumos.
24 Smernice, v platnom znení.
25 Değiştirilmiş halleriyle Yönetmelikler.

01 * as set out in <A> and judged positively by <B> according to the **Certificate** <C>.
** as set out in the Technical Construction File <D> and judged positively by <E> (Applied module <F>) according to the **Certificate** <G>. Risk category <H>. Also refer to next page.
02 * wie in <A> aufgeführt und von <B> positiv beurteilt gemäß **Zertifikat** <C>.
** wie in der Technischen Konstruktionsakte <D> aufgeführt und von <E> (Angewandtes Modul <F>) positiv ausgezeichnet positiv ausgezeichnet gemäß **Zertifikat** <G>. Risikoart <H>. Siehe auch nächste Seite.
03 * tel que défini dans <A> et évalué positivement par <B> conformément au **Certificat** <C>.
** tel que stipulé dans le Fichier de Construction Technique <D> et jugé positivement par <E> (Module appliqué <F>) conformément au **Certificat** <G>. Catégorie de risque <H>. Se reporter également à la page suivante.
04 * zoals vermeld in <A> en positief beoordeeld door <B> overeenkomstig **Certificaat** <C>.
** zoals vermeld in het Technisch Constructiedossier <D> en in orde bevonden door <E> (Toegepaste module <F>) overeenkomstig **Certificaat** <G>. Risicocategorie <H>. Zie ook de volgende pagina.
05 * como se establece en <A> y es valorado positivamente por <B> de acuerdo con el **Certificado** <C>.
** tal como se expone en el Archivo de Construcción Técnica <D> y juzgado positivamente por <E> (Modulo aplicado <F>) según el **Certificado** <G>. Categoría de riesgo <H>. Consulte también la siguiente página.
06 * delineato nel <A> e giudicato positivamente da <B> secondo il **Certificato** <C>.
** delineato nel File Tecnico di Costruzione <D> e giudicato positivamente da <E> (Modulo <F> applicato) secondo il **Certificato** <G>. Categoria di rischio <H>. Fare riferimento anche alla pagina successiva.
07 * όπως καθορίζεται στο <A> και κρίνεται θετικά από το <B> σύμφωνα με το **Πιστοποιητικό** <C>.
** όπως προσδιορίζεται στο Αρχείο Τεχνικής Κατασκευής <D> και κρίνεται θετικά από το <E> (Χρησιμοποιούμενη υπομονάδα <F>) σύμφωνα με το **Πιστοποιητικό** <G>. Κατηγορία επικινδυνότητας <H>. Ανατρέξτε επίσης στην επόμενη σελίδα.
08 * tal como estabelecido em <A> e com o parecer positivo de <B> de acordo com o **Certificado** <C>.
** tal como estabelecido no Ficheiro Técnico de Construção <D> e com o parecer positivo de <E> (Módulo aplicado <F>) de acordo com o **Certificado** <G>. Categoria de risco <H>. Consultar também a página seguinte.
09 * как указано в <A> и в соответствии с положительным решением <B> согласно **Свидетельству** <C>.
** как указано в Досье технического толкования <D> и в соответствии с положительным решением <E> (Прикладной модуль <F>) согласно **Свидетельству** <G>. Категория риска <H>. Также смотрите следующую страницу.
10 * som anført i <A> og positivt vurderet af <B> i henhold til **Certifikat** <C>.
** som anført i den Tekniske Konstruktionsfil <D> og positivt vurderet af <E> (Anvendt modul <F>) i henhold til **Certifikat** <G>. Risikoklasse <H>. Se også næste side.
11 * enligt <A> och godkänts av <B> enligt **Certifikatet** <C>.
** i enlighet med den Tekniska Konstruktionsfilen <D> som positivt intygats av <E> (Fastsatt modul <F>) vilket också framgår av **Certifikat** <G>. Riskkategori <H>. Se även nästa sida.
12 * som det fremkommer i <A> og gjennom positiv bedømmelse av <B> ifølge **Sertifikat** <C>.
** som det fremkommer i den Tekniske Konstruksjonsfilen <D> og gjennom positiv bedømmelse av <E> (Anvendt modul <F>) ifølge **Sertifikat** <G>. Risikokategori <H>. Se også neste side.
13 * jotka on esitetty asiakirjassa <A> ja jotka <B> on hyväksynyt **Sertifikaatin** <C> mukaisesti.
** jotka on esitetty Teknisessä Asiakirjassa <D> ja jotka <E> on hyväksynyt (Sovellettu moduli <F>) **Sertifikaatin** <G> mukaisesti. Vaaraluokka <H>. Katso myös seuraava sivu.
14 * jak bylo uvedeno v <A> a pozitivně zjištěno <B> v souladu s **osvědčením** <C>.
** jak bylo uvedeno v souboru technické konstrukce <D> a pozitivně zjištěno <E> (použitý modul <F>) v souladu s **osvědčením** <G>. Kategorie rizik <H>. Viz také následující strana.
15 * kako je izloženo u <A> i pozitivno ocijenjeno od strane <B> prema **Certifikatu** <C>.
** kako je izloženo u Datoteci o tehničkoj konstrukciji <D> i pozitivno ocijenjeno od strane <E> (Primijenjen modul <F>) prema **Certifikatu** <G>. Kategorija opasnosti <H>. Također pogledajte na slijedećoj stranici.
16 * a(z) <A> alapján, a(z) <B> igazolta a megfelelést, a(z) <C> **tanúsítvány** szerint.
** a(z) <D> műszaki konstrukciós dokumentáció alapján, a(z) <E> igazolta a megfelelést (alkalmazott modul: <F>), a(z) <G> **tanúsítvány** szerint. Veszélyességi kategória <H>. Lásd még a következő oldalon.
17 * zgodnie z dokumentacją <A>, pozytywną opinią <B> i **Świadectwem** <C>.
** zgodnie z archiwalną dokumentacją konstrukcyjną <D> i pozytywną opinią <E> (Zastosowany moduł <F>) zgodnie ze **Świadectwem** <G>. Kategoria zagrożenia <H>. Patrz także następna strona.
18 * aşa cum este stabilit în <A> şi apreciat pozitiv de <B> în conformitate cu **Certificatul** <C>.
** conform celor stabilite în Dosarul tehnic de construcţie <D> şi apreciate pozitiv de <E> (Modul aplicat <F>) în conformitate cu **Certificatul** <G>. Categorie de risc <H>. Consultaţi de asemenea pagina următoare.
19 * kot je določeno v <A> in odobreno s strani <B> v skladu s **certifikatom** <C>.
** kot je določeno v tehnični mapi <D> in odobreno s strani <E> (Uporabljen modul <F>) v skladu s **certifikatom** <G>. Kategorija tveganja <H>. Glejte tudi na naslednji strani.
20 * nagu on näidatud dokumendis <A> ja heaks kiidetud <B> järgi vastavalt **sertifikaadile** <C>.
** nagu on näidatud tehnilises dokumentatsioonis <D> ja heaks kiidetud <E> järgi (lisamoodul <F>) vastavalt **sertifikaadile** <G>. Riskikategooria <H>. Vaadake ka järgmist lehekülge.
21 * както е изложено в <A> и оценено положително от <B> съгласно **Сертификата** <C>.
** както е заложено в Акта за техническа конструкция <D> и оценено положително от <E> (Приложен модул <F>) съгласно **Сертификат** <G>. Категория риск <H>. Вижте също на следващата страница.
22 * kaip nustatyta <A> ir kaip teigiamai nuspręsta <B> pagal **Sertifikatą** <C>.
** kaip nurodyta Techninėje konstrukcijos byloje <D> ir patvirtinta <E> (taikomas modulis <F>) pagal **pažymėjimą** <G>. Rizikos kategorija <H>. Taip pat žiūrėkite ir kitą puslapį.
23 * kā norādīts <A> un atbilstoši <B> pozitīvajam vērtējumam saskaņā ar **sertifikātu** <C>.
** kā noteikts tehniskajā dokumentācijā <D>, atbilstoši <E> pozitīvajam lēmumam (piekrītīgā sadaļa: <F>), ko apliecina **sertifikāts** <G>. Riska kategorija <H>. Skat. arī nākošo lappusi.
24 * ako bolo uvedené v <A> a pozitívne zistené <B> v súlade s **osvedčením** <C>.
** ako je to stanovené v Súbore technickej konštrukcie <D> a kladne posúdené <E> (Aplikovaný modul <F>) podľa **Certifikátu** <G>. Kategória nebezpečia <H>. Viď tiež nasledovnú stranu.
25 * <A>'da belirtildiği gibi ve <C> **Sertifikasına** göre <B> tarafından olumlu olarak değerlendirildiği gibi.
** <D> Teknik Yapı Dosyasında belirtildiği gibi ve <G> **Sertifikasına** göre <E> tarafından olumlu olarak (Uygulanan modül <F>) değerlendirilmiştir. Risk kategorisi <H>. Ayrıca bir sonraki sayfaya bakın.

<A>	DAIKIN.TCF.032D11/01-2019
<B>	DEKRA (NB0344)
<C>	2159619.0551-EMC
<D>	TCF-0232A-01
<E>	VINÇOTTE nv (NB0026)
<F>	D1
<G>	—
<H>	II

01*** DICz# is authorised to compile the Technical Construction File.
02*** DICz# hat die Berechtigung die Technische Konstruktionsakte zusammenzustellen.
03*** DICz# est autorisé à compiler le Dossier de Construction Technique.
04*** DICz# is bevoegd om het Technisch Constructiedossier samen te stellen.
05*** DICz# está autorizado a compilar el Archivo de Construcción Técnica.
06*** DICz# è autorizzata a redigere il File Tecnico di Costruzione.
07*** Η DICz# είναι εξουσιοδοτημένη να συντάξει τον Τεχνικό φάκελο κατασκευής.
08*** A DICz# está autorizada a compilar a documentação técnica de fabrico.
09*** Компания DICz# уполномочена составить Комплект технической документации.
10*** DICz# er autoriseret til at udarbejde de tekniske konstruktionsdata.
11*** DICz# är bemyndigade att sammanställa den tekniska konstruktionsfilen.
12*** DICz# har tillatelse til å kompilere den Tekniske konstruksjonsfilen.
13*** DICz# on valtuutettu laatimaan Teknisen asiakirjan.
14*** Společnost DICz# má oprávnění ke kompilaci souboru technické konstrukce.
15*** DICz# je ovlašten za izradu Datoteke o tehničkoj konstrukciji.
16*** A DICz# jogosult a műszaki konstrukciós dokumentáció összeállítására.
17*** DICz# ma upoważnienie do zbierania i opracowywania dokumentacji konstrukcyjnej.
18*** DICz# este autorizat să compileze Dosarul tehnic de construcţie.
19*** DICz# je pooblaščen za sestavo datoteke s tehnično mapo.
20*** DICz# on volitatud koostama tehnilist dokumentatsiooni.
21*** DICz# e оторизирана да състави Акта за техническа конструкция.
22*** DICz# yra įgaliota sudaryti Šį techninės konstrukcijos failą.
23*** DICz# ir autorizēts sastādīt tehnisko dokumentāciju.
24*** Spoločnosť DICz# je oprávnená vytvoriť súbor technickej konštrukcie.
25*** DICz# Teknik Yapı Dosyasını derlemeye yetkilidir.

#DICz = Daikin Industries Czech Republic s.r.o.

2P427092-17W

CE - DECLARATION-OF-CONFORMITY
CE - KONFORMITÄTSERKLÄRUNG
CE - DECLARATION-DE-CONFORMITE
CE - CONFORMITEITSVERKLARING

CE - DECLARACION-DE-CONFORMIDAD
CE - DICHIARAZIONE-DI-CONFORMITA
CE - ΔΗΛΩΣΗ ΣΥΜΜΟΡΦΩΣΗΣ

CE - DECLARAÇÃO-DE-CONFORMIDADE
CE - ЗАЯВЛЕНИЕ-О-СООТВЕТСТВИИ
CE - OVERENSSTEMMELSESERKLÆRING
CE - FÖRSÄKRAN-OM-ÖVERENSTÄMMELSE

CE - ERKLÆRING OM-SAMSVAR
CE - ILMOITUS-YHDENMUKAISUUDESTA
CE - PROHLÁŠENÍ-O-SHODĚ

CE - IZJAVA-O-USKLAĐENOSTI
CE - MEGFELELŐSÉGI-NYILATKOZAT
CE - DEKLARACJA-ZGODNOŚCI
CE - DECLARAŢIE-DE-CONFORMITATE

CE - IZJAVA O SKLADNOSTI
CE - VASTAVUSDEKLARATSIOON
CE - ДЕКЛАРАЦИЯ-ЗА-СЪОТВЕТСТВИЕ

CE - ATITIKTIES-DEKLARACIJA
CE - ATBILSTĪBAS-DEKLARĀCIJA
CE - VYHLÁSENIE-ZHODY
CE - UYGUNLUK-BEYANI

01 (GB) continuation of previous page:
02 (D) Fortsetzung der vorherigen Seite:
03 (F) suite de la page précédente:
04 (NL) vervolg van vorige pagina:
05 (E) continuación de la página anterior:
06 (I) continua dalla pagina precedente:
07 (GR) συνέχεια από την προηγούμενη σελίδα:
08 (P) continuação da página anterior:
09 (RUS) продолжение предыдущей страницы:
10 (DK) fortsat fra forrige side:
11 (S) fortsättning från föregående sida:
12 (N) fortsettelse fra forrige side:
13 (FIN) jatkoa edellisseltä sivulta:
14 (CZ) pokračování z předchozí strany:
15 (HR) nastavak s prethodne stranice:
16 (H) folytatás az előző oldalról:
17 (PL) ciąg dalszy z poprzedniej strony:
18 (RO) continuarea paginii anterioare:
19 (SLO) nadaljevanje s prejšnje strani:
20 (EST) eelmise leheküljе järg:
21 (BG) продължение от предходната страница:
22 (LT) ankstesnio puslapio tęsinys:
23 (LV) iepriekšējās lappuses turpinājums:
24 (SK) pokračovanie z predchádzajúcej strany:
25 (TR) önceki sayfadan devam:

01 Design Specifications of the models to which this declaration relates:
02 Konstruktionsdaten der Modelle auf die sich diese Erklärung bezieht:
03 Spécifications de conception des modèles auxquels se rapporte cette déclaration:
04 Ontwerpspecificaties van de modellen waarop deze verklaring betrekking heeft:
05 Especificaciones de diseño de los modelos a los cuales hace referencia esta declaración:
06 Specifiche di progetto dei modelli cui fa riferimento la presente dichiarazione:
07 Προδιαγραφές Σχεδιασμού των μοντέλων με τα οποία σχετίζεται η δήλωση:
08 Especificações de projecto dos modelos a que se aplica esta declaração:
09 Проектные характеристики моделей, к которым относится настоящее заявление:
10 Typespecifikationer for de modeller, som denne erklæring vedrører:
11 Designspecifikationer för de modeller som denna deklaration gäller:
12 Konstruksjonsspesifikasjoner for de modeller som berøres av denne deklarasjonen:
13 Tätä ilmoitusta koskevien mallien rakennemäärittely:
14 Specifikace designu modelů, ke kterým se vztahuje toto prohlášení:
15 Specifikacije dizajna za modele na koje se ova izjava odnosi:
16 A jelen nyilatkozat tárgyát képező modellek tervezési jellemzői:
17 Specyfikacje konstrukcyjne modeli, których dotyczy deklaracja:
18 Specificaţiile de proiectare ale modelelor la care se referă această declaraţie:
19 Specifikacije tehničnega načrta za modele, na katere se nanaša ta deklaracija:
20 Deklaratsiooni alla kuuluvate mudelite disainispetsifikatsioonid:
21 Проектни спецификации на моделите, за които се отнася декларацията:
22 Konstrukcinės specifikacijos modelių, kurie susiję su šia deklaracija:
23 To modeļu dizaina specifikācijas, uz kurām attiecas šī deklarācija:
24 Konštrukčné špecifikácie modelu, ktorého sa týka toto vyhlásenie:
25 Bu bildirinin ilgili olduğu modellerin Tasarım Özellikleri:

01 · Maximum allowable pressure (PS): **<K>** (bar)
· Minimum/maximum allowable temperature (TS*):
* TSmin: Minimum temperature at low pressure side: **<L>** (°C)
* TSmax: Saturated temperature corresponding with the maximum allowable pressure (PS): **<M>** (°C)
· Refrigerant: **<N>**
· Setting of pressure safety device: **<P>** (bar)
· Manufacturing number and manufacturing year: refer to model nameplate

02 · Maximal zulässiger Druck (PS): **<K>** (Bar)
· Minimal/maximal zulässige Temperatur (TS*):
* TSmin: Mindesttemperatur auf der Niederdruckseite: **<L>** (°C)
* TSmax: Sättigungstemperatur die dem maximal zulässigen Druck (PS) entspricht: **<M>** (°C)
· Kältemittel: **<N>**
· Einstellung der Druck-Schutzvorrichtung: **<P>** (Bar)
· Herstellungsnummer und Herstellungsjahr: siehe Typenschild des Modells

03 · Pression maximale admise (PS): **<K>** (bar)
· Température minimum/maximum admise (TS*):
* TSmin: température minimum côté basse pression: **<L>** (°C)
* TSmax: température saturée correspondant à la pression maximale admise (PS): **<M>** (°C)
· Réfrigérant: **<N>**
· Réglage du dispositif de sécurité de pression: **<P>** (bar)
· Numéro de fabrication et année de fabrication: se reporter à la plaquette signalétique du modèle

04 · Maximaal toelaatbare druk (PS): **<K>** (bar)
· Minimaal/maximaal toelaatbare temperatuur (TS*):
* TSmin: Minimumtemperatuur aan lagedrukzijde: **<L>** (°C)
* TSmax: Verzadigde temperatuur die overeenstemt met de maximaal toelaatbare druk (PS): **<M>** (°C)
· Koelmiddel: **<N>**
· Instelling van drukbeveiliging: **<P>** (bar)
· Fabricagenummer en fabricagejaar: zie naamplaat model

05 · Presión máxima admisible (PS): **<K>** (bar)
· Temperatura mínima/máxima admisible (TS*):
* TSmin: Temperatura mínima en el lado de baja presión: **<L>** (°C)
* TSmax: Temperatura saturada correspondiente a la presión máxima admisible (PS): **<M>** (°C)
· Refrigerante: **<N>**
· Ajuste del presostato de seguridad: **<P>** (bar)
· Número de fabricación y año de fabricación: consulte la placa de especificaciones técnicas del modelo

06 · Pressione massima consentita (PS): **<K>** (bar)
· Temperatura minima/massima consentita (TS*):
* TSmin: temperatura minima nel lato di bassa pressione: **<L>** (°C)
* TSmax: temperatura satura corrispondente alla pressione massima consentita (PS): **<M>** (°C)
· Refrigerante: **<N>**
· Impostazione del dispositivo di controllo della pressione: **<P>** (bar)
· Numero di serie e anno di produzione: fare riferimento alla targhetta del modello

07 · Μέγιστη επιτρεπόμενη πίεση (PS): **<K>** (bar)
· Ελάχιστη/μέγιστη επιτρεπόμενη θερμοκρασία (TS*):
* TSmin: Ελάχιστη θερμοκρασία για την πλευρά χαμηλής πίεσης: **<L>** (°C)
* TSmax: Κορεσμένη θερμοκρασία που αντιστοιχεί με τη μέγιστη επιτρεπόμενη πίεση (PS): **<M>** (°C)
· Ψυκτικό: **<N>**
· Ρύθμιση της διάταξης ασφάλειας πίεσης: **<P>** (bar)
· Αριθμός κατασκευής και έτος κατασκευής: ανατρέξτε στην πινακίδα αναγνώρισης του μοντέλου

08 · Pressão máxima permitida (PS): **<K>** (bar)
· Temperaturas mínima e máxima permitidas (TS*):
* TSmin: Temperatura mínima em baixa pressão: **<L>** (°C)
* TSmax: Temperatura de saturação correspondente à pressão máxima permitida (PS): **<M>** (°C)
· Refrigerante: **<N>**
· Regulação do dispositivo de segurança da pressão: **<P>** (bar)
· Número e ano de fabrico: consultar a placa de especificações da unidade

09 · Максимально допустимое давление (PS): **<K>** (бар)
· Минимально/Максимально допустимая температура (TS*):
* TSmin: Минимальная температура на стороне низкого давления: **<L>** (°C)
* TSmax: Температура кипения, соответствующая максимально допустимому давлению (PS): **<M>** (°C)
· Хладагент: **<N>**
· Настройка устройства защиты по давлению: **<P>** (бар)
· Заводской номер и год изготовления: смотрите паспортную табличку модели

10 · Maks. tilladt tryk (PS): **<K>** (bar)
· Min./maks. tilladte temperatur (TS*):
* TSmin: Min. temperatur på lavtrykssiden: **<L>** (°C)
* TSmax: Mættet temperatur svarende til maks. tilladte tryk (PS): **<M>** (°C)
· Kølemiddel: **<N>**
· Indstilling af tryksikringsudstyr: **<P>** (bar)
· Produktionsnummer og fremstillingsår: se modellens fabriksskilt

11 · Maximalt tillåtet tryck (PS): **<K>** (bar)
· Min/max tillåten temperatur (TS*):
* TSmin: Minimumtemperatur på lågtryckssidan: **<L>** (°C)
* TSmax: Mättnadstemperatur som motsvarar maximalt tillåtet tryck (PS): **<M>** (°C)
· Köldmedel: **<N>**
· Inställning för tryksäkerhetsenhet: **<P>** (bar)
· Tillverkningsnummer och tillverkningsår: se modellens namnplåt

12 · Maksimalt tillatt trykk (PS): **<K>** (bar)
· Minimalt/maksimalt tillatt temperatur (TS*):
* TSmin: Minimumstemperatur på lavtrykkssiden: **<L>** (°C)
* TSmax: Metningstemperatur i samsvar med maksimalt tillatt trykk (PS): **<M>** (°C)
· Kjølemedium: **<N>**
· Innstilling av sikkerhetsanordning for trykk: **<P>** (bar)
· Produksjonsnummer og produksjonsår: se modellens merkeplate

13 · Suurin sallittu paine (PS): **<K>** (bar)
· Pienin/suurin sallittu lämpötila (TS*):
* TSmin: Alhaisin matalapainepuolen lämpötila: **<L>** (°C)
* TSmax: Suurinta sallittua painetta (PS) vastaava kyllästyslämpötila: **<M>** (°C)
· Kylmäaine: **<N>**
· Varmuuspainelaitteen asetus: **<P>** (bar)
· Valmistusnumero ja valmistusvuosi: katso mallin nimikilpi

14 · Maximální přípustný tlak (PS): **<K>** (bar)
· Minimální/maximální přípustná teplota (TS*):
* TSmin: Minimální teplota na nízkotlaké straně: **<L>** (°C)
* TSmax: Saturovaná teplota odpovídající maximálnímu přípustnému tlaku (PS): **<M>** (°C)
· Chladivo: **<N>**
· Nastavení bezpečnostního tlakového zařízení: **<P>** (bar)
· Výrobní číslo a rok výroby: viz typový štítek modelu

15 · Najveći dopušten tlak (PS): **<K>** (bar)
· Najniža/najviša dopuštena temperatura (TS*):
* TSmin: Najniža temperatura u području niskog tlaka: **<L>** (°C)
* TSmax: Standardna temperatura koja odgovara najvećem dopuštenom tlaku (PS): **<M>** (°C)
· Rashladno sredstvo: **<N>**
· Postavke sigurnosne naprave za tlak: **<P>** (bar)
· Proizvodni broj i godina proizvodnje: pogledajte natpisnu pločicu modela

16 · Legnagyobb megengedhető nyomás (PS): **<K>** (bar)
· Legkisebb/legnagyobb megengedhető hőmérséklet (TS*):
* TSmin: Legkisebb megengedhető hőmérséklet a kis nyomású oldalon: **<L>** (°C)
* TSmax: A legnagyobb megengedhető nyomásnak (PS) megfelelő telítettségi hőmérséklet: **<M>** (°C)
· Hűtőközeg: **<N>**
· A túlnyomás-kapcsoló beállítása: **<P>** (bar)
· Gyártási szám és gyártási év: lásd a berendezés adattábláján

17 · Maksymalne dopuszczalne ciśnienie (PS): **<K>** (bar)
· Minimalna/maksymalna dopuszczalna temperatura (TS*):
* TSmin: Minimalna temperatura po stronie niskociśnieniowej: **<L>** (°C)
* TSmax: Temperatura nasycenia odpowiadająca maksymalnemu dopuszczalnemu ciśnieniu (PS): **<M>** (°C)
· Czynnik chłodniczy: **<N>**
· Nastawa ciśnieniowego urządzenia bezpieczeństwa: **<P>** (bar)
· Numer fabryczny oraz rok produkcji: patrz tabliczka znamionowa modelu

18 · Presiune maximă admisibilă (PS): **<K>** (bar)
· Temperatură minimă/maximă admisibilă (TS*):
* TSmin: Temperatură minimă pe partea de presiune joasă: **<L>** (°C)
* TSmax: Temperatură de saturaţie corespunzând presiunii maxime admisibile (PS): **<M>** (°C)
· Agent frigorific: **<N>**
· Reglarea dispozitivului de siguranţă pentru presiune: **<P>** (bar)
· Numărul de fabricaţie şi anul de fabricaţie: consultaţi placa de identificare a modelului

19 · Maksimalni dovoljeni tlak (PS): **<K>** (bar)
· Minimalna/maksimalna dovoljena temperatura (TS*):
* TSmin: Minimalna temperatura na nizkotlačni strani: **<L>** (°C)
* TSmax: Nasičena temperatura, ki ustreza maksimalnemu dovoljenemu tlaku (PS): **<M>** (°C)
· Hladivo: **<N>**
· Nastavljanje varnostne naprave za tlak: **<P>** (bar)
· Tovarniška številka in leto proizvodnje: glejte napisno ploščico

20 · Maksimaalne lubatud surve (PS): **<K>** (bar)
· Minimaalne/maksimaalne lubatud temperatuuur (TS*):
* TSmin: Minimaalne temperatuur madalsurve küljel: **<L>** (°C)
* TSmax: Maksimaalsele lubatud survele (PS) vastav küllastunud temperatuur: **<M>** (°C)
· Jahutusaine: **<N>**
· Surve turvaseadme seadistus: **<P>** (bar)
· Tootmisnumber ja tootmisaasta: vaadake mudeli andmeplaati

21 · Максимално допустимо налягане (PS): **<K>** (bar)
· Минимално/максимално допустима температура (TS*):
* TSmin: Минимална температура от страната на ниското налягане: **<L>** (°C)
* TSmax: Температура на насищане, съответстваща на максимално допустимото налягане (PS): **<M>** (°C)
· Охладител: **<N>**
· Настройка на предпазното устройство за налягане: **<P>** (bar)
· Фабричен номер и година на производство: вижте табелката на модела

22 · Maksimalus leistinas slėgis (PS): **<K>** (bar)
· Minimalí/maksimali leistina temperatūra (TS*):
* TSmin: Minimali temperatūra žemo slėgio pusėje: **<L>** (°C)
* TSmax: Prisotinta temperatūra, atitinkamti maksimalų leistiną slėgį (PS): **<M>** (°C)
· Šaldymo skystis: **<N>**
· Apsauginio slėgio prietaiso nustatymas: **<P>** (bar)
· Gaminio numeris ir pagaminimo metai: žiūrėkite modelio pavadinimo plokštelę

23 · Maksimālais pieļaujamais spiediens (PS): **<K>** (bar)
· Minimālā/maksimālā pieļaujamā temperatūra (TS*):
* TSmin: Minimālā temperatūra zemā spiediena pusē: **<L>** (°C)
* TSmax: Piesātinātā temperatūra saskaņā ar maksimālo pieļaujamo spiedienu (PS): **<M>** (°C)
· Dzesinātājs: **<N>**
· Spiediena drošības ierīces iestatīšana: **<P>** (bar)
· Izgatavošanas numurs un izgatavošanas gads: skat. modeļa izgatavotājuzņēmuma plāksnītie

24 · Maximálny povolený tlak (PS): **<K>** (bar)
· Minimálna/maximálna povolená teplota (TS*):
* TSmin: Minimálna teplota na nízkotlakovej strane: **<L>** (°C)
* TSmax: Nasýtená teplota korešpondujúca s maximálnym povoleným tlakom (PS): **<M>** (°C)
· Chladivo: **<N>**
· Nastavenie tlakového poistného zariadenia: **<P>** (bar)
· Výrobné číslo a rok výroby: nájdete na výrobnom štítku modelu

25 · Izin verilen maksimum basınç (PS): **<K>** (bar)
· İzin verilen minimum/maksimum sıcaklık (TS*):
* TSmin: Düşük basınç tarafındaki minimum sıcaklık: **<L>** (°C)
* TSmax: İzin verilen maksimum basınca (PS) karşı gelen doyma sıcaklığı: **<M>** (°C)
· Soğutucu: **<N>**
· Basınç emniyet düzeninin ayarı: **<P>** (bar)
· İmalat numarası ve imalat yılı: modelin ünite plakasına bakın

<K>	PS	**41.7 bar**
<L>	TSmin	**–35 °C**
<M>	TSmax	**63.8 °C**
<N>		**R32**
<P>		**41.7 bar**

01 Name and address of the Notified body that judged positively on compliance with the Pressure Equipment Directive: **<Q>**
02 Name und Adresse der benannten Stelle, die positiv unter Einhaltung der Druckanlagen-Richtlinie urteilte: **<Q>**
03 Nom et adresse de l'organisme notifié qui a évalué positivement la conformité à la directive sur l'équipement de pression: **<Q>**
04 Naam en adres van de aangemelde instantie die positief geoordeeld heeft over de conformiteit met de Richtlijn Drukapparatuur: **<Q>**
05 Nombre y dirección del Organismo Notificado que juzgó positivamente el cumplimiento con la Directiva en materia de Equipos de Presión: **<Q>**
06 Nome e indirizzo dell'Ente riconosciuto che ha riscontrato la conformità alla Direttiva sulle apparecchiature a pressione: **<Q>**
07 Όνομα και διεύθυνση του Κοινοποιημένου οργανισμού που απεφάνθη θετικά για τη συμμόρφωση προς την Οδηγία Εξοπλισμών υπό Πίεση: **<Q>**
08 Nome e morada do organismo notificado, que avaliou favoravelmente a conformidade com a directiva sobre equipamentos pressurizados: **<Q>**
09 Название и адрес органа технической экспертизы, принявшего положительное решение о соответствии Директиве об оборудовании под давлением: **<Q>**
10 Navn og adresse på bemyndiget organ, der har foretaget en positiv bedømmelse af, at udstyret lever op til kravene i PED (Direktiv for Trykbærende Udstyr): **<Q>**
11 Namn och adress för det anmälda organ som godkänt uppfyllandet av tryckutrustningsdirektivet: **<Q>**
12 Navn på og adresse til det autoriserte organet som positivt bedømte samsvar med direktivet for trykkutstyr (Pressure Equipment Directive): **<Q>**
13 Sen ilmoitetun elimen nimi ja osoite, joka teki myönteisen päätöksen painelaitedirektiivin noudattamisesta: **<Q>**
14 Název a adresa informovaného orgánu, který vydal pozitivní posouzení shody se směrnicí o tlakových zařízeních: **<Q>**
15 Naziv i adresa prijavljenog tijela koje je donijelo pozitivnu prosudbu o usklađenosti sa Smjernicom za tlačnu opremu: **<Q>**
16 A nyomástartó berendezésekre vonatkozó irányelvnek való megfelelőséget igazoló bejelentett szervezet neve és címe: **<Q>**
17 Nazwa i adres Jednostki notyfikowanej, która wydała pozytywną opinię dotyczącą spełnienia wymogów Dyrektywy dot. Urządzeń Ciśnieniowych: **<Q>**
18 Denumirea şi adresa organismului notificat care a apreciat pozitiv conformarea cu Directiva privind echipamentele sub presiune: **<Q>**
19 Ime in naslov organa za ugotavljanje skladnosti, ki je pozitivno ocenil združljivost z Direktivo o tlačni opremi: **<Q>**
20 Teavitatud organi, mis hindas Surveseadmete Direktiiviga ühilduvust positiivselt, nimi ja aadress: **<Q>**
21 Наименование и адрес на упълномощения орган, който се е произнесъл положително относно съвместимостта с Директивата за оборудване под налягане: **<Q>**
22 Atsakingos institucijos, kuri davė teigiamą sprendimą pagal slėginės įrangos direktyvą pavadinimas ir adresas: **<Q>**
23 Sertifikācijas institūcijas, kura ir devusi pozitīvu slēdzienu par atbilstību Spiediena lekārtu Direktīvai, nosaukums un adrese: **<Q>**
24 Názov a adresa certifikačného úradu, ktorý kladne posúdil zhodu so smernicou pre tlakové zariadenia: **<Q>**
25 Basınçlı Teçhizat Direktifine uygunluk hususunda olumlu olarak değerlendiren Onaylanmış kuruluşun adı ve adresi: **<Q>**

<Q> VINÇOTTE nv
Jan Olieslagerslaan 35
1800 Vilvoorde, Belgium

2P427092-17W

DAIKIN

Yasuto Hiraoka
Managing Director
Pilsen, 1st of April 2019

DAIKIN INDUSTRIES CZECH REPUBLIC s.r.o.
U Nové Hospody 1/1155, 301 00 Plzeň Skvrňany,
Czech Republic

CE - DECLARATION-OF-CONFORMITY
CE - KONFORMITÄTSERKLÄRUNG
CE - DECLARATION-DE-CONFORMITE
CE - CONFORMITEITSVERKLARING
CE - DECLARACION-DE-CONFORMIDAD
CE - DICHIARAZIONE-DI-CONFORMITA
CE - ΔΗΛΩΣΗ ΣΥΜΜΟΡΦΩΣΗΣ
CE - ДЕКЛАРАЦИЯ-ЗА-СЪОТВЕТСТВИЕ
CE - DECLARAÇÃO-DE-CONFORMIDADE
CE - ЗАЯВЛЕНИЕ-О-СООТВЕТСТВИИ
CE - OVERENSSTEMMELSESERKLÆRING
CE - FÖRSÄKRAN-OM-ÖVERENSTÄMMELSE
CE - ERKLÆRING OM-SAMSVAR
CE - ILMOITUS-YHDENMUKAISUUDESTA
CE - PROHLÁŠENÍ-O-SHODĚ
CE - IZJAVA-O-USKLAĐENOSTI
CE - MEGFELELŐSÉGI-NYILATKOZAT
CE - DEKLARACJA-ZGODNOŚCI
CE - DECLARAŢIE-DE-CONFORMITATE
CE - IZJAVA O SKLADNOSTI
CE - VASTAVUSDEKLARATSIOON
CE - ATITIKTIES-DEKLARACIJA
CE - ATBILSTĪBAS-DEKLARĀCIJA
CE - VYHLÁSENIE-ZHODY
CE - UYGUNLUK-BEYANI

Daikin Industries Czech Republic s.r.o.

01 (GB) declares under its sole responsibility that the air conditioning models to which this declaration relates:
02 (D) erklärt auf seine alleinige Verantwortung daß die Modelle der Klimageräte für die diese Erklärung bestimmt ist:
03 (F) déclare sous sa seule responsabilité que les appareils d'air conditionné visés par la présente déclaration:
04 (NL) verklaart hierbij op eigen exclusieve verantwoordelijkheid dat de airconditioning units waarop deze verklaring betrekking heeft:
05 (E) declara baja su única responsabilidad que los modelos de aire acondicionado a los cuales hace referencia la declaración:
06 (I) dichiara sotto sua responsabilità che i condizionatori modello a cui è riferita questa dichiarazione:
07 (GR) δηλώνει με αποκλειστική της ευθύνη ότι τα μοντέλα των κλιματιστικών συσκευών στα οποία αναφέρεται η παρούσα δήλωση:
08 (P) declara sob sua exclusiva responsabilidade que os modelos de ar condicionado a que esta declaração se refere:
09 (RUS) заявляет, исключительно под свою ответственность, что модели кондиционеров воздуха, к которым относится настоящее заявление:
10 (DK) erklærer under eneansvar, at klimaanlægmodellerne, som denne deklaration vedrører:
11 (S) deklarerar i egenskap av huvudansvarig, att luftkonditioneringsmodellerna som berörs av denna deklaration innebär att:
12 (N) erklærer et fullstendig ansvar for at de luftkondisjoneringsmodeller som berøres av denne deklarasjon, innebærer at:
13 (FIN) ilmoittaa yksinomaan omalla vastuullaan, että tämän ilmoituksen tarkoittamat ilmastointilaitteiden mallit:
14 (CZ) prohlašuje ve své plné odpovědnosti, že modely klimatizace, k nimž se toto prohlášení vztahuje:
15 (HR) izjavljuje pod isključivo vlastitom odgovornošću da su modeli klima uređaja na koje se ova izjava odnosi:
16 (H) teljes felelőssége tudatában kijelenti, hogy a klímaberendezés modellek, melyekre e nyilatkozat vonatkozik:
17 (PL) deklaruje na własną i wyłączną odpowiedzialność, że modele klimatyzatorów, których dotyczy niniejsza deklaracja:
18 (RO) declară pe proprie răspundere că aparatele de aer condiţionat la care se referă această declaraţie:
19 (SLO) z vso odgovornostjo izjavlja, da so modeli klimatskih naprav, na katere se izjava nanaša:
20 (EST) kinnitab oma täielikul vastutusel, et käesoleva deklaratsiooni alla kuuluvad kliimaseadmete mudelid:
21 (BG) декларира на своя отговорност, че моделите климатична инсталация, за които се отнася тази декларация:
22 (LT) visiška savo atsakomybe skelbia, kad oro kondicionavimo prietaisų modeliai, kuriems yra taikoma ši deklaracija:
23 (LV) ar pilnu atbildību apliecina, ka tālāk uzskaitīto modeļu gaisa kondicionētāji, uz kuriem attiecas šī deklarācija:
24 (SK) vyhlasuje na vlastnú zodpovednosť, že tieto klimatizačné modely, na ktoré sa vzťahuje toto vyhlásenie:
25 (TR) tamamen kendi sorumluluğunda olmak üzere bu bildirinin ilgili olduğu klima modellerinin aşağıdaki gibi olduğunu beyan eder:

2MXF40A2V1B,

01 are in conformity with the following standard(s) or other normative document(s), provided that these are used in accordance with our instructions:
02 der/den folgenden Norm(en) oder einem anderen Normdokument oder -dokumenten entspricht/entsprechen, unter der Voraussetzung, daß sie gemäß unseren Anweisungen eingesetzt werden:
03 sont conformes à la/aux norme(s) ou autre(s) document(s) normatif(s), pour autant qu'ils soient utilisés conformément à nos instructions:
04 conform de volgende norm(en) of één of meer andere bindende documenten zijn, op voorwaarde dat ze worden gebruikt overeenkomstig onze instructies:
05 están en conformidad con la(s) siguiente(s) norma(s) u otro(s) documento(s) normativo(s), siempre que sean utilizados de acuerdo con nuestras instrucciones:
06 sono conformi al(i) seguente(i) standard(s) o altro(i) documento(i) a carattere normativo, a patto che vengano usati in conformità alle nostre istruzioni:
07 είναι σύμφωνα με τα(α) ακόλουθο(α) πρότυπο(α) ή άλλο έγγραφο(α) κανονισμών, υπό την προϋπόθεση ότι χρησιμοποιούνται σύμφωνα με τις οδηγίες μας:
08 estão em conformidade com a(s) seguinte(s) norma(s) ou outro(s) documento(s) normativo(s), desde que estes sejam utilizados de acordo com as nossas instruções:
09 соответствуют следующим стандартам или другим нормативным документам, при условии их использования согласно нашим инструкциям:
10 overholder følgende standard(er) eller andet/andre retningsgivende dokument(er), forudsat at disse anvendes i henhold til vore instrukser:
11 respektive utrustning är utförd i överensstämmelse med och följer följande standard(er) eller andra normgivande dokument, under förutsättning att användning sker i överensstämmelse med våra instruktioner:
12 respektive utstyr er i overensstemmelse med følgende standard(er) eller andre normgivende dokument(er), under forutsetning av at disse brukes i henhold til våre instrukser:
13 vastaavat seuraavien standardien ja muiden ohjeellisten dokumenttien vaatimuksia edellyttäen, että niitä käytetään ohjeidemme mukaisesti:
14 za předpokladu, že jsou využívány v souladu s našimi pokyny, odpovídají následujícím normám nebo normativním dokumentům:
15 u skladu sa slijedećim standardom(ima) ili drugim normativnim dokumentom(ima), uz uvjet da se oni koriste u skladu s našim uputama:
16 megfelelnek az alábbi szabvány(ok)nak vagy egyéb irányadó dokumentum(ok)nak, ha azokat előírás szerint használják:
17 spełniają wymogi następujących norm i innych dokumentów normalizacyjnych, pod warunkiem że używane są zgodnie z naszymi instrukcjami:
18 sunt în conformitate cu următorul (următoarele) standard(e) sau alt(e) document(e) normativ(e), cu condiţia ca acestea să fie utilizate în conformitate cu instrucţiunile noastre:
19 skladni z naslednjimi standardi in drugimi normativi, pod pogojem, da se uporabljajo v skladu z našimi navodili:
20 on vastavuses järgmis(t)e standardi(te)ga või teiste normatiivsete dokumentidega, kui neid kasutatakse vastavalt meie juhenditele:
21 съответстват на следните стандарти или други нормативни документи, при условие, че се използват съгласно нашите инструкции:
22 atitinka žemiau nurodytus standartus ir (arba) kitus norminius dokumentus su sąlyga, kad yra naudojami pagal mūsų nurodymus:
23 tad, ja lietoti atbilstoši ražotāja norādījumiem, atbilst sekojošiem standartiem un citiem normatīviem dokumentiem:
24 sú v zhode s nasledovnou(ými) normou(ami) alebo iným(i) normatívnym(i) dokumentom(ami), za predpokladu, že sa používajú v súlade s našim návodom:
25 ürünün, talimatlarımıza göre kullanılması koşuluyla aşağıdaki standartlar ve norm belirten belgelerle uyumludur:

EN60335-2-40,

01 following the provisions of:
02 gemäß den Vorschriften der:
03 conformément aux stipulations des:
04 overeenkomstig de bepalingen van:
05 siguiendo las disposiciones de:
06 secondo le prescrizioni per:
07 με τήρηση των διατάξεων των:
08 de acordo com o previsto em:
09 в соответствии с положениями:
10 under iagttagelse af bestemmelserne i:
11 enligt villkoren i:
12 gitt i henhold til bestemmelsene i:
13 noudattaen määräyksiä:
14 za dodržení ustanovení předpisu:
15 prema odredbama:
16 követi a(z):
17 zgodnie z postanowieniami Dyrektyw:
18 în urma prevederilor:
19 ob upoštevanju določb:
20 vastavalt nõuetele:
21 спедвайки клаузите на:
22 laikantis nuostatų, pateikiamų:
23 ievērojot prasības, kas noteiktas:
24 održiavajúc ustanovenia:
25 bunun koşullarına uygun olarak:

Low Voltage 2014/35/EU
Electromagnetic Compatibility 2014/30/EU *
Machinery 2006/42/EC **

01 Directives, as amended.
02 Direktiven, gemäß Änderung.
03 Directives, telles que modifiées.
04 Richtlijnen, zoals geamendeerd.
05 Directivas, según lo enmendado.
06 Direttive, come da modifica.
07 Οδηγιών, όπως έχουν τροποποιηθεί.
08 Directivas, conforme alteração em.
09 Директив со всеми поправками.
10 Direktiver, med senere ændringer.
11 Direktiv, med företagna ändringar.
12 Direktiver, med foretatte endringer.
13 Direktiivejä, sellaisina kuin ne ovat muutettuina.
14 v platném znění.
15 Smjernice, kako je izmijenjeno.
16 irányelv(ek) és módosításaik rendelkezéseit.
17 z późniejszymi poprawkami.
18 Directivelor, cu amendamentele respective.
19 Direktive z vsemi spremembami.
20 Direktiivid koos muudatustega.
21 Директиви, с техните изменения.
22 Direktyvose su papildymais.
23 Direktīvās un to papildinājumos.
24 Smernice, v platnom znení.
25 Değiştirilmiş halleriyle Yönetmelikler.

01 Note* as set out in <A> and judged positively by <B> according to the **Certificate** <C>.
02 Hinweis* wie in <A> aufgeführt und von <B> positiv beurteilt gemäß **Zertifikat** <C>.
03 Remarque* tel que défini dans <A> et évalué positivement par <B> conformément au **Certificat** <C>.
04 Bemerk* zoals vermeld in <A> en positief beoordeeld door <B> overeenkomstig **Certificaat** <C>.
05 Nota* como se establece en <A> y es valorado positivamente por <B> de acuerdo con el **Certificado** <C>.
06 Nota* delineato nel <A> e giudicato positivamente da <B> secondo il **Certificato** <C>.
07 Σημείωση* όπως καθορίζεται στο <A> και κρίνεται θετικά από το <B> σύμφωνα με το **Πιστοποιητικό** <C>.
08 Nota* tal como estabelecido em <A> e com o parecer positivo de <B> de acordo com o **Certificado** <C>.
09 Примечание* как указано в <A> и в соответствии с положительным решением <B> согласно **Свидетельству** <C>.
10 Bemærk* som anført i <A> og positivt vurderet af <B> i henhold til **Certifikat** <C>.
11 Information* enligt <A> och godkänts av <B> enligt **Certifikatet** <C>.
12 Merk* som det fremkommer i <A> og gjennom positiv bedømmelse av <B> ifølge **Sertifikat** <C>.
13 Huom* jotka on esitetty asiakirjassa <A> ja jotka <B> on hyväksynyt **Sertifikaatin** <C> mukaisesti.
14 Poznámka* jak bylo uvedeno v <A> a pozitivně zjištěno <B> v souladu s **osvědčením** <C>.
15 Napomena* kako je izloženo u <A> i pozitivno ocijenjeno od strane <B> prema **Certifikatu** <C>.
16 Megjegyzés* a(z) <A> alapján, a(z) <B> igazolta a megfelelést, a(z) <C> **tanúsítvány** szerint.
17 Uwaga* zgodnie z dokumentacją <A>, pozytywną opinią <B> i **Świadectwem** <C>.
18 Notă* aşa cum este stabilit în <A> şi apreciat pozitiv de <B> în conformitate cu **Certificatul** <C>.
19 Opomba* kot je določeno v <A> in odobreno s strani <B> v skladu s **certifikatom** <C>.
20 Märkus* nagu on näidatud dokumendis <A> ja heaks kiidetud <B> järgi vastavalt **sertifikaadile** <C>.
21 Забележка* както е изложено в <A> и оценено положително от <B> съгласно **Сертификата** <C>.
22 Pastaba* kaip nustatyta <A> ir kaip teigiamai nuspręsta <B> pagal **Sertifikatą** <C>.
23 Piezīmes* kā norādīts <A> un atbilstoši <B> pozitīvajam vērtējumam saskaņā ar **sertifikātu** <C>.
24 Poznámka* ako bolo uvedené v <A> a pozitívne zistené <B> v súlade s **osvedčením** <C>.
25 Not* <A>'da belirtildiği gibi ve <C> **Sertifikasına** göre <B> tarafından olumlu olarak değerlendirildiği gibi.

<A>	DAIKIN.TCF.032D16/10-2019
<B>	DEKRA (NB0344)
<C>	2159619.0551-EMC

01** DICz*** is authorised to compile the Technical Construction File.
02** DICz*** hat die Berechtigung die Technische Konstruktionsakte zusammenzustellen.
03** DICz*** est autorisé à compiler le Dossier de Construction Technique.
04** DICz*** is bevoegd om het Technisch Constructiedossier samen te stellen.
05** DICz*** está autorizado a compilar el Archivo de Construcción Técnica.
06** DICz*** è autorizzata a redigere il File Tecnico di Costruzione.
07** Η DICz*** είναι εξουσιοδοτημένη να συντάξει τον Τεχνικό φάκελο κατασκευής.
08** A DICz*** está autorizada a compilar a documentação técnica de fabrico.
09** Компания DICz*** уполномочена составить Комплект технической документации.
10** DICz*** er autoriseret til at udarbejde de tekniske konstruktionsdata.
11** DICz*** är bemyndigade att sammanställa den tekniska konstruktionsfilen.
12** DICz*** har tillatelse til å kompilere den Tekniske konstruksjonsfilen.
13** DICz*** on valtuutettu laatimaan Teknisen asiakirjan.
14** Společnost DICz*** má oprávnění ke kompilaci souboru technické konstrukce.
15** DICz*** je ovlašten za izradu Datoteke o tehničkoj konstrukciji.
16** A DICz*** jogosult a műszaki konstrukciós dokumentáció összeállítására.
17** DICz*** ma upoważnienie do zbierania i opracowywania dokumentacji konstrukcyjnej.
18** DICz*** este autorizat să compileze Dosarul tehnic de construcţie.
19** DICz*** je pooblaščen za sestavo datoteke s tehnično mapo.
20** DICz*** on volitatud koostama tehnilist dokumentatsiooni.
21** DICz*** е оторизирана да състави Акта за техническа конструкция.
22** DICz*** yra įgaliota sudaryti šį techninės konstrukcijos failą.
23** DICz*** ir autorizēts sastādīt tehnisko dokumentāciju.
24** Spoločnosť DICz*** je oprávnená vytvoriť súbor technickej konštrukcie.
25** DICz*** Teknik Yapı Dosyasını derlemeye yetkilidir.

***DICz = Daikin Industries Czech Republic s.r.o.

3P475203-17M

DAIKIN

Yasuto Hiraoka
Managing Director
Pilsen, 1st of November 2019

DAIKIN INDUSTRIES CZECH REPUBLIC s.r.o.
U Nové Hospody 1/1155, 301 00 Plzeň Skvrňany,
Czech Republic

CE - DECLARATION-OF-CONFORMITY
CE - KONFORMITÄTSERKLÄRUNG
CE - DECLARATION-DE-CONFORMITE
CE - CONFORMITEITSVERKLARING
CE - DECLARACION-DE-CONFORMIDAD
CE - DICHIARAZIONE-DI-CONFORMITA
CE - ΔΗΛΩΣΗ ΣΥΜΜΟΡΦΩΣΗΣ
CE - DECLARAÇÃO-DE-CONFORMIDADE
CE - ЗАЯВЛЕНИЕ-О-СООТВЕТСТВИИ
CE - OVERENSSTEMMELSESERKLÆRING
CE - FÖRSÄKRAN-OM-ÖVERENSTÄMMELSE
CE - ERKLÆRING OM-SAMSVAR
CE - ILMOITUS-YHDENMUKAISUUDESTA
CE - PROHLÁŠENÍ-O-SHODĚ
CE - IZJAVA-O-USKLAĐENOSTI
CE - MEGFELELŐSÉGI-NYILATKOZAT
CE - DEKLARACJA-ZGODNOŚCI
CE - DECLARAŢIE-DE-CONFORMITATE
CE - IZJAVA O SKLADNOSTI
CE - VASTAVUSDEKLARATSIOON
CE - ДЕКЛАРАЦИЯ-ЗА-СЪОТВЕТСТВИЕ
CE - ATITIKTIES-DEKLARACIJA
CE - ATBILSTĪBAS-DEKLARĀCIJA
CE - VYHLÁSENIE-ZHODY
CE - UYGUNLUK-BEYANI

Daikin Industries Czech Republic s.r.o.

01 (GB) declares under its sole responsibility that the air conditioning models to which this declaration relates:
02 (D) erklärt auf seine alleinige Verantwortung daß die Modelle der Klimageräte für die diese Erklärung bestimmt ist:
03 (F) déclare sous sa seule responsabilité que les appareils d'air conditionné visés par la présente déclaration:
04 (NL) verklaart hierbij op eigen exclusieve verantwoordelijkheid dat de airconditioning units waarop deze verklaring betrekking heeft:
05 (E) declara baja su única responsabilidad que los modelos de aire acondicionado a los cuales hace referencia la declaración:
06 (I) dichiara sotto sua responsabilità che i condizionatori modello a cui è riferita questa dichiarazione:
07 (GR) δηλώνει με αποκλειστική της ευθύνη ότι τα μοντέλα των κλιματιστικών συσκευών στα οποία αναφέρεται η παρούσα δήλωση:
08 (P) declara sob sua exclusiva responsabilidade que os modelos de ar condicionado a que esta declaração se refere:
09 (RUS) заявляет, исключительно под свою ответственность, что модели кондиционеров воздуха, к которым относится настоящее заявление:
10 (DK) erklærer under eneansvar, at klimaanlægmodellerne, som denne deklaration vedrører:
11 (S) deklarerar i egenskap av huvudansvarig, att luftkonditioneringsmodellerna som berörs av denna deklaration innebär att:
12 (N) erklærer et fullstendig ansvar for at de luftkondisjoneringsmodeller som berøres av denne deklarasjon, innebærer at:
13 (FIN) ilmoittaa yksinomaan omalla vastuullaan, että tämän ilmoituksen tarkoittamat ilmastointilaitteiden mallit:
14 (CZ) prohlašuje ve své plné odpovědnosti, že modely klimatizace, k nimž se toto prohlášení vztahuje:
15 (HR) izjavljuje pod isključivo vlastitom odgovornošću da su modeli klima uređaja na koje se ova izjava odnosi:
16 (H) teljes felelőssége tudatában kijelenti, hogy a klímaberendezés modellek, melyekre e nyilatkozat vonatkozik:
17 (PL) deklaruje na własną i wyłączną odpowiedzialność, że modele klimatyzatorów, których dotyczy niniejsza deklaracja:
18 (RO) declară pe proprie răspundere că aparatele de aer condiţionat la care se referă această declaraţie:
19 (SLO) z vso odgovornostjo izjavlja, da so modeli klimatskih naprav, na katere se izjava nanaša:
20 (EST) kinnitab oma täielikul vastutusel, et käesoleva deklaratsiooni alla kuuluvad kliimaseadmete mudelid:
21 (BG) декларира на своя отговорност, че моделите климатична инсталация, за които се отнася тази декларация:
22 (LT) visiška savo atsakomybe skelbia, kad oro kondicionavimo prietaisų modeliai, kuriems yra taikoma ši deklaracija:
23 (LV) ar pilnu atbildību apliecina, ka tālāk uzskaitīto modeļu gaisa kondicionētāji, uz kuriem attiecas šī deklarācija:
24 (SK) vyhlasuje na vlastnú zodpovednosť, že tieto klimatizačné modely, na ktoré sa vzťahuje toto vyhlásenie:
25 (TR) tamamen kendi sorumluluğunda olmak üzere bu bildirinin ilgili olduğu klima modellerinin aşağıdaki gibi olduğunu beyan eder:

3AMXF52A2V1B, 3MXF52A2V1B, 3MXF68A2V1B, 2MXF50A2V1B,

01 are in conformity with the following standard(s) or other normative document(s), provided that these are used in accordance with our instructions:
02 der/den folgenden Norm(en) oder einem anderen Normdokument oder - dokumenten entspricht/entsprechen, unter der Voraussetzung, daß sie gemäß unseren Anweisungen eingesetzt werden:
03 sont conformes à la/aux norme(s) ou autre(s) document(s) normatif(s), pour autant qu'ils soient utilisés conformément à nos instructions:
04 conform de volgende norm(en) of één of meer andere bindende documenten zijn, op voorwaarde dat ze worden gebruikt overeenkomstig onze instructies:
05 están en conformidad con la(s) siguiente(s) norma(s) u otro(s) documento(s) normativo(s), siempre que sean utilizados de acuerdo con nuestras instrucciones:
06 sono conformi al(i) seguente(i) standard(s) o altro(i) documento(i) a carattere normativo, a patto che vengano usati in conformità alle nostre istruzioni:
07 είναι σύμφωνα με το(α) ακόλουθο(α) πρότυπο(α) ή άλλο έγγραφο(α) κανονισμών, υπό την προϋπόθεση ότι χρησιμοποιούνται σύμφωνα με τις οδηγίες μας:
08 estão em conformidade com a(s) seguinte(s) norma(s) ou outro(s) documento(s) normativo(s), desde que estes sejam utilizados de acordo com as nossas instruções:
09 соответствуют следующим стандартам или другим нормативным документам, при условии их использования согласно нашим инструкциям:
10 overholder følgende standard(er) eller andet/andre retningsgivende dokument(er), forudsat at disse anvendes i henhold til vore instrukser:
11 respektive utrustning är utförd i överensstämmelse med och följer följande standard(er) eller andra normgivande dokument, under förutsättning att användning sker i överensstämmelse med våra instruktioner:
12 respektive utstyr er i overensstemmelse med følgende standard(er) eller andre normgivende dokument(er), under forutsetning av at disse brukes i henhold til våre instrukser:
13 vastaavat seuraavien standardien ja muiden ohjeellisten dokumenttien vaatimuksia edellyttäen, että niitä käytetään ohjeidemme mukaisesti:
14 za předpokladu, že jsou využívány v souladu s našimi pokyny, odpovídají následujícím normám nebo normativním dokumentům:
15 u skladu sa slijedećim standardom(ima) ili drugim normativnim dokumentom(ima), uz uvjet da se oni koriste u skladu s našim uputama:
16 megfelelnek az alábbi szabvány(ok)nak vagy egyéb irányadó dokumentum(ok)nak, ha azokat előírás szerint használják:
17 spełniają wymogi następujących norm i innych dokumentów normalizacyjnych, pod warunkiem że używane są zgodnie z naszymi instrukcjami:
18 sunt în conformitate cu următorul (următoarele) standard(e) sau alt(e) document(e) normativ(e), cu condiţia ca acestea să fie utilizate în conformitate cu instrucţiunile noastre:
19 skladni z naslednjimi standardi in drugimi normativi, pod pogojem, da se uporabljajo v skladu z našimi navodili:
20 on vastavuses järgmis(tje standardi(te)ga või teiste normatiivsete dokumentidega, kui neid kasutatakse vastavalt meie juhenditele:
21 съответстват на следните стандарти или други нормативни документи, при условие, че се използват съгласно нашите инструкции:
22 atitinka žemiau nurodytus standartus ir (arba) kitus norminius dokumentus su sąlyga, kad yra naudojami pagal mūsų nurodymus:
23 tad, ja lietoti atbilstoši ražotāja norādījumiem, atbilst sekojošiem standartiem un citiem normatīviem dokumentiem:
24 sú v zhode s nasledovnou(ými) normou(ami) alebo iným(i) normatívnym(i) dokumentom(ami), za predpokladu, že sa používajú v súlade s našim návodom:
25 ürünün, talimatlarımıza göre kullanılması koşuluyla aşağıdaki standartlar ve norm belirten belgelerle uyumludur:

EN60335-2-40,

Low Voltage 2014/35/EU	
Machinery 2006/42/EC	***
Electromagnetic Compatibility 2014/30/EU	*
Pressure Equipment 2014/68/EU	**

01 following the provisions of:
02 gemäß den Vorschriften der:
03 conformément aux stipulations des:
04 overeenkomstig de bepalingen van:
05 siguiendo las disposiciones de:
06 secondo le prescrizioni per:
07 με τήρηση των διατάξεων των:
08 de acordo com o previsto em:
09 в соответствии с положениями:
10 under iagttagelse af bestemmelserne i:
11 enligt villkoren i:
12 gitt i henhold til bestemmelsene i:
13 noudattaen määräyksiä:
14 za dodržení ustanovení předpisu:
15 prema odredbama:
16 követi a(z):
17 zgodnie z postanowieniami Dyrektyw:
18 în urma prevederilor:
19 ob upoštevanju določb:
20 vastavalt nõuetele:
21 спедвайки клаузите на:
22 laikantis nuostatų, pateikiamų:
23 ievērojot prasības, kas noteiktas:
24 dodržiavajúc ustanovenia:
25 bunun koşullarına uygun olarak:

01 Directives, as amended.
02 Direktiven, gemäß Änderung.
03 Directives, telles que modifiées.
04 Richtlijnen, zoals geamendeerd.
05 Directivas, según lo enmendado.
06 Direttive, come da modifica.
07 Οδηγιών, όπως έχουν τροποποιηθεί.
08 Directivas, conforme alteração em.
09 Директив со всеми поправками.
10 Direktiver, med senere ændringer.
11 Direktiv, med företagna ändringar.
12 Direktiver, med foretatte endringer.
13 Direktiivejä, sellaisina kuin ne ovat muutettuina.
14 v platném znění.
15 Smjernice, kako je izmijenjeno.
16 irányelv(ek) és módosításaik rendelkezéseit.
17 z późniejszymi poprawkami.
18 Directivelor, cu amendamentele respective.
19 Direktive z vsemi spremembami.
20 Direktiivid koos muudatustega.
21 Директиви, с техните изменения.
22 Direktyvose su papildymais.
23 Direktīvās un to papildinājumos.
24 Smernice, v platnom znení.
25 Değiştirilmiş halleriyle Yönetmelikler.

01 * as set out in <A> and judged positively by <B> according to the **Certificate** <C>.
** as set out in the Technical Construction File <D> and judged positively by <E> (Applied module <F>) according to the **Certificate** <G>. Risk category <H>. Also refer to next page.
02 * wie in <A> aufgeführt und von <B> positiv beurteilt gemäß **Zertifikat** <C>.
** wie in der Technischen Konstruktionsakte <D> aufgeführt und von <E> (Angewandtes Modul <F>) positiv ausgezeichnet positiv ausgezeichnet gemäß **Zertifikat** <G>. Risikoart <H>. Siehe auch nächste Seite.
03 * tel que défini dans <A> et évalué positivement par <B> conformément au **Certificat** <C>.
** tel que stipulé dans le Fichier de Construction Technique <D> et jugé positivement par <E> (Module appliqué <F>) conformément au **Certificat** <G>. Catégorie de risque <H>. Se reporter également à la page suivante.
04 * zoals vermeld in <A> en positief beoordeeld door <B> overeenkomstig **Certificaat** <C>.
** zoals vermeld in het Technisch Constructiedossier <D> en in orde bevonden door <E> (Toegepaste module <F>) overeenkomstig **Certificaat** <G>. Risicocategorie <H>. Zie ook de volgende pagina.
05 * como se establece en <A> y es valorado positivamente por <B> de acuerdo con el **Certificado** <C>.
** tal como se expone en el Archivo de Construcción Técnica <D> y juzgado positivamente por <E> (Modulo aplicado <F>) según el **Certificado** <G>. Categoría de riesgo <H>. Consulte también la siguiente página.
06 * delineato nel <A> e giudicato positivamente da <B> secondo il **Certificato** <C>.
** delineato nel File Tecnico di Costruzione <D> e giudicato positivamente da <E> (Modulo <F> applicato) secondo il **Certificato** <G>. Categoria di rischio <H>. Fare riferimento anche alla pagina successiva.
07 * όπως καθορίζεται στο <A> και κρίνεται θετικά από το <B> σύμφωνα με το **Πιστοποιητικό** <C>.
** όπως προσδιορίζεται στο Αρχείο Τεχνικής Κατασκευής <D> και κρίνεται θετικά από το <E> (Χρησιμοποιούμενη υπομονάδα <F>) σύμφωνα με το **Πιστοποιητικό** <G>. Κατηγορία επικινδυνότητας <H>. Ανατρέξτε επίσης στην επόμενη σελίδα.
08 * tal como estabelecido em <A> e com o parecer positivo de <B> de acordo com o **Certificado** <C>.
** tal como estabelecido no Ficheiro Técnico de Construção <D> e com o parecer positivo de <E> (Módulo aplicado <F>) de acordo com o **Certificado** <G>. Categoria de risco <H>. Consultar também a página seguinte.
09 * как указано в <A> и в соответствии с положительным решением <B> согласно **Свидетельству** <C>.
** как указано в Досье технического толкования <D> и в соответствии с положительным решением <E> (Прикладной модуль <F>) согласно **Свидетельству** <G>. Категория риска <H>. Также смотрите следующую страницу.
10 * som anført i <A> og positivt vurderet af <B> i henhold til **Certifikat** <C>.
** som anført i den Tekniske Konstruktionsfil <D> og positivt vurderet af <E> (Anvendt modul <F>) i henhold til **Certifikat** <G>. Risikoklasse <H>. Se også næste side.
11 * enligt <A> och godkänts av <B> enligt **Certifikatet** <C>.
** i enlighet med den Tekniska Konstruktionsfilen <D> som positivt intygats av <E> (Fastsatt modul <F>) vilket också framgår av **Certifikat** <G>. Riskkategori <H>. Se även nästa sida.
12 * som det fremkommer i <A> og gjennom positiv bedømmelse av <B> ifølge **Sertifikat** <C>.
** som det fremkommer i den Tekniske Konstruksjonsfilen <D> og gjennom positiv bedømmelse av <E> (Anvendt modul <F>) ifølge **Sertifikat** <G>. Risikokategori <H>. Se også neste side.
13 * jotka on esitetty asiakirjassa <A> ja jotka <B> on hyväksynyt **Sertifikaatin** <C> mukaisesti.
** jotka on esitetty Teknisessä Asiakirjassa <D> ja jotka <E> on hyväksynyt (Sovellettu moduli <F>) **Sertifikaatin** <G> mukaisesti. Vaaraluokka <H>. Katso myös seuraava sivu.
14 * jak bylo uvedeno v <A> a pozitivně zjištěno <B> v souladu s **osvědčením** <C>.
** jak bylo uvedeno v souboru technické konstrukce <D> a pozitivně zjištěno <E> (použitý modul <F>) v souladu s **osvědčením** <G>. Kategorie rizik <H>. Viz také následující strana.
15 * kako je izloženo u <A> i pozitivno ocijenjeno od strane <B> prema **Certifikatu** <C>.
** kako je izloženo u Datoteci o tehničkoj konstrukciji <D> i pozitivno ocijenjeno od strane <E> (Primijenjen modul <F>) prema **Certifikatu** <G>. Kategorija opasnosti <H>. Također pogledajte na slijedećoj stranici.
16 * a(z) <A> alapján, a(z) <B> igazolta a megfelelést, a(z) <C> **tanúsítvány** szerint.
** a(z) <D> műszaki konstrukciós dokumentáció alapján, a(z) <E> igazolta a megfelelést (alkalmazott modul: <F>), a(z) <G> **tanúsítvány** szerint. Veszélyességi kategória <H>. Lásd még a következő oldalon.
17 * zgodnie z dokumentacją <A>, pozytywną opinią <B> i **Świadectwem** <C>.
** zgodnie z archiwalną dokumentacją konstrukcyjną <D> i pozytywną opinią <E> (Zastosowany modul <F>) zgodnie ze **Świadectwem** <G>. Kategoria zagrożenia <H>. Patrz także następna strona.
18 * aşa cum este stabilit în <A> şi apreciat pozitiv de <B> în conformitate cu **Certificatul** <C>.
** conform celor stabilite în Dosarul tehnic de construcţie <D> şi apreciate pozitiv de <E> (Modul aplicat <F>) în conformitate cu **Certificatul** <G>. Categorie de risc <H>. Consultaţi de asemenea pagina următoare.
19 * kot je določeno v <A> in odobreno s strani <B> v skladu s **certifikatom** <C>.
** kot je določeno v tehnični mapi <D> in odobreno s strani <E> (Uporabljen modul <F>) v skladu s **certifikatom** <G>. Kategorija tveganja <H>. Glejte tudi na naslednji strani.
20 * nagu on näidatud dokumendis <A> ja heaks kiidetud <B> järgi vastavalt **sertifikaadile** <C>.
** nagu on näidatud tehnilises dokumentatsioonis <D> ja heaks kiidetud <E> järgi (lisamoodul <F>) vastavalt **sertifikaadile** <G>. Riskikategooria <H>. Vaadake ka järgmist lehekülge.
21 * както е изложено в <A> и оценено положително от <B> съгласно **Сертификата** <C>.
** както е заложено в Акта за техническа конструкция <D> и оценено положително от <E> (Приложен модул <F>) съгласно **Сертификат** <G>. Категория риск <H>. Вижте също на следващата страница.
22 * kaip nustatyta <A> ir kaip teigiamai nuspręsta <B> pagal **Sertifikatą** <C>.
** kaip nurodyta Techninėje konstrukcijos byloje <D> ir patvirtinta <E> (taikomas modulis <F>) pagal **pažymėjimą** <G>. Rizikos kategorija <H>. Taip pat žiūrėkite ir kitą puslapį.
23 * kā norādīts <A> un atbilstoši <B> pozitīvajam vērtējumam saskaņā ar **sertifikātu** <C>.
** kā noteikts tehniskajā dokumentācijā <D>, atbilstoši <E> pozitīvajam lēmumam (piekrītīgā sadaļa: <F>), ko apliecina **sertifikāts** <G>. Riska kategorija <H>. Skat. arī nākošo lappusi.
24 * ako bolo uvedené v <A> a pozitívne zistené <B> v súlade s **osvedčením** <C>.
** ako je to stanovené v Súbore technickej konštrukcie <D> a kladne posúdené <E> (Aplikovaný modul <F>) podľa **Certifikátu** <G>. Kategória nebezpečia <H>. Viď tiež nasledovnú stranu.
25 * <A>'da belirtildiği gibi ve <C> **Sertifikasına** göre <B> tarafından olumlu olarak değerlendirildiği gibi.
** <D> Teknik Yapı Dosyasında belirtildiği gibi ve <G> **Sertifikasına** göre <E> tarafından olumlu olarak (Uygulanan modül <F>) değerlendirilmiştir. Risk kategorisi <H>. Ayrıca bir sonraki sayfaya bakın.

<A>	DAIKIN.TCF.032D16/10-2019
<B>	DEKRA (NB0344)
<C>	2159619.0551-EMC
<D>	TCF-0230A-01
<E>	VINÇOTTE nv (NB0026)
<F>	D1
<G>	—
<H>	II

01*** DICz# is authorised to compile the Technical Construction File.
02*** DICz# hat die Berechtigung die Technische Konstruktionsakte zusammenzustellen.
03*** DICz# est autorisé à compiler le Dossier de Construction Technique.
04*** DICz# is bevoegd om het Technisch Constructiedossier samen te stellen.
05*** DICz# está autorizado a compilar el Archivo de Construcción Técnica.
06*** DICz# è autorizzata a redigere il File Tecnico di Costruzione.
07*** Η DICz# είναι εξουσιοδοτημένη να συντάξει τον Τεχνικό φάκελο κατασκευής.
08*** A DICz# está autorizada a compilar a documentação técnica de fabrico.
09*** Компания DICz# уполномочена составить Комплект технической документации.
10*** DICz# er autoriseret til at udarbejde de tekniske konstruktionsdata.
11*** DICz# är bemyndigade att sammanställa den tekniska konstruktionsfilen.
12*** DICz# har tillatelse til å kompilere den Tekniske konstruksjonsfilen.
13*** DICz# on valtuutettu laatimaan Teknisen asiakirjan.
14*** Společnost DICz# má oprávnění ke kompilaci souboru technické konstrukce.
15*** DICz# je ovlašten za izradu Datoteke o tehničkoj konstrukciji.
16*** A DICz# jogosult a műszaki konstrukciós dokumentáció összeállítására.
17*** DICz# ma upoważnienie do zbierania i opracowywania dokumentacji konstrukcyjnej.
18*** DICz# este autorizat să compileze Dosarul tehnic de construcţie.
19*** DICz# je pooblaščen za sestavo datoteke s tehnično mapo.
20*** DICz# on volitatud koostama tehnilist dokumentatsiooni.
21*** DICz# е оторизирана да състави Акта за техническа конструкция.
22*** DICz# yra įgaliota sudaryti šį techninės konstrukcijos failą.
23*** DICz# ir autorizēts sastādīt tehnisko dokumentāciju.
24*** Spoločnosť DICz# je oprávnená vytvoriť súbor technickej konštrukcie.
25*** DICz# Teknik Yapı Dosyasını derlemeye yetkilidir.

#DICz = Daikin Industries Czech Republic s.r.o.

2P427092-19W

CE - DECLARATION-OF-CONFORMITY
CE - KONFORMITÄTSERKLÄRUNG
CE - DECLARATION-DE-CONFORMITE
CE - CONFORMITEITSVERKLARING

CE - DECLARACION-DE-CONFORMIDAD
CE - DICHIARAZIONE-DI-CONFORMITA
CE - ΔΗΛΩΣΗ ΣΥΜΜΟΡΦΩΣΗΣ

CE - DECLARAÇÃO-DE-CONFORMIDADE
CE - ЗАЯВЛЕНИЕ-О-СООТВЕТСТВИИ
CE - OVERENSSTEMMELSESERKLÆRING
CE - FÖRSÄKRAN-OM-ÖVERENSTÄMMELSE

CE - ERKLÆRING OM-SAMSVAR
CE - ILMOITUS-YHDENMUKAISUUDESTA
CE - PROHLÁŠENÍ-O-SHODĚ

CE - IZJAVA-O-USKLAĐENOSTI
CE - MEGFELELŐSÉGI-NYILATKOZAT
CE - DEKLARACJA-ZGODNOŚCI
CE - DECLARAŢIE-DE-CONFORMITATE

CE - IZJAVA O SKLADNOSTI
CE - VASTAVUSDEKLARATSIOON
CE - ДЕКЛАРАЦИЯ-ЗА-СЪОТВЕТСТВИЕ

CE - ATITIKTIES-DEKLARACIJA
CE - ATBILSTĪBAS-DEKLARĀCIJA
CE - VYHLÁSENIE-ZHODY
CE - UYGUNLUK-BEYANI

01 (GB) continuation of previous page:
02 (D) Fortsetzung der vorherigen Seite:
03 (F) suite de la page précédente:
04 (NL) vervolg van vorige pagina:
05 (E) continuación de la página anterior:
06 (I) continua dalla pagina precedente:
07 (GR) συνέχεια από την προηγούμενη σελίδα:
08 (P) continuação da página anterior:
09 (RUS) продолжение предыдущей страницы:
10 (DK) fortsat fra forrige side:
11 (S) fortsättning från föregående sida:
12 (N) fortsettelse fra forrige side:
13 (FIN) jatkoa edellisseltä sivulta:
14 (CZ) pokračování z předchozí strany:
15 (HR) nastavak s prethodne stranice:
16 (H) folytatás az előző oldalról:
17 (PL) ciąg dalszy z poprzedniej strony:
18 (RO) continuarea paginii anterioare:
19 (SLO) nadaljevanje s prejšnje strani:
20 (EST) eelmise leheküljе järg:
21 (BG) продължение от предходната страница:
22 (LT) ankstesnio puslapio tęsinys:
23 (LV) iepriekšējās lappuses turpinājums:
24 (SK) pokračovanie z predchádzajúcej strany:
25 (TR) önceki sayfadan devam:

01 **Design Specifications of the models to which this declaration relates:**
02 **Konstruktionsdaten der Modelle auf die sich diese Erklärung bezieht:**
03 **Spécifications de conception des modèles auxquels se rapporte cette déclaration:**
04 **Ontwerpspecificaties van de modellen waarop deze verklaring betrekking heeft:**
05 **Especificaciones de diseño de los modelos a los cuales hace referencia esta declaración:**
06 **Specifiche di progetto dei modelli cui fa riferimento la presente dichiarazione:**
07 **Προδιαγραφές Σχεδιασμού των μοντέλων με τα οποία σχετίζεται η δήλωση:**
08 **Especificações de projecto dos modelos a que se aplica esta declaração:**
09 **Проектные характеристики моделей, к которым относится настоящее заявление:**
10 **Typespecifikationer for de modeller, som denne erklæring vedrører:**
11 **Designspecifikationer för de modeller som denna deklaration gäller:**
12 **Konstruksjonsspesifikasjoner for de modeller som berøres av denne deklarasjonen:**
13 **Tätä ilmoitusta koskevien mallien rakennemäärittely:**
14 **Specifikace designu modelů, ke kterým se vztahuje toto prohlášení:**
15 **Specifikacije dizajna za modele na koje se ova izjava odnosi:**
16 **A jelen nyilatkozat tárgyát képező modellek tervezési jellemzői:**
17 **Specyfikacje konstrukcyjne modeli, których dotyczy deklaracja:**
18 **Specificațiile de proiectare ale modelelor la care se referă această declarație:**
19 **Specifikacije tehničnega načrta za modele, na katere se nanaša ta deklaracija:**
20 **Deklaratsiooni alla kuuluvate mudelite disainispetsifikatsioonid:**
21 **Проектни спецификации на моделите, за които се отнася декларацията:**
22 **Konstrukcinės specifikacijos modelių, kurie susiję su šia deklaracija:**
23 **To modeļu dizaina specifikācijas, uz kurām attiecas šī deklarācija:**
24 **Konštrukčné špecifikácie modelu, ktorého sa týka toto vyhlásenie:**
25 **Bu bildirinin ilgili olduğu modellerin Tasarım Özellikleri:**

01 · Maximum allowable pressure (PS): **<K>** (bar)
· Minimum/maximum allowable temperature (TS*):
* TSmin: Minimum temperature at low pressure side: **<L>** (°C)
* TSmax: Saturated temperature corresponding with the maximum allowable pressure (PS): **<M>** (°C)
· Refrigerant: **<N>**
· Setting of pressure safety device: **<P>** (bar)
· Manufacturing number and manufacturing year: refer to model nameplate

02 · Maximal zulässiger Druck (PS): **<K>** (Bar)
· Minimal/maximal zulässige Temperatur (TS*):
* TSmin: Mindesttemperatur auf der Niederdruckseite: **<L>** (°C)
* TSmax: Sättigungstemperatur die dem maximal zulässigen Druck (PS) entspricht: **<M>** (°C)
· Kältemittel: **<N>**
· Einstellung der Druck-Schutzvorrichtung: **<P>** (Bar)
· Herstellungsnummer und Herstellungsjahr: siehe Typenschild des Modells

03 · Pression maximale admise (PS): **<K>** (bar)
· Température minimum/maximum admise (TS*):
* TSmin: température minimum côté basse pression: **<L>** (°C)
* TSmax: température saturée correspondant à la pression maximale admise (PS): **<M>** (°C)
· Réfrigérant: **<N>**
· Réglage du dispositif de sécurité de pression: **<P>** (bar)
· Numéro de fabrication et année de fabrication: se reporter à la plaquette signalétique du modèle

04 · Maximaal toelaatbare druk (PS): **<K>** (bar)
· Minimaal/maximaal toelaatbare temperatuur (TS*):
* TSmin: Minimumtemperatuur aan lagedrukzijde: **<L>** (°C)
* TSmax: Verzadigde temperatuur die overeenstemt met de maximaal toelaatbare druk (PS): **<M>** (°C)
· Koelmiddel: **<N>**
· Instelling van drukbeveiliging: **<P>** (bar)
· Fabricagenummer en fabricagejaar: zie naamplaat model

05 · Presión máxima admisible (PS): **<K>** (bar)
· Temperatura mínima/máxima admisible (TS*):
* TSmin: Temperatura mínima en el lado de baja presión: **<L>** (°C)
* TSmax: Temperatura saturada correspondiente a la presión máxima admisible (PS): **<M>** (°C)
· Refrigerante: **<N>**
· Ajuste del presostato de seguridad: **<P>** (bar)
· Número de fabricación y año de fabricación: consulte la placa de especificaciones técnicas del modelo

06 · Pressione massima consentita (PS): **<K>** (bar)
· Temperatura minima/massima consentita (TS*):
* TSmin: temperatura minima nel lato di bassa pressione: **<L>** (°C)
* TSmax: temperatura satura corrispondente alla pressione massima consentita (PS): **<M>** (°C)
· Refrigerante: **<N>**
· Impostazione del dispositivo di controllo della pressione: **<P>** (bar)
· Numero di serie e anno di produzione: fare riferimento alla targhetta del modello

07 · Μέγιστη επιτρεπόμενη πίεση (PS): **<K>** (bar)
· Ελάχιστη/μέγιστη επιτρεπόμενη θερμοκρασία (TS*):
* TSmin: Ελάχιστη θερμοκρασία για την πλευρά χαμηλής πίεσης: **<L>** (°C)
* TSmax: Κορεσμένη θερμοκρασία που αντιστοιχεί με τη μέγιστη επιτρεπόμενη πίεση (PS): **<M>** (°C)
· Ψυκτικό: **<N>**
· Ρύθμιση της διάταξης ασφάλειας πίεσης: **<P>** (bar)
· Αριθμός κατασκευής και έτος κατασκευής: ανατρέξτε στην πινακίδα αναγνώρισης του μοντέλου

08 · Pressão máxima permitida (PS): **<K>** (bar)
· Temperaturas mínima e máxima permitidas (TS*):
* TSmin: Temperatura mínima em baixa pressão: **<L>** (°C)
* TSmax: Temperatura de saturação correspondente à pressão máxima permitida (PS): **<M>** (°C)
· Refrigerante: **<N>**
· Regulação do dispositivo de segurança da pressão: **<P>** (bar)
· Número e ano de fabrico: consultar a placa de especificações da unidade

09 · Максимально допустимое давление (PS): **<K>** (бар)
· Минимально/Максимально допустимая температура (TS*):
* TSmin: Минимальная температура на стороне низкого давления: **<L>** (°C)
* TSmax: Температура кипения, соответствующая максимально допустимому давлению (PS): **<M>** (°C)
· Хладагент: **<N>**
· Настройка устройства защиты по давлению: **<P>** (бар)
· Заводской номер и год изготовления: смотрите паспортную табличку модели

10 · Maks. tilladt tryk (PS): **<K>** (bar)
· Min./maks. tilladte temperatur (TS*):
* TSmin: Min. temperatur på lavtrykssiden: **<L>** (°C)
* TSmax: Mættet temperatur svarende til maks. tilladte tryk (PS): **<M>** (°C)
· Kølemiddel: **<N>**
· Indstilling af tryksikringsudstyr: **<P>** (bar)
· Produktionsnummer og fremstillingsår: se modellens fabriksskilt

11 · Maximalt tillåtet tryck (PS): **<K>** (bar)
· Min/max tillåten temperatur (TS*):
* TSmin: Minimumtemperatur på lågtryckssidan: **<L>** (°C)
* TSmax: Mättnadstemperatur som motsvarar maximalt tillåtet tryck (PS): **<M>** (°C)
· Köldmedel: **<N>**
· Inställning för tryksäkerhetsenhet: **<P>** (bar)
· Tillverkningsnummer och tillverkningsår: se modellens namnplåt

12 · Maksimalt tillatt trykk (PS): **<K>** (bar)
· Minimalt/maksimalt tillatt temperatur (TS*):
* TSmin: Minimumstemperatur på lavtrykkssiden: **<L>** (°C)
* TSmax: Metningstemperatur i samsvar med maksimalt tillatt trykk (PS): **<M>** (°C)
· Kjølemedium: **<N>**
· Innstilling av sikkerhetsanordning for trykk: **<P>** (bar)
· Produksjonsnummer og produksjonsår: se modellens merkeplate

13 · Suurin sallittu paine (PS): **<K>** (bar)
· Pienin/suurin sallittu lämpötila (TS*):
* TSmin: Alhaisin matalapainepuolen lämpötila: **<L>** (°C)
* TSmax: Suurinta sallittua painetta (PS) vastaava kyllästyslämpötila: **<M>** (°C)
· Kylmäaine: **<N>**
· Varmuuspainelaitteen asetus: **<P>** (bar)
· Valmistusnumero ja valmistusvuosi: katso mallin nimikilpi

14 · Maximální přípustný tlak (PS): **<K>** (bar)
· Minimální/maximální přípustná teplota (TS*):
* TSmin: Minimální teplota na nízkotlaké straně: **<L>** (°C)
* TSmax: Saturovaná teplota odpovídající maximálnímu přípustnému tlaku (PS): **<M>** (°C)
· Chladivo: **<N>**
· Nastavení bezpečnostního tlakového zařízení: **<P>** (bar)
· Výrobní číslo a rok výroby: viz typový štítek modelu

15 · Najveći dopušten tlak (PS): **<K>** (bar)
· Najniža/najviša dopuštena temperatura (TS*):
* TSmin: Najniža temperatura u području niskog tlaka: **<L>** (°C)
* TSmax: Standardna temperatura koja odgovara najvećem dopuštenom tlaku (PS): **<M>** (°C)
· Rashladno sredstvo: **<N>**
· Postavke sigurnosne naprave za tlak: **<P>** (bar)
· Proizvodni broj i godina proizvodnje: pogledajte natpisnu pločicu modela

16 · Legnagyobb megengedhető nyomás (PS): **<K>** (bar)
· Legkisebb/legnagyobb megengedhető hőmérséklet (TS*):
* TSmin: Legkisebb megengedhető hőmérséklet a kis nyomású oldalon: **<L>** (°C)
* TSmax: A legnagyobb megengedhető nyomásnak (PS) megfelelő telítettségi hőmérséklet: **<M>** (°C)
· Hűtőközeg: **<N>**
· A túlnyomás-kapcsoló beállítása: **<P>** (bar)
· Gyártási szám és gyártási év: lásd a berendezés adattábláján

17 · Maksymalne dopuszczalne ciśnienie (PS): **<K>** (bar)
· Minimalna/maksymalna dopuszczalna temperatura (TS*):
* TSmin: Minimalna temperatura po stronie niskociśnieniowej: **<L>** (°C)
* TSmax: Temperatura nasycenia odpowiadająca maksymalnemu dopuszczalnemu ciśnieniu (PS): **<M>** (°C)
· Czynnik chłodniczy: **<N>**
· Nastawa ciśnieniowego urządzenia bezpieczeństwa: **<P>** (bar)
· Numer fabryczny oraz rok produkcji: patrz tabliczka znamionowa modelu

18 · Presiune maximă admisibilă (PS): **<K>** (bar)
· Temperatură minimă/maximă admisibilă (TS*):
* TSmin: Temperatură minimă pe partea de presiune joasă: **<L>** (°C)
* TSmax: Temperatură de saturație corespunzând presiunii maxime admisibile (PS): **<M>** (°C)
· Agent frigorific: **<N>**
· Reglarea dispozitivului de siguranță pentru presiune: **<P>** (bar)
· Numărul de fabricație și anul de fabricație: consultați placa de identificare a modelului

19 · Maksimalni dovoljeni tlak (PS): **<K>** (bar)
· Minimalna/maksimalna dovoljena temperatura (TS*):
* TSmin: Minimalna temperatura na nizkotlačni strani: **<L>** (°C)
* TSmax: Nasičena temperatura, ki ustreza maksimalnemu dovoljenemu tlaku (PS): **<M>** (°C)
· Hladivo: **<N>**
· Nastavljanje varnostne naprave za tlak: **<P>** (bar)
· Tovarniška številka in leto proizvodnje: glejte napisno ploščico

20 · Maksimaalne lubatud surve (PS): **<K>** (bar)
· Minimaalne/maksimaalne lubatud temperatuur (TS*):
* TSmin: Minimaalne temperatuur madalsurve küljel: **<L>** (°C)
* TSmax: Maksimaalsele lubatud survele (PS) vastav küllastunud temperatuur: **<M>** (°C)
· Jahutusaine: **<N>**
· Surve turvaseadme seadistus: **<P>** (bar)
· Tootmisnumber ja tootmisaasta: vaadake mudeli andmeplaati

21 · Максимално допустимо налягане (PS): **<K>** (bar)
· Минимално/максимално допустима температура (TS*):
* TSmin: Минимална температура от страната на ниското налягане: **<L>** (°C)
* TSmax: Температура на насищане, съответстваща на максимално допустимото налягане (PS): **<M>** (°C)
· Охладител: **<N>**
· Настройка на предпазното устройство за налягане: **<P>** (bar)
· Фабричен номер и година на производство: вижте табелката на модела

22 · Maksimalus leistinas slėgis (PS): **<K>** (bar)
· Minimali/maksimali leistina temperatūra (TS*):
* TSmin: Minimali temperatūra žemo slėgio pusėje: **<L>** (°C)
* TSmax: Prisotinta temperatūra, atitinkamti maksimalų leistiną slėgį (PS): **<M>** (°C)
· Šaldymo skystis: **<N>**
· Apsauginio slėgio prietaiso nustatymas: **<P>** (bar)
· Gaminio numeris ir pagaminimo metai: žiūrėkite modelio pavadinimo plokštelę

23 · Maksimālais pieļaujamais spiediens (PS): **<K>** (bar)
· Minimālā/maksimālā pieļaujamā temperatūra (TS*):
* TSmin: Minimālā temperatūra zemā spiediena pusē: **<L>** (°C)
* TSmax: Piesātinātā temperatūra saskaņā ar maksimālo pieļaujamo spiedienu (PS): **<M>** (°C)
· Dzesinātājs: **<N>**
· Spiediena drošības ierīces iestatīšana: **<P>** (bar)
· Izgatavošanas numurs un izgatavošanas gads: skat. modeļa izgatavotājuzņēmuma pláksnītie

24 · Maximálny povolený tlak (PS): **<K>** (bar)
· Minimálna/maximálna povolená teplota (TS*):
* TSmin: Minimálna teplota na nízkotlakovej strane: **<L>** (°C)
* TSmax: Nasýtená teplota korešpondujúca s maximálnym povoleným tlakom (PS): **<M>** (°C)
· Chladivo: **<N>**
· Nastavenie tlakového poistného zariadenia: **<P>** (bar)
· Výrobné číslo a rok výroby: nájdete na výrobnom štítku modelu

25 · Izin verilen maksimum basınç (PS): **<K>** (bar)
· İzin verilen minimum/maksimum sıcaklık (TS*):
* TSmin: Düşük basınç tarafındaki minimum sıcaklık: **<L>** (°C)
* TSmax: İzin verilen maksimum basınca (PS) karşı gelen doyma sıcaklığı: **<M>** (°C)
· Soğutucu: **<N>**
· Basınç emniyet düzeninin ayarı: **<P>** (bar)
· İmalat numarası ve imalat yılı: modelin ünite plakasına bakın

<K>	PS	**41.7 bar**
<L>	TSmin	**–35 °C**
<M>	TSmax	**63.8 °C**
<N>		**R32**
<P>		**41.7 bar**

01 Name and address of the Notified body that judged positively on compliance with the Pressure Equipment Directive: **<Q>**
02 Name und Adresse der benannten Stelle, die positiv unter Einhaltung der Druckanlagen-Richtlinie urteilte: **<Q>**
03 Nom et adresse de l'organisme notifié qui a évalué positivement la conformité à la directive sur l'équipement de pression: **<Q>**
04 Naam en adres van de aangemelde instantie die positief geoordeeld heeft over de conformiteit met de Richtlijn Drukapparatuur: **<Q>**
05 Nombre y dirección del Organismo Notificado que juzgó positivamente el cumplimiento con la Directiva en materia de Equipos de Presión: **<Q>**
06 Nome e indirizzo dell'Ente riconosciuto che ha riscontrato la conformità alla Direttiva sulle apparecchiature a pressione: **<Q>**
07 Όνομα και διεύθυνση του Κοινοποιημένου οργανισμού που απεφάνθη θετικά για τη συμμόρφωση προς την Οδηγία Εξοπλισμών υπό Πίεση: **<Q>**
08 Nome e morada do organismo notificado, que avaliou favoravelmente a conformidade com a directiva sobre equipamentos pressurizados: **<Q>**
09 Название и адрес органа технической экспертизы, принявшего положительное решение о соответствии Директиве об оборудовании под давлением: **<Q>**
10 Navn og adresse på bemyndiget organ, der har foretaget en positiv bedømmelse af, at udstyret lever op til kravene i PED (Direktiv for Trykbærende Udstyr): **<Q>**
11 Namn och adress för det anmälda organ som godkänt uppfyllandet av tryckutrustningsdirektivet: **<Q>**
12 Navn på og adresse til det autoriserte organet som positivt bedømte samsvar med direktivet for trykkutstyr (Pressure Equipment Directive): **<Q>**
13 Sen ilmoitetun elimen nimi ja osoite, joka teki myönteisen päätöksen painelaitedirektiivin noudattamisesta: **<Q>**
14 Název a adresa informovaného orgánu, který vydal pozitivní posouzení shody se směrnicí o tlakových zařízeních: **<Q>**
15 Naziv i adresa prijavljenog tijela koje je donijelo pozitivnu prosudbu o usklađenosti sa Smjernicom za tlačnu opremu: **<Q>**
16 A nyomástartó berendezésekre vonatkozó irányelvnek való megfelelőséget igazoló bejelentett szervezet neve és címe: **<Q>**
17 Nazwa i adres Jednostki notyfikowanej, która wydała pozytywną opinię dotyczącą spełnienia wymogów Dyrektywy dot. Urządzeń Ciśnieniowych: **<Q>**
18 Denumirea și adresa organismului notificat care a apreciat pozitiv conformarea cu Directiva privind echipamentele sub presiune: **<Q>**
19 Ime in naslov organa za ugotavljanje skladnosti, ki je pozitivno ocenil združljivost z Direktivo o tlačni opremi: **<Q>**
20 Teavitatud organi, mis hindas Surveseadmete Direktiiviga ühilduvust positiivselt, nimi ja aadress: **<Q>**
21 Наименование и адрес на упълномощения орган, който се е произнесъл положително относно съвместимостта с Директивата за оборудване под налягане: **<Q>**
22 Atsakingos institucijos, kuri davė teigiamą sprendimą pagal slėginės įrangos direktyvą pavadinimas ir adresas: **<Q>**
23 Sertifikācijas institūcijas, kura ir devusi pozitīvu slēdzienu par atbilstību Spiediena lekārtu Direktīvai, nosaukums un adrese: **<Q>**
24 Názov a adresa certifikačného úradu, ktorý kladne posúdil zhodu so smernicou pre tlakové zariadenia: **<Q>**
25 Basınçlı Teçhizat Direktifine uygunluk hususunda olumlu olarak değerlendiren Onaylanmış kuruluşun adı ve adresi: **<Q>**

<Q> VINÇOTTE nv
Jan Olieslagerslaan 35
1800 Vilvoorde, Belgium

2P427092-19W

DAIKIN

Yasuto Hiraoka
Managing Director
Pilsen, 1st of November 2019

DAIKIN INDUSTRIES CZECH REPUBLIC s.r.o.
U Nové Hospody 1/1155, 301 00 Plzeň Skvrňany,
Czech Republic

CE - DECLARATION-OF-CONFORMITY
CE - KONFORMITÄTSERKLÄRUNG
CE - DECLARATION-DE-CONFORMITE
CE - CONFORMITEITSVERKLARING
CE - DECLARACION-DE-CONFORMIDAD
CE - DICHIARAZIONE-DI-CONFORMITA
CE - ΔΗΛΩΣΗ ΣΥΜΜΟΡΦΩΣΗΣ
CE - ДЕКЛАРАЦИЯ-ЗА-СЪОТВЕТСТВИЕ
CE - DECLARAÇÃO-DE-CONFORMIDADE
CE - ЗАЯВЛЕНИЕ-О-СООТВЕТСТВИИ
CE - OVERENSSTEMMELSESERKLÆRING
CE - FÖRSÄKRAN-OM-ÖVERENSTÄMMELSE
CE - ERKLÆRING OM-SAMSVAR
CE - ILMOITUS-YHDENMUKAISUUDESTA
CE - PROHLÁŠENÍ-O-SHODĚ
CE - IZJAVA-O-USKLAĐENOSTI
CE - MEGFELELŐSÉGI-NYILATKOZAT
CE - DEKLARACJA-ZGODNOŚCI
CE - DECLARAŢIE-DE-CONFORMITATE
CE - IZJAVA O SKLADNOSTI
CE - VASTAVUSDEKLARATSIOON
CE - ATITIKTIES-DEKLARACIJA
CE - ATBILSTĪBAS-DEKLARĀCIJA
CE - VYHLÁSENIE-ZHODY
CE - UYGUNLUK-BEYANI

Daikin Industries Czech Republic s.r.o.

01 (GB) declares under its sole responsibility that the air conditioning models to which this declaration relates:
02 (D) erklärt auf seine alleinige Verantwortung daß die Modelle der Klimageräte für die diese Erklärung bestimmt ist:
03 (F) déclare sous sa seule responsabilité que les appareils d'air conditionné visés par la présente déclaration:
04 (NL) verklaart hierbij op eigen exclusieve verantwoordelijkheid dat de airconditioning units waarop deze verklaring betrekking heeft:
05 (E) declara baja su única responsabilidad que los modelos de aire acondicionado a los cuales hace referencia la declaración:
06 (I) dichiara sotto sua responsabilità che i condizionatori modello a cui è riferita questa dichiarazione:
07 (GR) δηλώνει με αποκλειστική της ευθύνη ότι τα μοντέλα των κλιματιστικών συσκευών στα οποία αναφέρεται η παρούσα δήλωση:
08 (P) declara sob sua exclusiva responsabilidade que os modelos de ar condicionado a que esta declaração se refere:
09 (RUS) заявляет, исключительно под свою ответственность, что модели кондиционеров воздуха, к которым относится настоящее заявление:
10 (DK) erklærer under eneansvar, at klimaanlægmodellerne, som denne deklaration vedrører:
11 (S) deklarerar i egenskap av huvudansvarig, att luftkonditioneringsmodellerna som berörs av denna deklaration innebär att:
12 (N) erklærer et fullstendig ansvar for at de luftkondisjoneringsmodeller som berøres av denne deklarasjon, innebærer at:
13 (FIN) ilmoittaa yksinomaan omalla vastuullaan, että tämän ilmoituksen tarkoittamat ilmastointilaitteiden mallit:
14 (CZ) prohlašuje ve své plné odpovědnosti, že modely klimatizace, k nimž se toto prohlášení vztahuje:
15 (HR) izjavljuje pod isključivo vlastitom odgovornošću da su modeli klima uređaja na koje se ova izjava odnosi:
16 (H) teljes felelőssége tudatában kijelenti, hogy a klímaberendezés modellek, melyekre e nyilatkozat vonatkozik:
17 (PL) deklaruje na własną i wyłączną odpowiedzialność, że modele klimatyzatorów, których dotyczy niniejsza deklaracja:
18 (RO) declară pe proprie răspundere că aparatele de aer condiţionat la care se referă această declaraţie:
19 (SLO) z vso odgovornostjo izjavlja, da so modeli klimatskih naprav, na katere se izjava nanaša:
20 (EST) kinnitab oma täielikul vastutusel, et käesoleva deklaratsiooni alla kuuluvad kliimaseadmete mudelid:
21 (BG) декларира на своя отговорност, че моделите климатична инсталация, за които се отнася тази декларация:
22 (LT) visiška savo atsakomybe skelbia, kad oro kondicionavimo prietaisų modeliai, kuriems yra taikoma ši deklaracija:
23 (LV) ar pilnu atbildību apliecina, ka tālāk uzskaitīto modeļu gaisa kondicionētāji, uz kuriem attiecas šī deklarācija:
24 (SK) vyhlasuje na vlastnú zodpovednosť, že tieto klimatizačné modely, na ktoré sa vzťahuje toto vyhlásenie:
25 (TR) tamamen kendi sorumluluğunda olmak üzere bu bildirinin ilgili olduğu klima modellerinin aşağıdaki gibi olduğunu beyan eder:

2MXM40N2V1B9, 2AMXM40M4V1B9,

01 are in conformity with the following standard(s) or other normative document(s), provided that these are used in accordance with our instructions:
02 derden folgenden Norm(en) oder einem anderen Normdokument oder -dokumenten entspricht/entsprechen, unter der Voraussetzung, daß sie gemäß unseren Anweisungen eingesetzt werden:
03 sont conformes à la/aux norme(s) ou autre(s) document(s) normatif(s), pour autant qu'ils soient utilisés conformément à nos instructions:
04 conform de volgende norm(en) of één of meer andere bindende documenten zijn, op voorwaarde dat ze worden gebruikt overeenkomstig onze instructies:
05 están en conformidad con la(s) siguiente(s) norma(s) u otro(s) documento(s) normativo(s), siempre que sean utilizados de acuerdo con nuestras instrucciones:
06 sono conformi al(i) seguente(i) standard(s) o altro(i) documento(i) a carattere normativo, a patto che vengano usati in conformità alle nostre istruzioni:
07 είναι σύμφωνα με τα(α) ακόλουθο(α) πρότυπο(α) ή άλλο έγγραφο(α) κανονισμών, υπό την προϋπόθεση ότι χρησιμοποιούνται σύμφωνα με τις οδηγίες μας:
08 estão em conformidade com a(s) seguinte(s) norma(s) ou outro(s) documento(s) normativo(s), desde que estes sejam utilizados de acordo com as nossas instruções:
09 соответствуют следующим стандартам или другим нормативным документам, при условии их использования согласно нашим инструкциям:
10 overholder følgende standard(er) eller andet/andre retningsgivende dokument(er), forudsat at disse anvendes i henhold til vore instrukser:
11 respektive utrustning är utförd i överensstämmelse med och följer följande standard(er) eller andra normgivande dokument, under förutsättning att användning sker i överensstämmelse med våra instruktioner:
12 respektive utstyr er i overensstemmelse med følgende standard(er) eller andre normgivende dokument(er), under forutsetning av at disse brukes i henhold til våre instrukser:
13 vastaavat seuraavien standardien ja muiden ohjeellisten dokumenttien vaatimuksia edellyttäen, että niitä käytetään ohjeidemme mukaisesti:
14 za předpokladu, že jsou využívány v souladu s našimi pokyny, odpovídají následujícím normám nebo normativním dokumentům:
15 u skladu sa slijedećim standardom(ima) ili drugim normativnim dokumentom(ima), uz uvjet da se oni koriste u skladu s našim uputama:
16 megfelelnek az alábbi szabvány(ok)nak vagy egyéb irányadó dokumentum(ok)nak, ha azokat előírás szerint használják:
17 spełniają wymogi następujących norm i innych dokumentów normalizacyjnych, pod warunkiem że używane są zgodnie z naszymi instrukcjami:
18 sunt în conformitate cu următorul (următoarele) standard(e) sau alt(e) document(e) normativ(e), cu condiţia ca acestea să fie utilizate în conformitate cu instrucţiunile noastre:
19 skladni z naslednjimi standardi in drugimi normativi, pod pogojem, da se uporabljajo v skladu z našimi navodili:
20 on vastavuses järgmis(t)e standardi(te)ga või teiste normatiivsete dokumentidega, kui neid kasutatakse vastavalt meie juhenditele:
21 съответстват на следните стандарти или други нормативни документи, при условие, че се използват съгласно нашите инструкции:
22 atitinka žemiau nurodytus standartus ir (arba) kitus norminius dokumentus su sąlyga, kad yra naudojami pagal mūsų nurodymus:
23 tad, ja lietoti atbilstoši ražotāja norādījumiem, atbilst sekojošiem standartiem un citiem normatīviem dokumentiem:
24 sú v zhode s nasledovnou(ými) normou(ami) alebo iným(i) normatívnym(i) dokumentom(ami), za predpokladu, že sa používajú v súlade s našim návodom:
25 ürünün, talimatlarımıza göre kullanılması koşuluyla aşağıdaki standartlar ve norm belirten belgelerle uyumludur:

EN60335-2-40,

01 following the provisions of:
02 gemäß den Vorschriften der:
03 conformément aux stipulations des:
04 overeenkomstig de bepalingen van:
05 siguiendo las disposiciones de:
06 secondo le prescrizioni per:
07 με τήρηση των διατάξεων των:
08 de acordo com o previsto em:
09 в соответствии с положениями:
10 under iagttagelse af bestemmelserne i:
11 enligt villkoren i:
12 gitt i henhold til bestemmelsene i:
13 noudattaen määräyksiä:
14 za dodržení ustanovení předpisu:
15 prema odredbama:
16 követi a(z):
17 zgodnie z postanowieniami Dyrektyw:
18 în urma prevederilor:
19 ob upoštevanju določb:
20 vastavalt nõuetele:
21 спедвайки клаузите на:
22 laikantis nuostatų, pateikiamų:
23 ievērojot prasības, kas noteiktas:
24 održiavajúc ustanovenia:
25 bunun koşullarına uygun olarak:

Low Voltage 2014/35/EU
Electromagnetic Compatibility 2014/30/EU *
Machinery 2006/42/EC **

01 Directives, as amended.
02 Direktiven, gemäß Änderung.
03 Directives, telles que modifiées.
04 Richtlijnen, zoals geamendeerd.
05 Directivas, según lo enmendado.
06 Direttive, come da modifica.
07 Οδηγιών, όπως έχουν τροποποιηθεί.
08 Directivas, conforme alteração em.
09 Директив со всеми поправками.
10 Direktiver, med senere ændringer.
11 Direktiv, med företagna ändringar.
12 Direktiver, med foretatte endringer.
13 Direktiivejä, sellaisina kuin ne ovat muutettuina.
14 v platném znění.
15 Smjernice, kako je izmijenjeno.
16 irányelv(ek) és módosításaik rendelkezéseit.
17 z późniejszymi poprawkami.
18 Directivelor, cu amendamentele respective.
19 Direktive z vsemi spremembami.
20 Direktiivid koos muudatustega.
21 Директиви, с техните изменения.
22 Direktyvose su papildymais.
23 Direktīvās un to papildinājumos.
24 Smernice, v platnom znení.
25 Değiştirilmiş halleriyle Yönetmelikler.

01 Note* as set out in <A> and judged positively by <B> according to the **Certificate** <C>.
02 Hinweis* wie in <A> aufgeführt und von <B> positiv beurteilt gemäß **Zertifikat** <C>.
03 Remarque* tel que défini dans <A> et évalué positivement par <B> conformément au **Certificat** <C>.
04 Bemerk* zoals vermeld in <A> en positief beoordeeld door <B> overeenkomstig **Certificaat** <C>.
05 Nota* como se establece en <A> y es valorado positivamente por <B> de acuerdo con el **Certificado** <C>.
06 Nota* delineato nel <A> e giudicato positivamente da <B> secondo il **Certificato** <C>.
07 Σημείωση* όπως καθορίζεται στο <A> και κρίνεται θετικά από το <B> σύμφωνα με το **Πιστοποιητικό** <C>.
08 Nota* tal como estabelecido em <A> e com o parecer positivo de <B> de acordo com o **Certificado** <C>.
09 Примечание* как указано в <A> и в соответствии с положительным решением <B> согласно **Свидетельству** <C>.
10 Bemærk* som anført i <A> og positivt vurderet af <B> i henhold til **Certifikat** <C>.
11 Information* enligt <A> och godkänts av <B> enligt **Certifikatet** <C>.
12 Merk* som det fremkommer i <A> og gjennom positiv bedømmelse av <B> ifølge **Sertifikat** <C>.
13 Huom* jotka on esitetty asiakirjassa <A> ja jotka <B> on hyväksynyt **Sertifikaatin** <C> mukaisesti.
14 Poznámka* jak bylo uvedeno v <A> a pozitivně zjištěno <B> v souladu s **osvědčením** <C>.
15 Napomena* kako je izloženo u <A> i pozitivno ocijenjeno od strane <B> prema **Certifikatu** <C>.
16 Megjegyzés* a(z) <A> alapján, a(z) <B> igazolta a megfelelést, a(z) <C> **tanúsítvány** szerint.
17 Uwaga* zgodnie z dokumentacją <A>, pozytywną opinią <B> i **Świadectwem** <C>.
18 Notă* aşa cum este stabilit în <A> şi apreciat pozitiv de <B> în conformitate cu **Certificatul** <C>.
19 Opomba* kot je določeno v <A> in odobreno s strani <B> v skladu s **certifikatom** <C>.
20 Märkus* nagu on näidatud dokumendis <A> ja heaks kiidetud <B> järgi vastavalt **sertifikaadile** <C>.
21 Забележка* както е изложено в <A> и оценено положително от <B> съгласно **Сертификата** <C>.
22 Pastaba* kaip nustatyta <A> ir kaip teigiamai nuspręsta <B> pagal **Sertifikatą** <C>.
23 Piezīmes* kā norādīts <A> un atbilstoši <B> pozitīvajam vērtējumam saskaņā ar **sertifikātu** <C>.
24 Poznámka* ako bolo uvedené v <A> a pozitívne zistené <B> v súlade s **osvedčením** <C>.
25 Not* <A>'da belirtildiği gibi ve <C> **Sertifikasına** göre <B> tarafından olumlu olarak değerlendirildiği gibi.

<A>	DAIKIN.TCF.032E11/02-2021
<B>	DEKRA (NB0344)
<C>	2159619.0551-EMC

01** DICz*** is authorised to compile the Technical Construction File.
02** DICz*** hat die Berechtigung die Technische Konstruktionsakte zusammenzustellen.
03** DICz*** est autorisé à compiler le Dossier de Construction Technique.
04** DICz*** is bevoegd om het Technisch Constructiedossier samen te stellen.
05** DICz*** está autorizado a compilar el Archivo de Construcción Técnica.
06** DICz*** è autorizzata a redigere il File Tecnico di Costruzione.
07** Η DICz*** είναι εξουσιοδοτημένη να συντάξει τον Τεχνικό φάκελο κατασκευής.
08** A DICz*** está autorizada a compilar a documentação técnica de fabrico.
09** Компания DICz*** уполномочена составить Комплект технической документации.
10** DICz*** er autoriseret til at udarbejde de tekniske konstruktionsdata.
11** DICz*** är bemyndigade att sammanställa den tekniska konstruktionsfilen.
12** DICz*** har tillatelse til å kompilere den Tekniske konstruksjonsfilen.
13** DICz*** on valtuutettu laatimaan Teknisen asiakirjan.
14** Společnost DICz*** má oprávnění ke kompilaci souboru technické konstrukce.
15** DICz*** je ovlašten za izradu Datoteke o tehničkoj konstrukciji.
16** A DICz*** jogosult a műszaki konstrukciós dokumentáció összeállítására.
17** DICz*** ma upoważnienie do zbierania i opracowywania dokumentacji konstrukcyjnej.
18** DICz*** este autorizat să compileze Dosarul tehnic de construcţie.
19** DICz*** je pooblaščen za sestavo datoteke s tehnično mapo.
20** DICz*** on volitatud koostama tehnilist dokumentatsiooni.
21** DICz*** е оторизирана да състави Акта за техническа конструкция.
22** DICz*** yra įgaliota sudaryti šį techninės konstrukcijos failą.
23** DICz*** ir autorizēts sastādīt tehnisko dokumentāciju.
24** Spoločnosť DICz*** je oprávnená vytvoriť súbor technickej konštrukcie.
25** DICz*** Teknik Yapı Dosyasını derlemeye yetkilidir.

***DICz = Daikin Industries Czech Republic s.r.o.

3P475203-19M

DAIKIN

Yasuto Hiraoka
Managing Director
Pilsen, 3rd of May 2021

DAIKIN INDUSTRIES CZECH REPUBLIC s.r.o.
U Nové Hospody 1/1155, 301 00 Plzeň Skvrňany,
Czech Republic

CE - DECLARATION-OF-CONFORMITY
CE - KONFORMITÄTSERKLÄRUNG
CE - DECLARATION-DE-CONFORMITE
CE - CONFORMITEITSVERKLARING
CE - DECLARACION-DE-CONFORMIDAD
CE - DICHIARAZIONE-DI-CONFORMITA
CE - ΔΗΛΩΣΗ ΣΥΜΜΟΡΦΩΣΗΣ
CE - DECLARAÇÃO-DE-CONFORMIDADE
CE - ЗАЯВЛЕНИЕ-О-СООТВЕТСТВИИ
CE - OVERENSSTEMMELSESERKLÆRING
CE - FÖRSÄKRAN-OM-ÖVERENSTÄMMELSE
CE - ERKLÆRING OM-SAMSVAR
CE - ILMOITUS-YHDENMUKAISUUDESTA
CE - PROHLÁŠENÍ-O-SHODĚ
CE - IZJAVA-O-USKLAĐENOSTI
CE - MEGFELELŐSÉGI-NYILATKOZAT
CE - DEKLARACJA-ZGODNOŚCI
CE - DECLARAŢIE-DE-CONFORMITATE
CE - IZJAVA O SKLADNOSTI
CE - VASTAVUSDEKLARATSIOON
CE - ДЕКЛАРАЦИЯ-ЗА-СЪОТВЕТСТВИЕ
CE - ATITIKTIES-DEKLARACIJA
CE - ATBILSTĪBAS-DEKLARĀCIJA
CE - VYHLÁSENIE-ZHODY
CE - UYGUNLUK-BEYANI

Daikin Industries Czech Republic s.r.o.

01 (GB) declares under its sole responsibility that the air conditioning models to which this declaration relates:
02 (D) erklärt auf seine alleinige Verantwortung daß die Modelle der Klimageräte für die diese Erklärung bestimmt ist:
03 (F) déclare sous sa seule responsabilité que les appareils d'air conditionné visés par la présente déclaration:
04 (NL) verklaart hierbij op eigen exclusieve verantwoordelijkheid dat de airconditioning units waarop deze verklaring betrekking heeft:
05 (E) declara baja su única responsabilidad que los modelos de aire acondicionado a los cuales hace referencia la declaración:
06 (I) dichiara sotto sua responsabilità che i condizionatori modello a cui è riferita questa dichiarazione:
07 (GR) δηλώνει με αποκλειστική της ευθύνη ότι τα μοντέλα των κλιματιστικών συσκευών στα οποία αναφέρεται η παρούσα δήλωση:
08 (P) declara sob sua exclusiva responsabilidade que os modelos de ar condicionado a que esta declaração se refere:
09 (RUS) заявляет, исключительно под свою ответственность, что модели кондиционеров воздуха, к которым относится настоящее заявление:
10 (DK) erklærer under eneansvar, at klimaanlægmodellerne, som denne deklaration vedrører:
11 (S) deklarerar i egenskap av huvudansvarig, att luftkonditioneringsmodellerna som berörs av denna deklaration innebär att:
12 (N) erklærer et fullstendig ansvar for at de luftkondisjoneringsmodeller som berøres av denne deklarasjon, innebærer at:
13 (FIN) ilmoittaa yksinomaan omalla vastuullaan, että tämän ilmoituksen tarkoittamat ilmastointilaitteiden mallit:
14 (CZ) prohlašuje ve své plné odpovědnosti, že modely klimatizace, k nimž se toto prohlášení vztahuje:
15 (HR) izjavljuje pod isključivo vlastitom odgovornošću da su modeli klima uređaja na koje se ova izjava odnosi:
16 (H) teljes felelőssége tudatában kijelenti, hogy a klímaberendezés modellek, melyekre e nyilatkozat vonatkozik:
17 (PL) deklaruje na własną i wyłączną odpowiedzialność, że modele klimatyzatorów, których dotyczy niniejsza deklaracja:
18 (RO) declară pe proprie răspundere că aparatele de aer condiţionat la care se referă această declaraţie:
19 (SLO) z vso odgovornostjo izjavlja, da so modeli klimatskih naprav, na katere se izjava nanaša:
20 (EST) kinnitab oma täielikul vastutusel, et käesoleva deklaratsioonl alla kuuluvad kliimaseadmete mudelid:
21 (BG) декларира на своя отговорност, че моделите климатична инсталация, за които се отнася тази декларация:
22 (LT) visiška savo atsakomybe skelbia, kad oro kondicionavimo prietaisų modeliai, kuriems yra taikoma ši deklaracija:
23 (LV) ar pilnu atbildību apliecina, ka tālāk uzskaitīto modeļu gaisa kondicionētāji, uz kuriem attiecas šī deklarācija:
24 (SK) vyhlasuje na vlastnú zodpovednosť, že tieto klimatizačné modely, na ktoré sa vzťahuje toto vyhlásenie:
25 (TR) tamamen kendi sorumluluğunda olmak üzere bu bildirinin ilgili olduğu klima modellerinin aşağıdaki gibi olduğunu beyan eder:

2MXM50N2V1B9, 2AMXM50M4V1B9,

01 are in conformity with the following standard(s) or other normative document(s), provided that these are used in accordance with our instructions:
02 der/den folgenden Norm(en) oder einem anderen Normdokument oder dokumenten entspricht/entsprechen, unter der Voraussetzung, daß sie gemäß unseren Anweisungen eingesetzt werden:
03 sont conformes à la/aux norme(s) ou autre(s) document(s) normatif(s), pour autant qu'ils soient utilisés conformément à nos instructions:
04 conform de volgende norm(en) of één of meer andere bindende documenten zijn, op voorwaarde dat ze worden gebruikt overeenkomstig onze instructies:
05 están en conformidad con la(s) siguiente(s) norma(s) u otro(s) documento(s) normativo(s), siempre que sean utilizados de acuerdo con nuestras instrucciones:
06 sono conformi al(i) seguente(i) standard(s) o altro(i) documento(i) a carattere normativo, a patto che vengano usati in conformità alle nostre istruzioni:
07 είναι σύμφωνα με το(α) ακόλουθο(α) πρότυπο(α) ή άλλο έγγραφο(α) κανονισμών, υπό την προϋπόθεση ότι χρησιμοποιούνται σύμφωνα με τις οδηγίες μας:
08 estão em conformidade com a(s) seguinte(s) norma(s) ou outro(s) documento(s) normativo(s), desde que estes sejam utilizados de acordo com as nossas instruções:
09 соответствуют следующим стандартам или другим нормативным документам, при условии их использования согласно нашим инструкциям:
10 overholder følgende standard(er) eller andet/andre retningsgivende dokument(er), forudsat at disse anvendes i henhold til vore instrukser:
11 respektive utrustning är utförd i överensstämmelse med och följer följande standard(er) eller andra normgivande dokument, under förutsättning att användning sker i överensstämmelse med våra instruktioner:
12 respektive utstyr er i overensstemmelse med følgende standard(er) eller andre normgivende dokument(er), under forutsetning av at disse brukes i henhold til våre instrukser:
13 vastaavat seuraavien standardien ja muiden ohjeellisten dokumenttien vaatimuksia edellyttäen, että niitä käytetään ohjeidemme mukaisesti:
14 za předpokladu, že jsou využívány v souladu s našimi pokyny, odpovídají následujícím normám nebo normativním dokumentům:
15 u skladu sa slijedećim standardom(ima) ili drugim normativnim dokumentom(ima), uz uvjet da se oni koriste u skladu s našim uputama:
16 megfelelnek az alábbi szabvány(ok)nak vagy egyéb irányadó dokumentum(ok)nak, ha azokat előírás szerint használják:
17 spełniają wymogi następujących norm i innych dokumentów normalizacyjnych, pod warunkiem że używane są zgodnie z naszymi instrukcjami:
18 sunt în conformitate cu următorul (următoarele) standard(e) sau alt(e) document(e) normativ(e), cu condiţia ca acestea să fie utilizate în conformitate cu instrucţiunile noastre:
19 skladni z naslednjimi standardi in drugimi normativi, pod pogojem, da se uporabljajo v skladu z našimi navodili:
20 on vastavuses järgmis(tje standardi(te)ga või teiste normatiivsete dokumentidega, kui neid kasutatakse vastavalt meie juhenditele:
21 съответстват на следните стандарти или други нормативни документи, при условие, че се използват съгласно нашите инструкции:
22 atitinka žemiau nurodytus standartus ir (arba) kitus norminius dokumentus su sąlyga, kad yra naudojami pagal mūsų nurodymus:
23 tad, ja lietoti atbilstoši ražotāja norādījumiem, atbilst sekojošiem standartiem un citiem normatīviem dokumentiem:
24 sú v zhode s nasledovnou(ými) normou(ami) alebo iným(i) normatívnym(i) dokumentom(ami), za predpokladu, že sa používajú v súlade s našim návodom:
25 ürünün, talimatlarımıza göre kullanılması koşuluyla aşağıdaki standartlar ve norm belirten belgelerle uyumludur:

EN60335-2-40,

01 following the provisions of:
02 gemäß den Vorschriften der:
03 conformément aux stipulations des:
04 overeenkomstig de bepalingen van:
05 siguiendo las disposiciones de:
06 secondo le prescrizioni per:
07 με τήρηση των διατάξεων των:
08 de acordo com o previsto em:
09 в соответствии с положениями:
10 under iagttagelse af bestemmelserne i:
11 enligt villkoren i:
12 gitt i henhold til bestemmelsene i:
13 noudattaen määräyksiä:
14 za dodržení ustanovení předpisu:
15 prema odredbama:
16 követi a(z):
17 zgodnie z postanowieniami Dyrektyw:
18 în urma prevederilor:
19 ob upoštevanju določb:
20 vastavalt nõuetele:
21 спедвайки клаузите на:
22 laikantis nuostatų, pateikiamų:
23 ievērojot prasības, kas noteiktas:
24 održiavajúc ustanovenia:
25 bunun koşullarına uygun olarak:

Low Voltage 2014/35/EU
Machinery 2006/42/EC ***
Electromagnetic Compatibility 2014/30/EU *
Pressure Equipment 2014/68/EU **

01 Directives, as amended.
02 Direktiven, gemäß Änderung.
03 Directives, telles que modifiées.
04 Richtlijnen, zoals geamendeerd.
05 Directivas, según lo enmendado.
06 Direttive, come da modifica.
07 Οδηγιών, όπως έχουν τροποποιηθεί.
08 Directivas, conforme alteração em.
09 Директив со всеми поправками.
10 Direktiver, med senere ændringer.
11 Direktiv, med företagna ändringar.
12 Direktiver, med foretatte endringer.
13 Direktiivejä, sellaisina kuin ne ovat muutettuina.
14 v platném znění.
15 Smjernice, kako je izmijenjeno.
16 irányelv(ek) és módosításaik rendelkezéseit.
17 z późniejszymi poprawkami.
18 Directivelor, cu amendamentele respective.
19 Direktive z vsemi spremembami.
20 Direktiivid koos muudatustega.
21 Директиви, с техните изменения.
22 Direktyvose su papildymais.
23 Direktīvās un to papildinājumos.
24 Smernice, v platnom znení.
25 Değiştirilmiş halleriyle Yönetmelikler.

01 * as set out in <A> and judged positively by <B> according to the **Certificate** <C>.
** as set out in the Technical Construction File <D> and judged positively by <E> (Applied module <F>) according to the **Certificate** <G>. Risk category <H>. Also refer to next page.
02 * wie in <A> aufgeführt und von <B> positiv beurteilt gemäß **Zertifikat** <C>.
** wie in der Technischen Konstruktionsakte <D> aufgeführt und von <E> (Angewandtes Modul <F>) positiv ausgezeichnet positiv ausgezeichnet gemäß **Zertifikat** <G>. Risikoart <H>. Siehe auch nächste Seite.
03 * tel que défini dans <A> et évalué positivement par <B> conformément au **Certificat** <C>.
** tel que stipulé dans le Fichier de Construction Technique <D> et jugé positivement par <E> (Module appliqué <F>) conformément au **Certificat** <G>. Catégorie de risque <H>. Se reporter également à la page suivante.
04 * zoals vermeld in <A> en positief beoordeeld door <B> overeenkomstig **Certificaat** <C>.
** zoals vermeld in het Technisch Constructiedossier <D> en in orde bevonden door <E> (Toegepaste module <F>) overeenkomstig **Certificaat** <G>. Risicocategorie <H>. Zie ook de volgende pagina.
05 * como se establece en <A> y es valorado positivamente por <B> de acuerdo con el **Certificado** <C>.
** tal como se expone en el Archivo de Construcción Técnica <D> y juzgado positivamente por <E> (Modulo aplicado <F>) según el **Certificado** <G>. Categoría de riesgo <H>. Consulte también la siguiente página.
06 * delineato nel <A> e giudicato positivamente da <B> secondo il **Certificato** <C>.
** delineato nel File Tecnico di Costruzione <D> e giudicato positivamente da <E> (Modulo <F> applicato) secondo il **Certificato** <G>. Categoria di rischio <H>. Fare riferimento anche alla pagina successiva.
07 * όπως καθορίζεται στο <A> και κρίνεται θετικά από το <B> σύμφωνα με το **Πιστοποιητικό** <C>.
** όπως προσδιορίζεται στο Αρχείο Τεχνικής Κατασκευής <D> και κρίνεται θετικά από το <E> (Χρησιμοποιούμενη υπομονάδα <F>) σύμφωνα με το **Πιστοποιητικό** <G>. Κατηγορία επικινδυνότητας <H>. Ανατρέξτε επίσης στην επόμενη σελίδα.
08 * tal como estabelecido em <A> e com o parecer positivo de <B> de acordo com o **Certificado** <C>.
** tal como estabelecido no Ficheiro Técnico de Construção <D> e com o parecer positivo de <E> (Módulo aplicado <F>) de acordo com o **Certificado** <G>. Categoria de risco <H>. Consultar também a página seguinte.
09 * как указано в <A> и в соответствии с положительным решением <B> согласно **Свидетельству** <C>.
** как указано в Досье технического толкования <D> и в соответствии с положительным решением <E> (Прикладной модуль <F>) согласно **Свидетельству** <G>. Категория риска <H>. Также смотрите следующую страницу.
10 * som anført i <A> og positivt vurderet af <B> i henhold til **Certifikat** <C>.
** som anført i den Tekniske Konstruktionsfil <D> og positivt vurderet af <E> (Anvendt modul <F>) i henhold til **Certifikat** <G>. Risikoklasse <H>. Se også næste side.
11 * enligt <A> och godkänts av <B> enligt **Certifikatet** <C>.
** i enlighet med den Tekniska Konstruktionsfilen <D> som positivt intygats av <E> (Fastsatt modul <F>) vilket också framgår av **Certifikat** <G>. Riskkategori <H>. Se även nästa sida.
12 * som det fremkommer i <A> og gjennom positiv bedømmelse av <B> ifølge **Sertifikat** <C>.
** som det fremkommer i den Tekniske Konstruksjonsfilen <D> og gjennom positiv bedømmelse av <E> (Anvendt modul <F>) ifølge **Sertifikat** <G>. Risikokategori <H>. Se også neste side.
13 * jotka on esitetty asiakirjassa <A> ja jotka <B> on hyväksynyt **Sertifikaatin** <C> mukaisesti.
** jotka on esitetty Teknisessä Asiakirjassa <D> ja jotka <E> on hyväksynyt (Sovellettu moduli <F>) **Sertifikaatin** <G> mukaisesti. Vaaraluokka <H>. Katso myös seuraava sivu.
14 * jak bylo uvedeno v <A> a pozitivně zjištěno <B> v souladu s **osvědčením** <C>.
** jak bylo uvedeno v souboru technické konstrukce <D> a pozitivně zjištěno <E> (použitý modul <F>) v souladu s **osvědčením** <G>. Kategorie rizik <H>. Viz také následující strana.
15 * kako je izloženo u <A> i pozitivno ocijenjeno od strane <B> prema **Certifikatu** <C>.
** kako je izloženo u Datoteci o tehničkoj konstrukciji <D> i pozitivno ocijenjeno od strane <E> (Primijenjen modul <F>) prema **Certifikatu** <G>. Kategorija opasnosti <H>. Također pogledajte na slijedećoj stranici.
16 * a(z) <A> alapján, a(z) <B> igazolta a megfelelést, a(z) <C> **tanúsítvány** szerint.
** a(z) <D> műszaki konstrukciós dokumentáció alapján, a(z) <E> igazolta a megfelelést (alkalmazott modul: <F>), a(z) <G> **tanúsítvány** szerint. Veszélyességi kategória <H>. Lásd még a következő oldalon.
17 * zgodnie z dokumentacją <A>, pozytywną opinią <B> i **Świadectwem** <C>.
** zgodnie z archiwalną dokumentacją konstrukcyjną <D> i pozytywną opinią <E> (Zastosowany moduł <F>) zgodnie ze **Świadectwem** <G>. Kategoria zagrożenia <H>. Patrz także następna strona.
18 * aşa cum este stabilit în <A> şi apreciat pozitiv de <B> în conformitate cu **Certificatul** <C>.
** conform celor stabilite în Dosarul tehnic de construcţie <D> şi apreciate pozitiv de <E> (Modul aplicat <F>) în conformitate cu **Certificatul** <G>. Categorie de risc <H>. Consultaţi de asemenea pagina următoare.
19 * kot je določeno v <A> in odobreno s strani <B> v skladu s **certifikatom** <C>.
** kot je določeno v tehnični mapi <D> in odobreno s strani <E> (Uporabljen modul <F>) v skladu s **certifikatom** <G>. Kategorija tveganja <H>. Glejte tudi na naslednji strani.
20 * nagu on näidatud dokumendis <A> ja heaks kiidetud <B> järgi vastavalt **sertifikaadile** <C>.
** nagu on näidatud tehnilises dokumentatsioonis <D> ja heaks kiidetud <E> järgi (lisamoodul <F>) vastavalt **sertifikaadile** <G>. Riskikategooria <H>. Vaadake ka järgmist lehekülge.
21 * както е изложено в <A> и оценено положително от <B> съгласно **Сертификата** <C>.
** както е заложено в Акта за техническа конструкция <D> и оценено положително от <E> (Приложен модул <F>) съгласно **Сертификат** <G>. Категория риск <H>. Вижте също на следващата страница.
22 * kaip nustatyta <A> ir kaip teigiamai nuspręsta <B> pagal **Sertifikatą** <C>.
** kaip nurodyta Techninėje konstrukcijos byloje <D> ir patvirtinta <E> (taikomas modulis <F>) pagal **pažymėjimą** <G>. Rizikos kategorija <H>. Taip pat žiūrėkite ir kitą puslapį.
23 * kā norādīts <A> un atbilstoši <B> pozitīvajam vērtējumam saskaņā ar **sertifikātu** <C>.
** kā noteikts tehniskajā dokumentācijā <D>, atbilstoši <E> pozitīvajam lēmumam (piekrītīgā sadaļa: <F>), ko apliecina **sertifikāts** <G>. Riska kategorija <H>. Skat. arī nākošo lappusi.
24 * ako bolo uvedené v <A> a pozitívne zistené <B> v súlade s **osvedčením** <C>.
** ako je to stanovené v Súbore technickej konštrukcie <D> a kladne posúdené <E> (Aplikovaný modul <F>) podľa **Certifikátu** <G>. Kategória nebezpečia <H>. Viď tiež nasledovnú stranu.
25 * <A>'da belirtildiği gibi ve <C> **Sertifikasına** göre <B> tarafından olumlu olarak değerlendirildiği gibi.
** <D> Teknik Yapı Dosyasında belirtildiği gibi ve <G> **Sertifikasına** göre <E> tarafından olumlu olarak (Uygulanan modül <F>) değerlendirilmiştir. Risk kategorisi <H>. Ayrıca bir sonraki sayfaya bakın.

<A>	DAIKIN.TCF.032E11/02-2021
<B>	DEKRA (NB0344)
<C>	2159619.0551-EMC
<D>	TCF-0486A-01
<E>	VINÇOTTE nv (NB0026)
<F>	D1
<G>	—
<H>	II

01*** DICz# is authorised to compile the Technical Construction File.
02*** DICz# hat die Berechtigung die Technische Konstruktionsakte zusammenzustellen.
03*** DICz# est autorisé à compiler le Dossier de Construction Technique.
04*** DICz# is bevoegd om het Technisch Constructiedossier samen te stellen.
05*** DICz# está autorizado a compilar el Archivo de Construcción Técnica.
06*** DICz# è autorizzata a redigere il File Tecnico di Costruzione.
07*** Η DICz# είναι εξουσιοδοτημένη να συντάξει τον Τεχνικό φάκελο κατασκευής.
08*** A DICz# está autorizada a compilar a documentação técnica de fabrico.
09*** Компания DICz# уполномочена составить Комплект технической документации.
10*** DICz# er autoriseret til at udarbejde de tekniske konstruktionsdata.
11*** DICz# är bemyndigade att sammanställa den tekniska konstruktionsfilen.
12*** DICz# har tillatelse til å kompilere den Tekniske konstruksjonsfilen.
13*** DICz# on valtuutettu laatimaan Teknisen asiakirjan.
14*** Společnost DICz# má oprávnění ke kompilaci souboru technické konstrukce.
15*** DICz# je ovlašten za izradu Datoteke o tehničkoj konstrukciji.
16*** A DICz# jogosult a műszaki konstrukciós dokumentáció összeállítására.
17*** DICz# ma upoważnienie do zbierania i opracowywania dokumentacji konstrukcyjnej.
18*** DICz# este autorizat să compileze Dosarul tehnic de construcţie.
19*** DICz# je pooblaščen za sestavo datoteke s tehnično mapo.
20*** DICz# on volitatud koostama tehnilist dokumentatsiooni.
21*** DICz# е оторизирана да състави Акта за техническа конструкция.
22*** DICz# yra įgaliota sudaryti šį techninės konstrukcijos failą.
23*** DICz# ir autorizēts sastādīt tehnisko dokumentāciju.
24*** Spoločnosť DICz# je oprávnená vytvoriť súbor technickej konštrukcie.
25*** DICz# Teknik Yapı Dosyasını derlemeye yetkilidir.

#DICz = Daikin Industries Czech Republic s.r.o.

2P630134-5C

CE - DECLARATION-OF-CONFORMITY
CE - KONFORMITÄTSERKLÄRUNG
CE - DECLARATION-DE-CONFORMITE
CE - CONFORMITEITSVERKLARING

CE - DECLARACION-DE-CONFORMIDAD
CE - DICHIARAZIONE-DI-CONFORMITA
CE - ΔΗΛΩΣΗ ΣΥΜΜΟΡΦΩΣΗΣ

CE - DECLARAÇÃO-DE-CONFORMIDADE
CE - ЗАЯВЛЕНИЕ-О-СООТВЕТСТВИИ
CE - OVERENSSTEMMELSESERKLÆRING
CE - FÖRSÄKRAN-OM-ÖVERENSTÄMMELSE

CE - ERKLÆRING OM-SAMSVAR
CE - ILMOITUS-YHDENMUKAISUUDESTA
CE - PROHLÁŠENÍ-O-SHODĚ

CE - IZJAVA-O-USKLAĐENOSTI
CE - MEGFELELŐSÉGI-NYILATKOZAT
CE - DEKLARACJA-ZGODNOŚCI
CE - DECLARAŢIE-DE-CONFORMITATE

CE - IZJAVA O SKLADNOSTI
CE - VASTAVUSDEKLARATSIOON
CE - ДЕКЛАРАЦИЯ-ЗА-СЪОТВЕТСТВИЕ

CE - ATITIKTIES-DEKLARACIJA
CE - ATBILSTĪBAS-DEKLARĀCIJA
CE - VYHLÁSENIE-ZHODY
CE - UYGUNLUK-BEYANI

01 (GB) continuation of previous page:
02 (D) Fortsetzung der vorherigen Seite:
03 (F) suite de la page précédente:
04 (NL) vervolg van vorige pagina:
05 (E) continuación de la página anterior:
06 (I) continua dalla pagina precedente:
07 (GR) συνέχεια από την προηγούμενη σελίδα:
08 (P) continuação da página anterior:
09 (RUS) продолжение предыдущей страницы:
10 (DK) fortsat fra forrige side:
11 (S) fortsättning från föregående sida:
12 (N) fortsettelse fra forrige side:
13 (FIN) jatkoa edellisseltä sivulta:
14 (CZ) pokračování z předchozí strany:
15 (HR) nastavak s prethodne stranice:
16 (H) folytatás az előző oldalról:
17 (PL) ciąg dalszy z poprzedniej strony:
18 (RO) continuarea paginii anterioare:
19 (SLO) nadaljevanje s prejšnje strani:
20 (EST) eelmise leheküljе järg:
21 (BG) продължение от предходната страница:
22 (LT) ankstesnio puslapio tęsinys:
23 (LV) iepriekšējās lappuses turpinājums:
24 (SK) pokračovanie z predchádzajúcej strany:
25 (TR) önceki sayfadan devam:

01 **Design Specifications of the models to which this declaration relates:**
02 **Konstruktionsdaten der Modelle auf die sich diese Erklärung bezieht:**
03 **Spécifications de conception des modèles auxquels se rapporte cette déclaration:**
04 **Ontwerpspecificaties van de modellen waarop deze verklaring betrekking heeft:**
05 **Especificaciones de diseño de los modelos a los cuales hace referencia esta declaración:**
06 **Specifiche di progetto dei modelli cui fa riferimento la presente dichiarazione:**
07 **Προδιαγραφές Σχεδιασμού των μοντέλων με τα οποία σχετίζεται η δήλωση:**
08 **Especificações de projecto dos modelos a que se aplica esta declaração:**
09 **Проектные характеристики моделей, к которым относится настоящее заявление:**
10 **Typespecifikationer for de modeller, som denne erklæring vedrører:**
11 **Designspecifikationer för de modeller som denna deklaration gäller:**
12 **Konstruksjonsspesifikasjoner for de modeller som berøres av denne deklarasjonen:**
13 **Tätä ilmoitusta koskevien mallien rakennemäärittely:**
14 **Specifikace designu modelů, ke kterým se vztahuje toto prohlášení:**
15 **Specifikacije dizajna za modele na koje se ova izjava odnosi:**
16 **A jelen nyilatkozat tárgyát képező modellek tervezési jellemzői:**
17 **Specyfikacje konstrukcyjne modeli, których dotyczy deklaracja:**
18 **Specificațiile de proiectare ale modelelor la care se referă această declarație:**
19 **Specifikacije tehničnega načrta za modele, na katere se nanaša ta deklaracija:**
20 **Deklaratsiooni alla kuuluvate mudelite disainispetsifikatsioonid:**
21 **Проектни спецификации на моделите, за които се отнася декларацията:**
22 **Konstrukcinės specifikacijos modelių, kurie susiję su šia deklaracija:**
23 **To modeļu dizaina specifikācijas, uz kurām attiecas šī deklarācija:**
24 **Konštrukčné špecifikácie modelu, ktorého sa týka toto vyhlásenie:**
25 **Bu bildirinin ilgili olduğu modellerin Tasarım Özellikleri:**

01 · Maximum allowable pressure (PS): **<K>** (bar)
· Minimum/maximum allowable temperature (TS*):
* TSmin: Minimum temperature at low pressure side: **<L>** (°C)
* TSmax: Saturated temperature corresponding with the maximum allowable pressure (PS): **<M>** (°C)
· Refrigerant: **<N>**
· Setting of pressure safety device: **<P>** (bar)
· Manufacturing number and manufacturing year: refer to model nameplate

02 · Maximal zulässiger Druck (PS): **<K>** (Bar)
· Minimal/maximal zulässige Temperatur (TS*):
* TSmin: Mindesttemperatur auf der Niederdruckseite: **<L>** (°C)
* TSmax: Sättigungstemperatur die dem maximal zulässigen Druck (PS) entspricht: **<M>** (°C)
· Kältemittel: **<N>**
· Einstellung der Druck-Schutzvorrichtung: **<P>** (Bar)
· Herstellungsnummer und Herstellungsjahr: siehe Typenschild des Modells

03 · Pression maximale admise (PS): **<K>** (bar)
· Température minimum/maximum admise (TS*):
* TSmin: température minimum côté basse pression: **<L>** (°C)
* TSmax: température saturée correspondant à la pression maximale admise (PS): **<M>** (°C)
· Réfrigérant: **<N>**
· Réglage du dispositif de sécurité de pression: **<P>** (bar)
· Numéro de fabrication et année de fabrication: se reporter à la plaquette signalétique du modèle

04 · Maximaal toelaatbare druk (PS): **<K>** (bar)
· Minimaal/maximaal toelaatbare temperatuur (TS*):
* TSmin: Minimumtemperatuur aan lagedrukzijde: **<L>** (°C)
* TSmax: Verzadigde temperatuur die overeenstemt met de maximaal toelaatbare druk (PS): **<M>** (°C)
· Koelmiddel: **<N>**
· Instelling van drukbeveiliging: **<P>** (bar)
· Fabricagenummer en fabricagejaar: zie naamplaat model

05 · Presión máxima admisible (PS): **<K>** (bar)
· Temperatura mínima/máxima admisible (TS*):
* TSmin: Temperatura mínima en el lado de baja presión: **<L>** (°C)
* TSmax: Temperatura saturada correspondiente a la presión máxima admisible (PS): **<M>** (°C)
· Refrigerante: **<N>**
· Ajuste del presostato de seguridad: **<P>** (bar)
· Número de fabricación y año de fabricación: consulte la placa de especificaciones técnicas del modelo

06 · Pressione massima consentita (PS): **<K>** (bar)
· Temperatura minima/massima consentita (TS*):
* TSmin: temperatura minima nel lato di bassa pressione: **<L>** (°C)
* TSmax: temperatura satura corrispondente alla pressione massima consentita (PS): **<M>** (°C)
· Refrigerante: **<N>**
· Impostazione del dispositivo di controllo della pressione: **<P>** (bar)
· Numero di serie e anno di produzione: fare riferimento alla targhetta del modello

07 · Μέγιστη επιτρεπόμενη πίεση (PS): **<K>** (bar)
· Ελάχιστη/μέγιστη επιτρεπόμενη θερμοκρασία (TS*):
* TSmin: Ελάχιστη θερμοκρασία για την πλευρά χαμηλής πίεσης: **<L>** (°C)
* TSmax: Κορεσμένη θερμοκρασία που αντιστοιχεί με τη μέγιστη επιτρεπόμενη πίεση (PS): **<M>** (°C)
· Ψυκτικό: **<N>**
· Ρύθμιση της διάταξης ασφάλειας πίεσης: **<P>** (bar)
· Αριθμός κατασκευής και έτος κατασκευής: ανατρέξτε στην πινακίδα αναγνώρισης του μοντέλου

08 · Pressão máxima permitida (PS): **<K>** (bar)
· Temperaturas mínima e máxima permitidas (TS*):
* TSmin: Temperatura mínima em baixa pressão: **<L>** (°C)
* TSmax: Temperatura de saturação correspondente à pressão máxima permitida (PS): **<M>** (°C)
· Refrigerante: **<N>**
· Regulação do dispositivo de segurança da pressão: **<P>** (bar)
· Número e ano de fabrico: consultar a placa de especificações da unidade

09 · Максимально допустимое давление (PS): **<K>** (бар)
· Минимально/Максимально допустимая температура (TS*):
* TSmin: Минимальная температура на стороне низкого давления: **<L>** (°C)
* TSmax: Температура кипения, соответствующая максимально допустимому давлению (PS): **<M>** (°C)
· Хладагент: **<N>**
· Настройка устройства защиты по давлению: **<P>** (бар)
· Заводской номер и год изготовления: смотрите паспортную табличку модели

10 · Maks. tilladt tryk (PS): **<K>** (bar)
· Min./maks. tilladte temperatur (TS*):
* TSmin: Min. temperatur på lavtrykssiden: **<L>** (°C)
* TSmax: Mættet temperatur svarende til maks. tilladte tryk (PS): **<M>** (°C)
· Kølemiddel: **<N>**
· Indstilling af tryksikringsudstyr: **<P>** (bar)
· Produktionsnummer og fremstillingsår: se modellens fabriksskilt

11 · Maximalt tillåtet tryck (PS): **<K>** (bar)
· Min/max tillåten temperatur (TS*):
* TSmin: Minimumtemperatur på lågtryckssidan: **<L>** (°C)
* TSmax: Mättnadstemperatur som motsvarar maximalt tillåtet tryck (PS): **<M>** (°C)
· Köldmedel: **<N>**
· Inställning för trycksäkerhetsenhet: **<P>** (bar)
· Tillverkningsnummer och tillverkningsår: se modellens namnplåt

12 · Maksimalt tillatt trykk (PS): **<K>** (bar)
· Minimalt/maksimalt tillatt temperatur (TS*):
* TSmin: Minimumstemperatur på lavtrykkssiden: **<L>** (°C)
* TSmax: Metningstemperatur i samsvar med maksimalt tillatt trykk (PS): **<M>** (°C)
· Kjølemedium: **<N>**
· Innstilling av sikkerhetsanordning for trykk: **<P>** (bar)
· Produksjonsnummer og produksjonsår: se modellens merkeplate

13 · Suurin sallittu paine (PS): **<K>** (bar)
· Pienin/suurin sallittu lämpötila (TS*):
* TSmin: Alhaisin matalapainepuolen lämpötila: **<L>** (°C)
* TSmax: Suurinta sallittua painetta (PS) vastaava kyllästyslämpötila: **<M>** (°C)
· Kylmäaine: **<N>**
· Varmuuspainelaitteen asetus: **<P>** (bar)
· Valmistusnumero ja valmistusvuosi: katso mallin nimikilpi

14 · Maximální přípustný tlak (PS): **<K>** (bar)
· Minimální/maximální přípustná teplota (TS*):
* TSmin: Minimální teplota na nízkotlaké straně: **<L>** (°C)
* TSmax: Saturovaná teplota odpovídající maximálnímu přípustnému tlaku (PS): **<M>** (°C)
· Chladivo: **<N>**
· Nastavení bezpečnostního tlakového zařízení: **<P>** (bar)
· Výrobní číslo a rok výroby: viz typový štítek modelu

15 · Najveći dopušten tlak (PS): **<K>** (bar)
· Najniža/najviša dopuštena temperatura (TS*):
* TSmin: Najniža temperatura u području niskog tlaka: **<L>** (°C)
* TSmax: Standardna temperatura koja odgovara najvećem dopuštenom tlaku (PS): **<M>** (°C)
· Rashladno sredstvo: **<N>**
· Postavke sigurnosne naprave za tlak: **<P>** (bar)
· Proizvodni broj i godina proizvodnje: pogledajte natpisnu pločicu modela

16 · Legnagyobb megengedhető nyomás (PS): **<K>** (bar)
· Legkisebb/legnagyobb megengedhető hőmérséklet (TS*):
* TSmin: Legkisebb megengedhető hőmérséklet a kis nyomású oldalon: **<L>** (°C)
* TSmax: A legnagyobb megengedhető nyomásnak (PS) megfelelő telítettségi hőmérséklet: **<M>** (°C)
· Hűtőközeg: **<N>**
· A túlnyomás-kapcsoló beállítása: **<P>** (bar)
· Gyártási szám és gyártási év: lásd a berendezés adattábláján

17 · Maksymalne dopuszczalne ciśnienie (PS): **<K>** (bar)
· Minimalna/maksymalna dopuszczalna temperatura (TS*):
* TSmin: Minimalna temperatura po stronie niskociśnieniowej: **<L>** (°C)
* TSmax: Temperatura nasycenia odpowiadająca maksymalnemu dopuszczalnemu ciśnieniu (PS): **<M>** (°C)
· Czynnik chłodniczy: **<N>**
· Nastawa ciśnieniowego urządzenia bezpieczeństwa: **<P>** (bar)
· Numer fabryczny oraz rok produkcji: patrz tabliczka znamionowa modelu

18 · Presiune maximă admisibilă (PS): **<K>** (bar)
· Temperatură minimă/maximă admisibilă (TS*):
* TSmin: Temperatură minimă pe partea de presiune joasă: **<L>** (°C)
* TSmax: Temperatură de saturaţie corespunzând presiunii maxime admisibile (PS): **<M>** (°C)
· Agent frigorific: **<N>**
· Reglarea dispozitivului de siguranţă pentru presiune: **<P>** (bar)
· Numărul de fabricaţie şi anul de fabricaţie: consultaţi placa de identificare a modelului

19 · Maksimalni dovoljeni tlak (PS): **<K>** (bar)
· Minimalna/maksimalna dovoljena temperatura (TS*):
* TSmin: Minimalna temperatura na nizkotlačni strani: **<L>** (°C)
* TSmax: Nasičena temperatura, ki ustreza maksimalnemu dovoljenemu tlaku (PS): **<M>** (°C)
· Hladivo: **<N>**
· Nastavljanje varnostne naprave za tlak: **<P>** (bar)
· Tovarniška številka in leto proizvodnje: glejte napisno ploščico

20 · Maksimaalne lubatud surve (PS): **<K>** (bar)
· Minimaalne/maksimaalne lubatud temperatuur (TS*):
* TSmin: Minimaalne temperatuur madalsurve küljel: **<L>** (°C)
* TSmax: Maksimaalsele lubatud survele (PS) vastav küllastunud temperatuur: **<M>** (°C)
· Jahutusaine: **<N>**
· Surve turvaseadme seadistus: **<P>** (bar)
· Tootmisnumber ja tootmisaasta: vaadake mudeli andmeplaati

21 · Максимално допустимо налягане (PS): **<K>** (bar)
· Минимално/максимално допустима температура (TS*):
* TSmin: Минимална температура от страната на ниското налягане: **<L>** (°C)
* TSmax: Температура на насищане, съответстваща на максимално допустимото налягане (PS): **<M>** (°C)
· Охладител: **<N>**
· Настройка на предпазното устройство за налягане: **<P>** (bar)
· Фабричен номер и година на производство: вижте табелката на модела

22 · Maksimalus leistinas slėgis (PS): **<K>** (bar)
· Minimalí/maksimalí leistina temperatūra (TS*):
* TSmin: Minimali temperatūra žemo slėgio pusėje: **<L>** (°C)
* TSmax: Prisotinta temperatūra, atitinkamti maksimalų leistiną slėgį (PS): **<M>** (°C)
· Šaldymo skystis: **<N>**
· Apsauginio slėgio prietaiso nustatymas: **<P>** (bar)
· Gaminio numeris ir pagaminimo metai: žiūrėkite modelio pavadinimo plokštelę

23 · Maksimālais pieļaujamais spiediens (PS): **<K>** (bar)
· Minimālā/maksimālā pieļaujamā temperatūra (TS*):
* TSmin: Minimālā temperatūra zemā spiediena pusē: **<L>** (°C)
* TSmax: Piesātinātā temperatūra saskaņā ar maksimālo pieļaujamo spiedienu (PS): **<M>** (°C)
· Dzesinātājs: **<N>**
· Spiediena drošības ierīces iestatīšana: **<P>** (bar)
· Izgatavošanas numurs un izgatavošanas gads: skat. modeļa izgatavotājuzņēmuma plāksnītie

24 · Maximálny povolený tlak (PS): **<K>** (bar)
· Minimálna/maximálna povolená teplota (TS*):
* TSmin: Minimálna teplota na nízkotlakovej strane: **<L>** (°C)
* TSmax: Nasýtená teplota korešpondujúca s maximálnym povoleným tlakom (PS): **<M>** (°C)
· Chladivo: **<N>**
· Nastavenie tlakového poistného zariadenia: **<P>** (bar)
· Výrobné číslo a rok výroby: nájdete na výrobnom štítku modelu

25 · Izin verilen maksimum basınç (PS): **<K>** (bar)
· İzin verilen minimum/maksimum sıcaklık (TS*):
* TSmin: Düşük basınç tarafındaki minimum sıcaklık: **<L>** (°C)
* TSmax: İzin verilen maksimum basınca (PS) karşı gelen doyma sıcaklığı: **<M>** (°C)
· Soğutucu: **<N>**
· Basınç emniyet düzeninin ayarı: **<P>** (bar)
· İmalat numarası ve imalat yılı: modelin ünite plakasına bakın

<K>	PS	**41.7 bar**
<L>	TSmin	**–35 °C**
<M>	TSmax	**63.8 °C**
<N>		**R32**
<P>		**41.7 bar**

01 Name and address of the Notified body that judged positively on compliance with the Pressure Equipment Directive: **<Q>**
02 Name und Adresse der benannten Stelle, die positiv unter Einhaltung der Druckanlagen-Richtlinie urteilte: **<Q>**
03 Nom et adresse de l'organisme notifié qui a évalué positivement la conformité à la directive sur l'équipement de pression: **<Q>**
04 Naam en adres van de aangemelde instantie die positief geoordeeld heeft over de conformiteit met de Richtlijn Drukapparatuur: **<Q>**
05 Nombre y dirección del Organismo Notificado que juzgó positivamente el cumplimiento con la Directiva en materia de Equipos de Presión: **<Q>**
06 Nome e indirizzo dell'Ente riconosciuto che ha riscontrato la conformità alla Direttiva sulle apparecchiature a pressione: **<Q>**
07 Όνομα και διεύθυνση του Κοινοποιημένου οργανισμού που απεφάνθη θετικά για τη συμμόρφωση προς την Οδηγία Εξοπλισμών υπό Πίεση: **<Q>**
08 Nome e morada do organismo notificado, que avaliou favoravelmente a conformidade com a directiva sobre equipamentos pressurizados: **<Q>**
09 Название и адрес органа технической экспертизы, принявшего положительное решение о соответствии Директиве об оборудовании под давлением: **<Q>**
10 Navn og adresse på bemyndiget organ, der har foretaget en positiv bedømmelse af, at udstyret lever op til kravene i PED (Direktiv for Trykbærende Udstyr): **<Q>**
11 Namn och adress för det anmälda organ som godkänt uppfyllandet av tryckutrustningsdirektivet: **<Q>**
12 Navn på og adresse til det autoriserte organet som positivt bedømte samsvar med direktivet for trykkutstyr (Pressure Equipment Directive): **<Q>**
13 Sen ilmoitetun elimen nimi ja osoite, joka teki myönteisen päätöksen painelaitedirektiivin noudattamisesta: **<Q>**
14 Název a adresa informovaného orgánu, který vydal pozitivní posouzení shody se směrnicí o tlakových zařízeních: **<Q>**
15 Naziv i adresa prijavljenog tijela koje je donijelo pozitivnu prosudbu o usklađenosti sa Smjernicom za tlačnu opremu: **<Q>**
16 A nyomástartó berendezésekre vonatkozó irányelvnek való megfelelőséget igazoló bejelentett szervezet neve és címe: **<Q>**
17 Nazwa i adres Jednostki notyfikowanej, która wydała pozytywną opinię dotyczącą spełnienia wymogów Dyrektywy dot. Urządzeń Ciśnieniowych: **<Q>**
18 Denumirea şi adresa organismului notificat care a apreciat pozitiv conformarea cu Directiva privind echipamentele sub presiune: **<Q>**
19 Ime in naslov organa za ugotavljanje skladnosti, ki je pozitivno ocenil združljivost z Direktivo o tlačni opremi: **<Q>**
20 Teavitatud organi, mis hindas Surveseadmete Direktiiviga ühilduvust positiivselt, nimi ja aadress: **<Q>**
21 Наименование и адрес на упълномощения орган, който се е произнесъл положително относно съвместимостта с Директивата за оборудване под налягане: **<Q>**
22 Atsakingos institucijos, kuri davė teigiamą sprendimą pagal slėginės įrangos direktyvą pavadinimas ir adresas: **<Q>**
23 Sertifikācijas institūcijas, kura ir devusi pozitīvu slēdzienu par atbilstību Spiediena lekārtu Direktīvai, nosaukums un adrese: **<Q>**
24 Názov a adresa certifikačného úradu, ktorý kladne posúdil zhodu so smernicou pre tlakové zariadenia: **<Q>**
25 Basınçlı Teçhizat Direktifine uygunluk hususunda olumlu olarak değerlendiren Onaylanmış kuruluşun adı ve adresi: **<Q>**

<Q> VINÇOTTE nv
Jan Olieslagerslaan 35
1800 Vilvoorde, Belgium

2P630134-5C

DAIKIN

Yasuto Hiraoka
Managing Director
Pilsen, 3rd of May 2021

DAIKIN INDUSTRIES CZECH REPUBLIC s.r.o.
U Nové Hospody 1/1155, 301 00 Plzeň Skvrňany,
Czech Republic

Obsah

1 O této dokumentaci 11
1.1 O tomto dokumentu 11
2 Specifické bezpečnostní pokyny pro instalačního technika 12
3 Informace o krabici 13
3.1 Venkovní jednotka 13
3.1.1 Odstranění příslušenství z venkovní jednotky 13
4 Instalace jednotky 13
4.1 Příprava místa instalace 13
4.1.1 Požadavky na místo instalace pro venkovní jednotku 13
4.1.2 Doplňující požadavky na místo instalace pro venkovní jednotku v chladném podnebí 14
4.2 Montáž venkovní jednotky 14
4.2.1 Příprava instalační konstrukce 14
4.2.2 Instalace venkovní jednotky 15
4.2.3 Zajištění drenáže 15
5 Instalace potrubí 15
5.1 Příprava chladivového potrubí 15
5.1.1 Požadavky na chladivové potrubí 15
5.1.2 Izolace chladivového potrubí 15
5.1.3 Délka a výškový rozdíl potrubí chladiva 16
5.2 Připojení potrubí chladiva 16
5.2.1 Spojení mezi venkovní a vnitřní jednotkou pomocí redukcí 16
5.2.2 Připojení potrubí chladiva k venkovní jednotce 16
5.3 Kontrola potrubí chladiva 17
5.3.1 Kontrola těsnosti 17
5.3.2 Provedení podtlakového sušení 17
6 Plnění chladiva 17
6.1 O plnění chladiva 17
6.2 Stanovení množství chladiva pro doplnění 18
6.3 Stanovení celkového objemu náplně chladiva 18
6.4 Naplnění dalšího chladiva 18
6.5 Připevnění štítku s označením fluorovaných skleníkových plynů 18
7 Elektrická instalace 18
7.1 Specifikace standardních součástí zapojení 19
7.2 Připojení elektrické kabeláže k venkovní jednotce 19
8 Dokončení instalace venkovní jednotky 20
8.1 Dokončení instalace venkovní jednotky 20
9 Konfigurace 20
9.1 Nastavení zákazu režimu ECONO 20
9.1.1 Zapnutí nastavení zákazu režimu ECONO 20
9.2 Tichý noční režim 20
9.2.1 Zapnutí nočního tichého režimu 20
9.3 Zámek režimu topení 20
9.3.1 Zapnutí zámku režimu topení 21
9.4 Funkce pohotovostního režimu s úsporou elektrické energie 21
9.4.1 Zapínání funkce pohotovostního režimu s úsporou elektrické energie 21
10 Uvedení do provozu 21
10.1 Kontrolní seznam před uvedením do provozu 21
10.2 Kontrolní seznam během uvedení do provozu 22
10.3 Zkušební provoz a testování 22
10.3.1 Zkušební provoz 22
11 Likvidace 22
12 Technické údaje 22
12.1 Schéma zapojení 22
12.1.1 Legenda – sjednocené schéma zapojení 22
12.2 Schéma potrubního rozvodu: Venkovní jednotka 23

1 O této dokumentaci

1.1 O tomto dokumentu

Určeno pro:

Autorizovaní instalační technici

INFORMACE

Tento spotřebič je určen k použití odborníky nebo školenými uživateli v obchodech, v lehkém průmyslu a na farmách, nebo pro komerční a domácí použití určenými osobami.

VÝSTRAHA

Zajistěte, aby instalace, testování a použité materiálů splňovaly příslušné pokyny Daikin a kromě toho aby splňovala požadavky platné legislativy a byla provedena pouze kvalifikovaným personálem. V Evropě a oblastech, kde platí normy IEC, je platnou normou EN/IEC 60335-2-40.

INFORMACE

Tento dokument popisuje pouze instalaci specifickou pro venkovní jednotku. V případě instalace vnitřní jednotky (montáž vnitřní jednotky, připojení potrubí chladiva k vnitřní jednotce, připojení elektrické kabeláže k vnitřní jednotce …) viz také instalační příručka vnitřní jednotky.

Soubor dokumentace

Tento dokument je součástí souboru dokumentace. Kompletní soubor se skládá z následujících částí:

- **Hlavní bezpečnostní upozornění:**
  - Bezpečnostní pokyny, které si MUSÍTE prostudovat před instalací
  - Formát: Papírový výtisk (v krabici venkovní jednotky)
- **Instalační příručka venkovní jednotky:**
  - Pokyny k instalaci
  - Formát: Papírový výtisk (v krabici venkovní jednotky)
- **Referenční příručka k instalaci:**
  - Příprava instalace, referenční data …
  - Formát: Digitální soubory na webu http://www.daikineurope.com/support-and-manuals/product-information/

Nejnovější revize dodané dokumentace mohou být k dispozici na místních internetových stránkách Daikin nebo u vašeho prodejce.

Původní dokumentace je napsána v angličtině. Ostatní jazyky jsou překlady.

Technické údaje

- **Podsoubor** nejnovějších technických údajů je dostupný na regionálním webu Daikin (přístupný veřejně).
- **Úplný soubor** nejnovějších technických údajů je dostupný na webu Daikin Business Portal (vyžaduje se ověření).

2 Specifické bezpečnostní pokyny pro instalačního technika

Vždy dodržujte následující bezpečnostní pokyny a předpisy.

Instalace jednotky (viz také "4 Instalace jednotky" [▸ 13])

VÝSTRAHA

Instalace musí být provedena instalačním technikem a vybrané materiály a instalace musejí vyhovovat platné legislativě. V Evropě je příslušnou normou EN378.

Příklad instalace (viz také "4.1 Příprava místa instalace" [▸ 13])

UPOZORNĚNÍ

- Zkontrolujte, zda místo instalace dokáže unést hmotnost jednotky. Nevyhovující instalace je nebezpečná. Může také způsobovat vibrace a neobvyklý provozní hluk.
- Zajistěte dostatečný prostor pro údržbu.
- NEINSTALUJTE jednotku do kontaktu se stropem nebo se stěnou, mohlo by docházet k vibracím.

VÝSTRAHA

Zařízení musí být uloženo v místnosti bez nepřetržitě pracujících zdrojů zažehnuté (například otevřený plamen, pracující plynové zařízení nebo elektrické topidlo).

Připojení potrubí chladicího média (viz "5.2 Připojení potrubí chladicího média" [▸ 16])

UPOZORNĚNÍ

- Je zakázáno pájení nebo svařování na místě instalace u jednotek vybavených náplní chladiva R32 během expedice.
- Během instalace chladicího systému by spojení součástí s alespoň jednou součástí naplněnou chladivem by měly být vzaty v úvahu následující požadavky: Uvnitř obytných prostor nejsou povoleny žádné trvalé spoje pro jednotky s chladivem R32, kromě spojů provedených na místě a které přímo spojují vnitřní jednotku s potrubím. Spoje zhotovené na místě a přímo spojující potrubí s vnitřními jednotkami musí být rozebíratelné.

UPOZORNĚNÍ

Větev potrubí uloženého ve stěně a venkovní jednotku NEPŘIPOJUJTE, pokud pouze instalujete potrubí, aniž byste připojovali vnitřní jednotku, protože vnitřní jednotku hodláte připojit později.

UPOZORNĚNÍ

- Na součásti s převlečným rozšířením NEPOUŽÍVEJTE minerální olej.
- NEPOUŽÍVEJTE potrubí z předchozích instalací.
- Aby mohla být zaručena předpokládaná životnost, NIKDY do této jednotky používající chladivo R32 neinstalujte sušičku. Vysoušecí materiál by se mohl rozpouštět a zničit systém.

UPOZORNĚNÍ

- Použijte převlečnou matici upevněnou k tělesu jednotky.
- Aby nedošlo k úniku plynů, chladicí olej aplikujte pouze na vnitřní povrch převlečného spoje. Používejte výhradně chladící olej určený pro chladivo R32.
- NEPOUŽÍVEJTE spoje opakovaně.

VÝSTRAHA

Připojte bezpečně potrubí chladiva ještě před spuštěním kompresoru. Pokud během chodu kompresoru potrubí chladiva není připojeno a uzavírací ventil je otevřen, dojde k nasátí vzduchu. To způsobí vznik neobvyklého tlaku v chladicím cyklu, což může způsobit poškození zařízení a zranění osob.

UPOZORNĚNÍ

- Nedokonalé propojení převlečnými spoji může způsobit únik plynného chladiva.
- NEPOUŽÍVEJTE převlečné spoje opakovaně. Používejte nové převlečné spoje, zabráníte tak úniku plynného chladiva.
- Používejte převlečné matice dodané s jednotkou. Použití jiných převlečných matic může způsobit únik chladicího plynu.

Kontrola potrubí chladiva ("5.3 Kontrola potrubí chladiva" [▸ 17])

NEBEZPEČÍ: RIZIKO VÝBUCHU

NESPOUŠTĚJTE jednotku, pokud je odsávána.

Plnění chladiva (viz "6 Plnění chladiva" [▸ 17])

VÝSTRAHA: MÍRNĚ HOŘLAVÝ MATERIÁL

Chladivo uvnitř této jednotky je mírně hořlavé.

VÝSTRAHA

Chladivo uvnitř této jednotky je mírně hořlavé, ale za normálních okolností NEUNIKÁ. Jestliže chladivo unikne do místnosti a dostane se do kontaktu s otevřeným plamenem hořáku, topením nebo vařičem, může to způsobit vznik požáru nebo nebezpečných plynů.

Vypněte všechna spalovací topidla, místnost vyvětrejte a obraťte se na prodejce, od kterého jste si koupili danou jednotku.

Jednotku NEPOUŽÍVEJTE, dokud servisní technik nepotvrdí, že byla dokončena oprava místa, kde došlo k úniku chladiva.

VÝSTRAHA

NIKDY se nedotýkejte náhodně uniklého chladiva přímo. To by mohlo způsobit vážná poranění vyvolaná omrzlinami.

VÝSTRAHA

- Používejte výhradně chladivo typu R32. Jiné látky mohou způsobit exploze nebo požár.
- Chladivo R32 obsahuje fluorované skleníkové plyny. Jeho potenciál globálního oteplování (GWP) je 675. Tyto plyny NEVYPOUŠTĚJTE do atmosféry.
- Při plnění chladiva VŽDY používejte ochranné rukavice a ochranné brýle.

UPOZORNĚNÍ

Aby nedošlo k poškození kompresoru, NEPLŇTE více chladiva než je stanovené množství.

Elektrická instalace (viz také "7 Elektrická instalace" [▶ 18])

VÝSTRAHA

- Veškeré elektrické přípojky MUSÍ zajistit autorizovaný elektrikář a MUSÍ být v souladu s platnou legislativou.
- Elektrické přípojky připojte napevno.
- Všechny součásti použité při instalaci a veškeré elektrické instalace MUSÍ splňovat platné předpisy.

VÝSTRAHA

Pro přívod napájení VŽDY používejte kabely s více jádry.

VÝSTRAHA

Použijte odpojovací jistič se všemi póly s odstupem kontaktů alespoň 3 mm, který zajišťuje úplné odpojení při přepětí v kategorii III.

VÝSTRAHA

Je-li napájecí kabel poškozen, je NUTNÉ provést jeho výměnu výrobcem, jeho zástupcem nebo jinou oprávněnou osobou, aby bylo vyloučeno riziko úrazu elektrickým proudem nebo jiného nebezpečí.

VÝSTRAHA

NEPŘIPOJUJTE napájecí kabel k vnitřní jednotce. Mohlo by to způsobit úraz elektrickým proudem nebo požár.

VÝSTRAHA

- Uvnitř produktu NEPOUŽÍVEJTE elektrické součástky zakoupené v běžných obchodech.
- Napájení pro vypouštěcí čerpadlo atd. NEVYVÁDĚJTE ze svorkovnice. Mohlo by to způsobit úraz elektrickým proudem nebo požár.

VÝSTRAHA

Udržujte propojovací kabeláž vždy mimo kontakt měděným potrubím bez tepelné izolace, protože toto potrubí bude velmi horké.

NEBEZPEČÍ: ÚRAZ ELEKTRICKÝM PROUDEM

Všechny elektrické součásti (včetně termistorů) jsou napájeny z napájecího zdroje. Nedotýkejte se jich mokrýma rukama.

NEBEZPEČÍ: ÚRAZ ELEKTRICKÝM PROUDEM

Před údržbou odpojte elektrické napájení na více než 10 minut a změřte napětí na svorkách kondenzátorů hlavního obvodu nebo elektrických součástí. Než se budete moci dotknout elektrických součástí, MUSÍ napětí klesnout níže než 50 V DC. Umístění svorek je popsán ve schématu elektrického zapojení.

Dokončení instalace venkovní jednotky (viz "8 Dokončení instalace venkovní jednotky" [▶ 20])

NEBEZPEČÍ: ÚRAZ ELEKTRICKÝM PROUDEM

- Zkontrolujte, zda je systém řádně uzemněn.
- Před údržbou vypněte napájení.
- Před zapnutím napájení nasaďte kryt rozváděcí skříně.

3 Informace o krabici

3.1 Venkovní jednotka

3.1.1 Odstranění příslušenství z venkovní jednotky

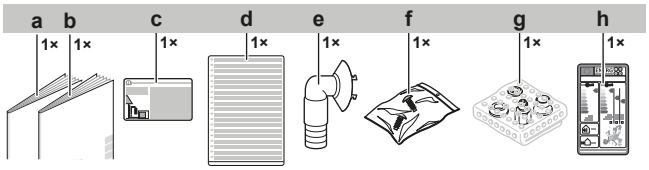

- **a** Instalační příručka venkovní jednotky
- **b** Všeobecná bezpečnostní upozornění
- **c** Štítek o fluorovaných skleníkových plynech
- **d** Vícejazyčný štítek o fluorovaných skleníkových plynech
- **e** Vypouštěcí přípojka
- **f** Sáček se šrouby (k upevnění úchytu vodiče)
- **g** Sestava redukčního členu
- **h** Energetický štítek

4 Instalace jednotky

VÝSTRAHA

Instalace musí být provedena instalačním technikem a vybrané materiály a instalace musejí vyhovovat platné legislativě. V Evropě je příslušnou normou EN378.

4.1 Příprava místa instalace

VÝSTRAHA

Zařízení musí být uloženo v místnosti bez nepřetržitě pracujících zdrojů zažehnuté (například otevřený plamen, pracující plynové zařízení nebo elektrické topidlo).

4.1.1 Požadavky na místo instalace pro venkovní jednotku

Mějte na paměti následující pokyny pro volný prostor:

- Strana směrem k 1 stěně:

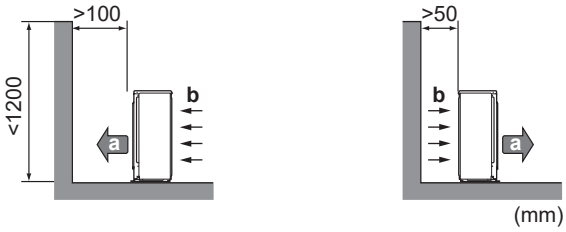

- Strana směrem k 2 stěnám:

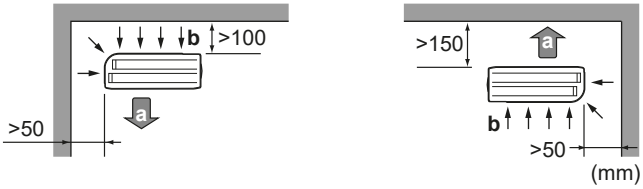

- Strana směrem k 3 stěnám:

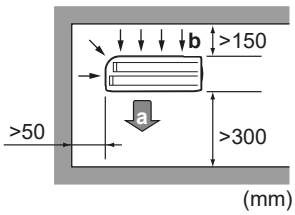

a Výstup vzduchu
b Přívod vzduchu

Ponechte 300 mm volného prostoru pod povrchem stropu a 250 mm pro obsluhu potrubí a elektrické instalace.

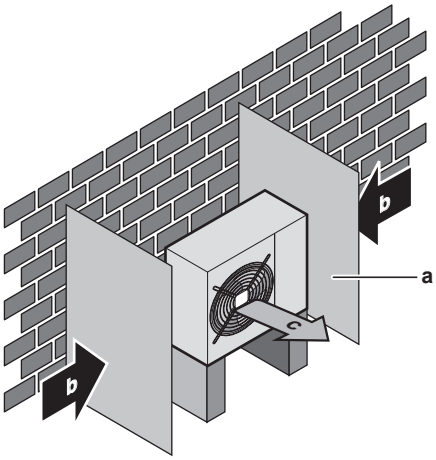

a Deska deflektoru
b Převažující směr proudění větru
c Vzduchový vývod

Jednotku NEINSTALUJTE blízko oblastí citlivých na hluk (např. ložnice), aby hluk jejího provozu nezpůsoboval žádné potíže.

Poznámka: V případě měření hluku v aktuálních podmínkách instalace může být jeho naměřená hodnota vyšší, než hladina akustického tlaku uvedená v části Zvukové spektrum v datovém listu vzhledem k hluku prostředí a zvukovým odrazům.

INFORMACE

Hladina akustického tlaku je nižší než 70 dB(A).

Venkovní jednotka je navržena pouze pro instalaci ve venkovním prostředí a pro okolní teploty v následujících rozsazích (pokud není uvedeno jinak v uživatelské příručce připojené vnitřní jednotky):

Režim chlazení	Režim topení
–10~46°C DB	–15~24°C DB

4.1.2 Doplňující požadavky na místo instalace pro venkovní jednotku v chladném podnebí

Chraňte venkovní jednotku proti přímému sněžení a dbejte, aby NIKDY nedošlo k zapadání venkovní jednotky sněhem.

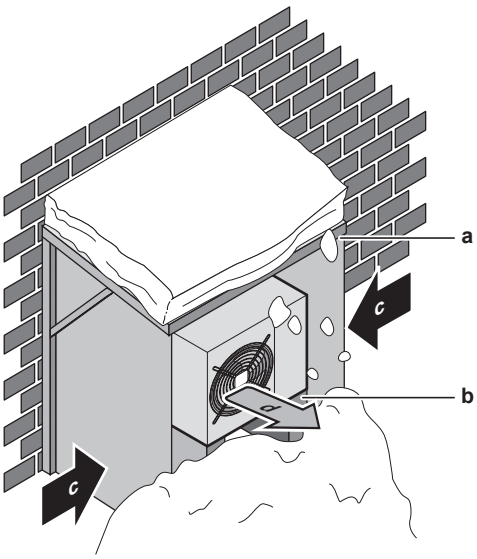

a Kryt proti sněhu nebo bouda
b Podezdívka
c Převládající směr větru
d Výstup vzduchu

V místech, kde bývají běžné sněhové srážky, zajistěte alespoň 150 mm volného prostoru pod jednotkou (300 mm v případě silných sněhových srážek). Kromě toho zajistěte, aby jednotka byla umístěna alespoň 100 mm nad maximální očekávanou výškou sněhu. V případě potřeby zhotovte podstavec. Podrobnější informace viz "4.2 Montáž venkovní jednotky" [▸ 14].

V oblastech se silným sněžením je velmi důležité zvolit takové místo instalace, kde sníh nijak NEOVLIVNÍ provoz jednotky. Je-li možné, že sníh bude padat ze strany, zajistěte, aby vinutí tepelného výměníku NEBYLO sněhem nijak ovlivněno. V případě potřeby postavte sněhovou zástěnu nebo přístřešek a stojan.

4.2 Montáž venkovní jednotky

4.2.1 Příprava instalační konstrukce

V případě, že by mohlo docházet k přenosu vibrací do budovy, použijte tlumicí pryž (místní dodávka).

Je-li dané místo dobře odvodněné, může být jednotka instalována na přímo na betonový podstavec nebo jinou pevnou základnu.

Připravte si 4 sady základových šroubů M8 nebo M10, matic a podložek (běžná dodávka).

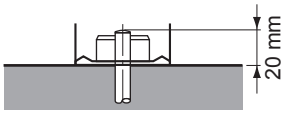

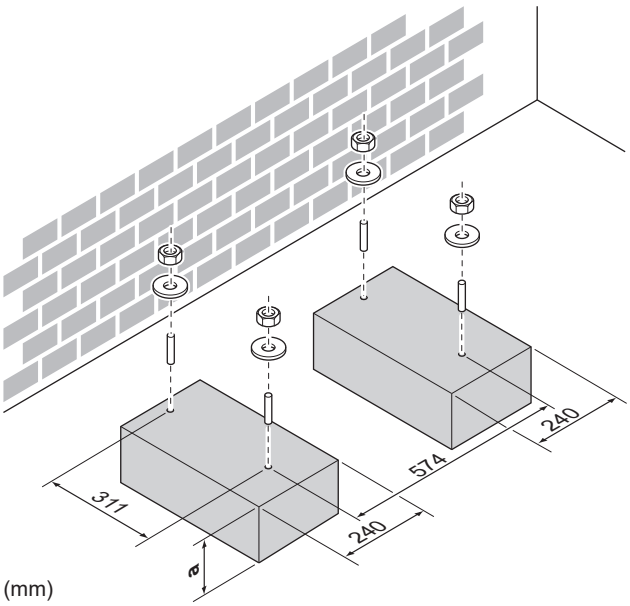

a 100 mm nad očekávanou úrovní sněhu

4.2.2 Instalace venkovní jednotky

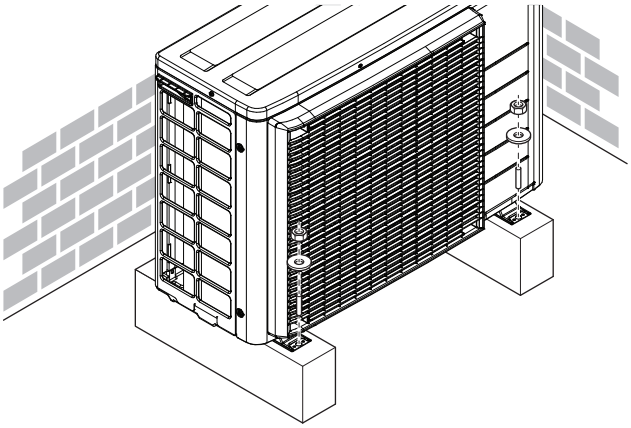

4.2.3 Zajištění drenáže

POZNÁMKA

Pokud je jednotka instalovaná ve studeném klimatu, podnikněte odpovídající opatření, aby odváděný kondenzát nemohl zamrzat.

POZNÁMKA

Jsou-li vypouštěcí otvory ve venkovní jednotce zakryté montážní základnou nebo povrchem země, pod podstavce venkovní jednotky umístěte podstavce vysoké nejméně 30 mm.

INFORMACE

Informace o dostupných možnostech získáte u svého prodejce.

1 K vypuštění odpadní vody používejte vypouštěcí zátku.

2 Použijte hadici Ø16 mm (místní dodávka).

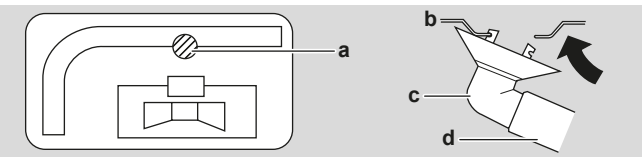

a Vypouštěcí port
b Spodní rám
c Vypouštěcí zátka
d Hadice (místní dodávka)

5 Instalace potrubí

5.1 Příprava chladivového potrubí

5.1.1 Požadavky na chladivové potrubí

POZNÁMKA

Potrubí a další součásti pod tlakem musejí být vhodné pro používané chladivo. Na chladivo používejte bezešvé měděné potrubí odkysličené kyselinou fosforečnou.

- **Materiál potrubí:** Bezešvé měděné potrubí odkysličené kyselinou fosforečnou.
- **Průměr potrubí:**

Třída 40	
Potrubí kapaliny	2× Ø6,4 mm (1/4")
Potrubí plynu	2× Ø9,5 mm (3/8")

Třída 50	
Potrubí kapaliny	2× Ø6,4 mm (1/4")
Potrubí plynu	1× Ø9,5 mm (3/8")
	1× Ø12,7 mm (1/2")

- **Stupeň pnutí a tloušťka stěny potrubí:**

Vnější průměr (Ø)	Stupeň pnutí	Tloušťka (t)[a]	
6,4 mm (1/4")	Žíhaný (O)	≥ 0,8 mm	
9,5 mm (3/8")			
12,7 mm (1/2")			

[a] V závislosti na příslušné legislativě a maximálním pracovním tlaku jednotky (viz "PS High" na typovém štítku jednotky) se může vyžadovat větší tloušťka stěny potrubí.

Použití redukcí může být nutné podle typu vnitřní jednotky. Podrobné informace naleznete v části "5.2.1 Spojení mezi venkovní a vnitřní jednotkou pomocí redukcí" [▸ 16].

5.1.2 Izolace chladivového potrubí

- Jako izolační materiál použijte polyetylénovou pěnu:
  - s intenzitou přestupu tepla 0,041 až 0,052 W/mK (0,035 až 0,045 kcal/mh°C)
  - s tepelným odporem minimálně 120°C
- Tloušťka izolace

Vnější průměr potrubí ($Ø_p$)	Vnitřní průměr potrubí ($Ø_i$)	Tloušťka izolace (t)
6,4 mm (1/4")	8~10 mm	≥10 mm
9,5 mm (3/8")	12~15 mm	≥13 mm
12,7 mm (1/2")	14~16 mm	≥13 mm

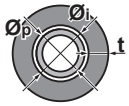

Přesahuje-li teplota 30°C a relativní vlhkost je vyšší než 80%, tloušťka izolačního materiálu by měla být nejméně 20 mm, aby se předešlo možnosti kondenzace par na povrchu izolace.

5.1.3 Délka a výškový rozdíl potrubí chladiva

Čím kratší je potrubí s chladivem, tím lepší je výkon systému.

Délka potrubí a výškové rozdíly musí splňovat následující požadavky.

Model	Minimální požadovaný prostor
Třída 40	1,2 m^2
Třída 50	1,8 m^2

Nejkratší přípustná délka na místnost činí 3 m.

Délka potrubí chladiva k jednotlivým vnitřním jednotkám	≤20 m
Celková délka potrubí chladiva	≤30 m

	Rozdíl výšek mezi venkovní a vnitřní jednotkou	Rozdíl výšek mezi vnitřní a vnitřní jednotkou
Venkovní jednotka instalována výše než vnitřní jednotka	≤15 m	≤7,5 m
Venkovní jednotka instalována níže než alespoň 1 vnitřní jednotka	≤7,5 m	≤15 m

5.2 Připojení potrubí chladiva

NEBEZPEČÍ: RIZIKO POPÁLENÍ / OPAŘENÍ

UPOZORNĚNÍ

- Je zakázáno pájení nebo svařování na místě instalace u jednotek vybavených náplní chladiva R32 během expedice.
- Během instalace chladicího systému by spojení součástí s alespoň jednou součástí naplněnou chladivem by měly být vzaty v úvahu následující požadavky: Uvnitř obytných prostor nejsou povoleny žádné trvalé spoje pro jednotky s chladivem R32, kromě spojů provedených na místě a které přímo spojují vnitřní jednotku s potrubím. Spoje zhotovené na místě a přímo spojující potrubí s vnitřními jednotkami musí být rozebíratelné.

UPOZORNĚNÍ

Větev potrubí uloženého ve stěně a venkovní jednotku NEPŘIPOJUJTE, pokud pouze instalujete potrubí, aniž byste připojovali vnitřní jednotku, protože vnitřní jednotku hodláte připojit později.

5.2.1 Spojení mezi venkovní a vnitřní jednotkou pomocí redukcí

Celý výkon třídy vnitřních jednotek, jež mohou být připojeny k této jednotce:

Venkovní jednotka	Třída celkové kapacity vnitřní jednotky
2MXM40, 2AMXM40, 2AMXF40, 2MXF40	≤6,0 kW
2MXM50, 2AMXM50, 2AMXF50, 2MXF50	≤8,5 kW

Vstup	Třída	Redukční člen
2MXM40, 2AMXM40		
A	15, 20, 25, 35	—
B	15, 20, 25, 35	—
2AMXF40		
A	25, 35	—
B	25, 35	—
2MXF40		
A	20, 25, 35	—
B	20, 25, 35	—
2MXM50, 2AMXM50		
A	15, 20, 25, 35, 42[(a)]	—
B	15, 20, 25, 35	1+2
	42, 50	—
2AMXF50		
A	25, 35	—
B	25, 35	1+2
2MXF50		
A	20, 25, 35	—
B	20, 25, 35	1+2

[(a)] Použijte volitelné příslušenství.

Typ redukce		Připojení
1	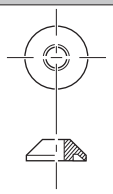	Ø12,7 mm → Ø9,5 mm
2	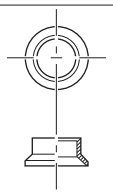	Ø12,7 mm → Ø9,5 mm

Příklad připojení:

- Připojení trubky Ø9,5 mm k připojovacímu hrdlu potrubí plynu Ø12,7 mm

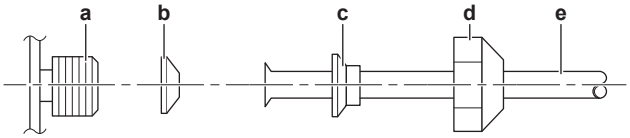

a Připojovací hrdlo venkovní jednotky
b Redukce typu 1
c Redukce typu 2
d Převlečná matice pro Ø12,7 mm
e Propojení mezi jednotkami

Na vstup se závitem k připojení venkovní jednotky naneste vrstvu chladícího oleje.

POZNÁMKA

Při dotahování matic používejte odpovídající momentové klíče, aby nedošlo k poškození daného spoje. Buďte opatrní, abyste matici nedotáhli nadměrně, jinak by mohlo dojít k poškození menší trubky (asi 2/3-1× normálního krouticího momentu).

5.2.2 Připojení potrubí chladiva k venkovní jednotce

- **Délka potrubí.** Udržujte provozní potrubí co nejkratší.
- **Ochrana potrubí.** Chraňte provozní potrubí proti fyzickému poškození.

VÝSTRAHA

Připojte bezpečně potrubí chladiva ještě před spuštěním kompresoru. Pokud během chodu kompresoru potrubí chladiva není připojeno a uzavírací ventil je otevřen, dojde k nasátí vzduchu. To způsobí vznik neobvyklého tlaku v chladicím cyklu, což může způsobit poškození zařízení a zranění osob.

1 Připojte kapalné chladivo od vnitřní jednotky k uzavíracímu ventilu kapaliny venkovní jednotky.

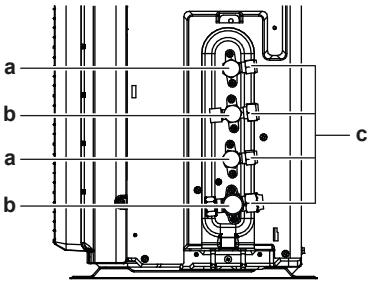

a Uzavírací ventil kapaliny
b Plynový uzavírací ventil
c Servisní hrdlo

2 Připojte plynné chladivo od vnitřní jednotky k uzavíracímu ventilu plynu venkovní jednotky.

POZNÁMKA

Doporučuje se nainstalovat potrubní rozvod chladiva mezi vnitřní a venkovní jednotkou do ochranného vedení nebo obalit páskou.

5.3 Kontrola potrubí chladiva

5.3.1 Kontrola těsnosti

POZNÁMKA

NEPŘEKRAČUJTE maximální provozní tlak jednotky (viz “PS High” na typovém štítku jednotky).

POZNÁMKA

VŽDY použijte roztok pro zkoušku bublinkovou metodou doporučený vaším obchodníkem.

V ŽÁDNÉM PŘÍPADĚ nepoužívejte mýdlovou vodu:

- Mýdlová voda může způsobit praskání součástí, například převlečných matic nebo uzavíracích ventilů.
- Mýdlová voda může obsahovat sůl, která absorbuje vlhkost, jež zamrzne jakmile dojde k ochlazení potrubí.
- Mýdlová voda obsahuje čpavek, který může vést ke korozi obrubových spojů (mezi mosaznou převlečnou maticí a měděnou kuželkou).

1 Naplňte systém pomocí stlačeného dusíku až na přístrojový tlak minimálně 200 kPa (2 bar). Doporučuje se tlakovat na 3000 kPa (30 bar) a detekovat malé netěsnosti.

2 U všech spojů potrubí proveďte zkoušku těsnosti pomocí pěnivého roztoku.

3 Vypusťte všechen dusík.

5.3.2 Provedení podtlakového sušení

NEBEZPEČÍ: RIZIKO VÝBUCHU

NESPOUŠTĚJTE jednotku, pokud je odsávána.

POZNÁMKA

Připojte podtlakové čerpadlo k oběma servisním hrdlům uzavíracích ventilů plynu.

1 Odsajte ze systému vzduch, dokud podtlak nedosáhne hodnoty −0,1 MPa (−1 bar).

2 Ponechte systém v tomto stavu po dobu 4–5 minut a zkontrolujte tlak:

Jestliže se tlak…	Pak…
Nezmění	V systému není žádná vlhkost. Tento postup je dokončen.
Zvýší	V systému se nachází vlhkost. Přejděte k dalšímu kroku.

3 Odsávejte ze systému vzduch alespoň po dobu 2 hodin tak, aby tlak v potrubí dosahoval hodnoty −0,1 MPa (−1 bar).

4 Po vypnutí čerpadla kontrolujte tlak alespoň po dobu 1 hodiny.

5 Pokud NEDOSÁHNETE cílového podtlaku nebo NENÍ možné udržet podtlak po dobu 1 hodiny, proveďte následující:

- Zkontrolujte opět těsnost.
- Proveďte znovu podtlakové sušení.

POZNÁMKA

Po instalaci a odsávání se ujistěte, že otevřete plynový uzavírací ventil. Spuštění systému s uzavřeným ventilem může poškodit kompresor.

6 Plnění chladiva

6.1 O plnění chladiva

Tento výrobek obsahuje fluorované skleníkové plyny. Tyto plyny NEVYPOUŠTĚJTE do ovzduší.

Typ chladiva: R32

Hodnota potenciálu globálního oteplování (GWP): 675

POZNÁMKA

Příslušná legislativa týkající se **fluorovaných skleníkových plynů** vyžaduje, aby náplň chladiva v jednotce byla uvedena formou hmotnosti i jako ekvivalent CO_2.

Vzorec pro výpočet množství CO_2 v ekvivalentních tunách: Hodnota GWP chladiva × celkový objem chladiva [kg] / 1000

Podrobnější informace si vyžádejte od podniku provádějícího instalaci.

VÝSTRAHA: MÍRNĚ HOŘLAVÝ MATERIÁL

Chladivo uvnitř této jednotky je mírně hořlavé.

VÝSTRAHA

Zařízení musí být uloženo v místnosti bez nepřetržitě pracujících zdrojů zažehnuté (například otevřený plamen, pracující plynové zařízení nebo elektrické topidlo).

VÝSTRAHA

- NEPROPICHUJTE ani nespalujte součásti pracující s chladivem.
- NEPOUŽÍVEJTE žádné čisticí prostředky nebo prostředky pro urychlení procesu odmrazování kromě těch, jež jsou doporučeny výrobcem.
- Uvědomte si, že chladivo v systému je bez zápachu.

VÝSTRAHA

Chladivo uvnitř této jednotky je mírně hořlavé, ale za normálních okolností NEUNIKÁ. Jestliže chladivo unikne do místnosti a dostane se do kontaktu s otevřeným plamenem hořáku, topením nebo vařičem, může to způsobit vznik požáru nebo nebezpečných plynů.

Vypněte všechna spalovací topidla, místnost vyvětrejte a obraťte se na prodejce, od kterého jste si koupili danou jednotku.

Jednotku NEPOUŽÍVEJTE, dokud servisní technik nepotvrdí, že byla dokončena oprava místa, kde došlo k úniku chladiva.

VÝSTRAHA

NIKDY se nedotýkejte náhodně uniklého chladiva přímo. To by mohlo způsobit vážná poranění vyvolaná omrzlinami.

6.2 Stanovení množství chladiva pro doplnění

Pokud je celková délka potrubí kapaliny…	Potom…
≤20 m	NEPŘIDÁVEJTE dodatečné chladivo.
>20 m	R=(celková délka potrubí kapaliny (m)–20 m)×0,020 R=dodatečná náplň (kg) (zaokrouhlit dolů na jednotky 0,1 kg)

INFORMACE

Délka potrubí je délka kapalinového potrubí v jednom směru.

6.3 Stanovení celkového objemu náplně chladiva

INFORMACE

Pokud je nutné doplnit chladivo, je celková náplň chladiva následující: tovární náplň chladiva (viz typový štítek jednotky) + stanovené doplňované množství.

6.4 Naplnění dalšího chladiva

VÝSTRAHA

- Používejte výhradně chladivo typu R32. Jiné látky mohou způsobit exploze nebo požár.
- Chladivo R32 obsahuje fluorované skleníkové plyny. Jeho potenciál globálního oteplování (GWP) je 675. Tyto plyny NEVYPOUŠTĚJTE do atmosféry.
- Při plnění chladiva VŽDY používejte ochranné rukavice a ochranné brýle.

Předpoklad: Před naplněním chladiva se ujistěte, že potrubí chladiva je připojeno a zkontrolováno (test netěsnosti a podtlakové vysoušení).

1 Připojte potrubí chladiva k servisnímu hrdlu.

2 Doplňte doplňkový objem chladiva.

3 Otevřete uzavírací ventil plynu.

6.5 Připevnění štítku s označením fluorovaných skleníkových plynů

1 Vyplňte štítek následujícím způsobem:

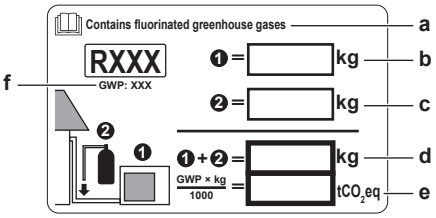

- **a** Pokud je s jednotkou (viz příslušenství) dodána sada štítků o fluorovaných skleníkových plynech, odrhněte příslušný štítek v odpovídajícím jazyce a nalepte jej na horní stranu **a**.
- **b** Náplň chladiva v produktu: viz typový štítek jednotky
- **c** Dodatečný naplněný objem chladiva
- **d** Celková náplň chladiva
- **e** **Množství fluorovaných skleníkových plynů** celkové náplně chladiva vyjádřené jako ekvivalent tun CO_2.
- **f** GWP = Global warming potential – Potenciál globálního oteplování

POZNÁMKA

Příslušná legislativa týkající se **fluorovaných skleníkových plynů** vyžaduje, aby náplň chladiva v jednotce byla uvedena formou hmotnosti i jako ekvivalent CO_2.

Vzorec pro výpočet množství CO_2 v ekvivalentních tunách: Hodnota GWP chladiva × celkový objem chladiva [kg] / 1000

Použijte hodnotu GWP uvedenou na štítek s údaji o náplni chladiva.

2 Upevněte štítek na vnitřní stranu venkovní jednotky v blízkosti plynových a kapalinových uzavíracích ventilů.

7 Elektrická instalace

NEBEZPEČÍ: ÚRAZ ELEKTRICKÝM PROUDEM

VÝSTRAHA

Zařízení musí být instalováno v souladu s národními předpisy pro elektroinstalace.

VÝSTRAHA

Pro přívod napájení VŽDY používejte kabely s více jádry.

VÝSTRAHA

Použijte odpojovací jistič se všemi póly s odstupem kontaktů alespoň 3 mm, který zajišťuje úplné odpojení při přepětí v kategorii III.

VÝSTRAHA

Je-li napájecí kabel poškozen, je NUTNÉ provést jeho výměnu výrobcem, jeho zástupcem nebo jinou oprávněnou osobou, aby bylo vyloučeno riziko úrazu elektrickým proudem nebo jiného nebezpečí.

VÝSTRAHA

NEPŘIPOJUJTE napájecí kabel k vnitřní jednotce. Mohlo by to způsobit úraz elektrickým proudem nebo požár.

VÝSTRAHA

- Uvnitř produktu NEPOUŽÍVEJTE elektrické součástky zakoupené v běžných obchodech.
- Napájení pro vypouštěcí čerpadlo atd. NEVYVÁDĚJTE ze svorkovnice. Mohlo by to způsobit úraz elektrickým proudem nebo požár.

VÝSTRAHA

Udržujte propojovací kabeláž vždy mimo kontakt měděným potrubím bez tepelné izolace, protože toto potrubí bude velmi horké.

NEBEZPEČÍ: ÚRAZ ELEKTRICKÝM PROUDEM

Všechny elektrické součásti (včetně termistorů) jsou napájeny z napájecího zdroje. Nedotýkejte se jich mokrýma rukama.

NEBEZPEČÍ: ÚRAZ ELEKTRICKÝM PROUDEM

Před údržbou odpojte elektrické napájení na více než 10 minut a změřte napětí na svorkách kondenzátorů hlavního obvodu nebo elektrických součástí. Než se budete moci dotknout elektrických součástí, MUSÍ napětí klesnout níže než 50 V DC. Umístění svorek je popsán ve schématu elektrického zapojení.

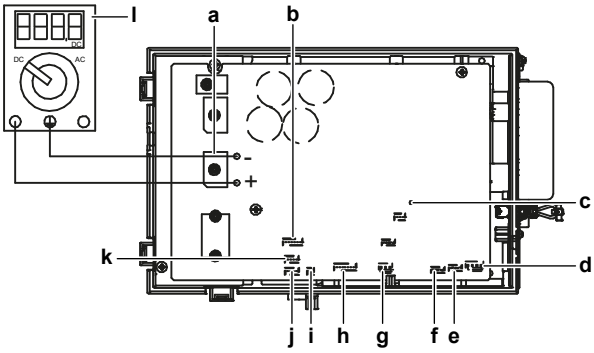

- **a** DB1 – diodový můstek
- **b** S90 – vodič termistoru
- **c** LED A
- **d** S40 – vodič relé přetížení
- **e** S20 (bílá) – svazek elektronického expanzního ventilu místnosti A
- **f** S21 (červená) – svazek elektronického expanzního ventilu místnosti B
- **g** S80 (bílá) – konektor vodičů čtyřcestného ventilu
- **h** S70 – vodič motoru ventilátoru
- **i** S99 – zámek topení
- **j** S91 (červená) – vodič termistoru kapaliny
- **k** S92 (bílá) – vodič termistoru plynu
- **l** Multimetr (rozsah stejnosměrného napětí)

7.1 Specifikace standardních součástí zapojení

Součást		
Napájecí kabel	Napětí	220~240 V
	Fáze	1~
	Kmitočet	50 Hz
	Typ vodiče	3žilový kabel 2,5 mm^2 H05RN-F (60245 IEC 57) H07RN-F (60245 IEC 66)
		3žilový kabel 4,0 mm^2 H07RN-F (60245 IEC 66)

Součást	
Propojovací kabel (vnitřní↔venkovní)	4žilový kabel, 1,5 mm^2 nebo 2,5 mm^2, použitelné pro 220~240 V H05RN-F (60245 IEC 57)
Doporučený jistič	16 A
Proudový chránič (RCD)	Velikost MUSÍ odpovídat platným předpisům

7.2 Připojení elektrické kabeláže k venkovní jednotce

1 Sejměte kryt rozváděcí skříně (2 šrouby).

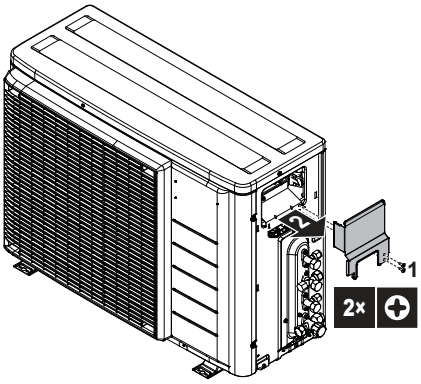

2 Zapojte propojovací vedení mezi vnitřními a venkovními jednotkami tak, aby si navzájem odpovídala čísla svorek. Zkontrolujte, zda se symboly mezi potrubím a kabeláží shodují.

3 Ujistěte se, že kabeláž je správně připojena ke správné místnosti (A k A, B k B).

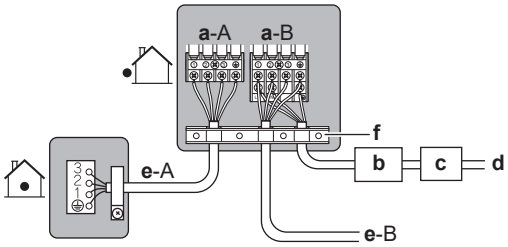

- **a** Svorka pro místnost (A, B)
- **b** Jistič
- **c** Proudový chránič (RCD)
- **d** Napájecí vodič
- **e** Spojovací kabel pro místnost (A, B)
- **f** Úchyt vodiče

4 Dotáhněte pečlivě šrouby svorek pomocí křížového šroubováku.

5 Opatrným zatažením zkontrolujte, zda vodiče nejsou odpojeny.

6 Pečlivě zajistěte pojistku vodiče, abyste zabánili silovému zatížení svorek kabeláže.

7 Protáhněte kabeláž skrze výřez ve dně ochranné desky.

8 Zkontrolujte, zda se vodiče elektrického zapojení nikde nedotýkají plynového potrubí.

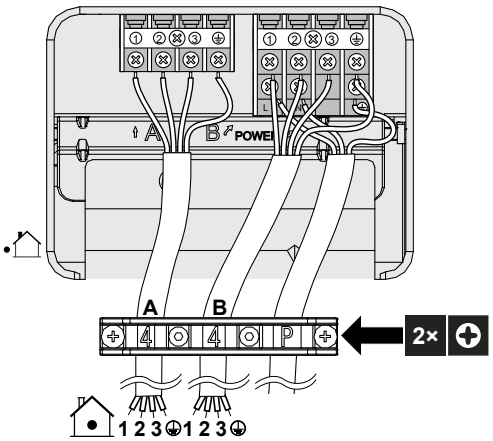

9 Upevněte kryt rozváděcí skříně a servisní kryt.

8 Dokončení instalace venkovní jednotky

8.1 Dokončení instalace venkovní jednotky

NEBEZPEČÍ: ÚRAZ ELEKTRICKÝM PROUDEM

- Zkontrolujte, zda je systém řádně uzemněn.
- Před údržbou vypněte napájení.
- Před zapnutím napájení nasaďte kryt rozváděcí skříně.

1 Izolujte a upevněte potrubí s chladivem a kabely následujícím způsobem:

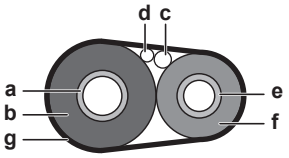

a Potrubí plynu
b Izolace plynového potrubí
c Propojovací kabel
d Elektrická kabeláž (je-li to vhodné)
e Potrubí kapaliny
f Izolace potrubí kapaliny
g Dokončovací páska

2 Nasaďte servisní kryt.

9 Konfigurace

9.1 Nastavení zákazu režimu ECONO

Toto nastavení deaktivuje řídicí signály z uživatelského ovladače. Uvedené nastavení použijte, chcete-li blokovat příjem řídicích signálů (chlazení/topení) z uživatelských ovladačů vnitřních jednotek.

9.1.1 Zapnutí nastavení zákazu režimu ECONO

Předpoklad: Hlavní síťové napájení MUSÍ být vypnuto.

1 Sejměte horní desku venkovní jednotky (2 šrouby na stranách).

2 Demontujte kryt elektrické skříně jeho posunutím. Buďte opatrní, abyste hák elektrická skříně neohnuli.

3 Přerušte propojku (J23).

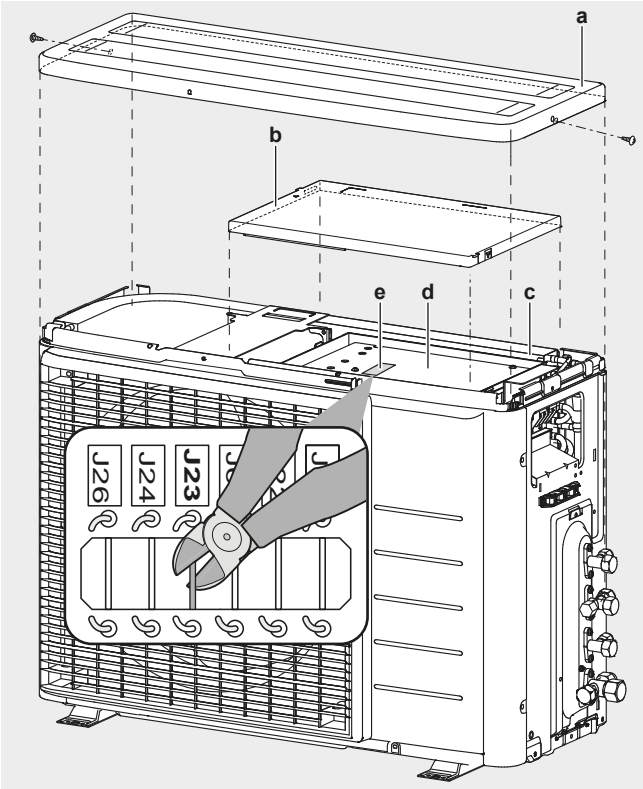

a Horní deska
b Kryt elektrické skříně
c Elektrická skříňka
d Deska tištěných spojů
e Propojky desky tištěných spojů

4 Namontujte kryt elektrické skříně a horní desku v obráceném pořadí a zapněte hlavní napájení.

9.2 Tichý noční režim

Funkce tichého nočního režimu snižuje v nočních hodinách provozní hluk venkovní jednotky. Tím se také sníží dostupný výkon chlazení jednotky. Zákazníkovi vysvětlete režim tichého nočního provozu podle popisu dále a ověřte si, zda ho chce zákazník používat.

9.2.1 Zapnutí nočního tichého režimu

Předpoklad: Hlavní síťové napájení MUSÍ být vypnuto.

1 Sejměte horní desku a kryt elektrické skříně venkovní jednotky (viz "9.1.1 Zapnutí nastavení zákazu režimu ECONO" [▶ 20]).

2 Přerušte propojku J6.

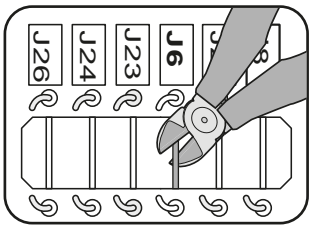

3 Namontujte horní desku a kryt elektrické skříně.

UPOZORNĚNÍ

Při opětovném nasazení krytu elektrické skříně s dbejte, abyste nepřiskřípli vodič k motoru ventilátoru.

9.3 Zámek režimu topení

Zámek režimu topení omezuje topný režim provozu jednotky.

9.3.1 Zapnutí zámku režimu topení

1 Demontujte horní desku (2 šrouby) a přední desku (8 šroubů).

2 Chcete-li nastavit zámek režimu topení a demontujte konektor S99.

3 Chcete-li resetovat režim tepelné čerpadlo (chlazení/topení), připojte zpět konektor.

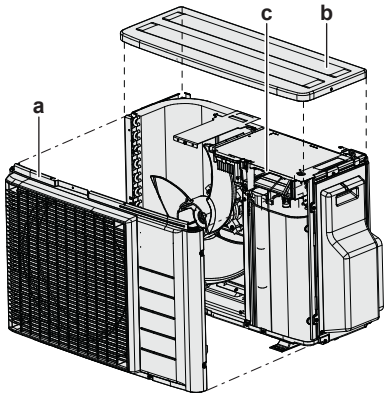

a Čelní deska
b Horní deska
c Konektor S99

Režim	Konektor S99
Tepelné čerpadlo (chlazení, topení)	Připojeno
Pouze topení	Odpojeno

4 Namontujte horní desku a přední desku.

INFORMACE

Režim nuceného provozu je také dostupný v režimu topení.

9.4 Funkce pohotovostního režimu s úsporou elektrické energie

Funkce pohotovostního režimu s úsporou elektrické energie:

- Vypne napájecí zdroj venkovní jednotky, a
- Zapne pohotovostní režim s úsporou elektrické energie vnitřní jednotky.

Funkci pohotovostního režimu s úsporou elektrické energie lze použít u následujících jednotek:

FTXM, FTXP, FTXJ, FVXM, ATXF

Pokud použijete jinou vnitřní jednotku, konektor pohotovostního režimu s úsporou elektrické energie musí být připojen.

Funkce pohotovostního režimu s úsporou elektrické energie je před dodávkou vypnuta.

9.4.1 Zapínání funkce pohotovostního režimu s úsporou elektrické energie

Předpoklad: Hlavní síťové napájení MUSÍ být vypnuto.

1 Sejměte servisní kryt.

2 Odpojte konektor pohotovostního režimu s úsporou elektrické energie.

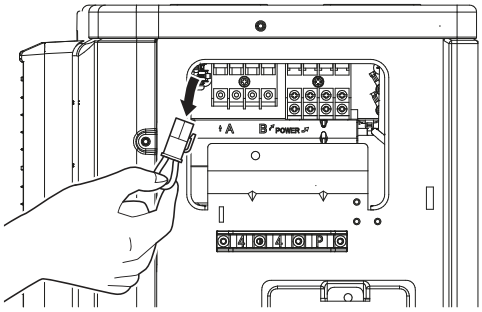

3 Zapněte hlavní vypínač.

10 Uvedení do provozu

POZNÁMKA

Obecný kontrolní seznam pro uvedení do provozu. Kromě pokynů pro uvedení do provozu v této kapitole je také k dispozici obecný kontrolní seznam pro uvedení do provozu na portálu Daikin Business Portal (je vyžadováno ověření).

Obecný kontrolní seznam pro uvedení do provozu doplňuje pokyny v této kapitole a lze jej použít jako návod a šablonu pro zprávy během uvádění do provozu a předání uživateli.

POZNÁMKA

VŽDY používejte jednotku s termistory a/nebo snímači/spínači tlaku. Pokud tomu tak NEBUDE, může dojít ke spálení kompresoru.

10.1 Kontrolní seznam před uvedením do provozu

Po dokončení instalace jednotky je nutné nejprve zkontrolovat následující položky. Po provedení všech testů je nutné jednotku uzavřít. Po uzavření jednotky ji připojte k napájení.

☐	**Vnitřní jednotka** je správně namontována.
☐	**Venkovní jednotka** je správně namontována.
☐	Systém je správně **uzemněn** a svorky uzemnění jsou utaženy.
☐	**Napájecí napětí** musí odpovídat napětí na identifikačním štítku jednotky.
☐	V rozváděcí skříňce NEJSOU žádné **uvolněné přípojky** nebo poškozené elektrické součásti.
☐	Uvnitř vnitřních ani venkovních jednotek NEJSOU žádné **poškozené součásti** nebo **zmáčknuté potrubí**.
☐	NEDOCHÁZÍ k žádným **únikům chladiva**.
☐	**Potrubí chladiva** (plynného a kapalného) je tepelně izolováno.
☐	Je použit správný rozměr potrubí a **trubky** jsou správně izolovány.
☐	**Uzavírací ventily** (plynové a kapalinové) na venkovní jednotce jsou plně otevřeny.
☐	**Drenáž** Zkontrolujte, zda vytéká kondenzát hladce. **Možný dopad:** Mohla by odkapávat kondenzovaná voda.
☐	Vnitřní jednotka přijímá signály z **uživatelského rozhraní**.

☐	Jako **propojovací vedení** jsou použity předepsané vodiče.
☐	**Pojistky, jističe** nebo lokálně nainstalovaná ochranní zařízení jsou nainstalována podle tohoto dokumentu a NEJSOU vyřazena.
☐	Zkontrolujte, zda si odpovídají značky veškerého elektrického zapojení a potrubí jednotlivých vnitřních jednotek (místnosti A~E).
☐	Zkontrolujte, zda je nastaveno prioritní nastavení pro 2 nebo více místností. Mějte na paměti, že výrobník teplé užitkové vody pro jednotky Multi nebo Hybrid pro Multi nebudou zvoleny jako prioritní místnost.

10.2 Kontrolní seznam během uvedení do provozu

☐	Provedení kontroly **zapojení**.
☐	Provedení **odvzdušnění**.
☐	Provedení **zkušebního provozu**.

10.3 Zkušební provoz a testování

☐	Před zahájením zkušebního provozu proměřte napětí na primární straně **jističe**.
☐	Zkontrolujte, zda je **veškeré potrubí a veškerá kabeláž** zapojena správně.
☐	**Uzavírací ventily** (plynové a kapalinové) na venkovní jednotce jsou plně otevřeny.

Inicializace systému více jednotek může několik minut trvat, v závislosti na počtu vnitřních jednotek a volitelného vybavení.

10.3.1 Zkušební provoz

Předpoklad: Napájecí zdroj MUSÍ být ve stanoveném rozsahu.

Předpoklad: Testovací provoz může být proveden v režimu chlazení nebo topení.

Předpoklad: Testovací provoz musí být proveden v souladu s návodem k obsluze vnitřní jednotky a musí tak být ověřeno, že všechny funkce a součásti pracují správně.

1. V režimu chlazení vyberte nejnižší teplotu, jakou lze naprogramovat. V režimu topení vyberte nejvyšší teplotu, jakou lze naprogramovat.
2. Nechte jednotku v chodu asi 20 minut a změřte teplotu na vstupu a výstupu vnitřní jednotky. Rozdíl by měl být asi 8°C (chlazení) nebo 15°C (topení).
3. Nejprve zkontrolujte činnosti každé jednotky samostatně, pak zkontrolujte současný provoz všech vnitřních jednotek. Zkontrolujte chlazení i vytápění.
4. Když je testovací provoz dokončen, nastavte teplotu na normální úroveň. V režimu chlazení: 26~28°C, v režimu topení: 20~24°C.

INFORMACE

- V případě potřeby lze testovací provoz vypnout.
- Poté, co je jednotka vypnuta, nemůže být znovu spuštěna po dobu 3 minut.
- Během provozu chlazení se může na plynovém uzavíracím ventilu nebo jiných dílech tvořit led. Jde o běžný jev.

INFORMACE

- Je-li jednotka zapnuta, spotřebovává elektřinu.
- Když se po výpadku napájení toto obnoví, bude jednotka pokračovat v dříve navoleném režimu.

11 Likvidace

POZNÁMKA

Systém se nikdy NEPOKOUŠEJTE demontovat sami: demontáž systému, likvidace chladiva, oleje a ostatních částí zařízení MUSÍ být provedena v souladu s příslušnými předpisy. Jednotky MUSÍ být likvidovány ve specializovaném zařízení, aby jejich součásti mohly být opakovaně použity, recyklovány nebo regenerovány.

12 Technické údaje

- **Podsoubor** nejnovějších technických údajů je dostupný na regionálním webu Daikin (přístupný veřejně).
- **Úplný soubor** nejnovějších technických údajů je dostupný na webu Daikin Business Portal (vyžaduje se ověření).

12.1 Schéma zapojení

12.1.1 Legenda – sjednocené schéma zapojení

Použité součástí a číslování viz schéma zapojení jednotky. Číslování součástí je arabskými číslicemi ve vzestupném pořadí pro každou součást a je vyjádřeno v přehledu níže symbolem "*" v kódu součásti.

Symbol	Význam	Symbol	Význam
	Jistič		Ochranná zem
	Připojení		Ochranné uzemnění (šroub)
	Konektor		Usměrňovač
	Uzemnění		Konektor relé
	Místní kabeláž		Zkratovací konektor
	Pojistka		Svorka
INDOOR	Vnitřní jednotka		Svorkovnice
OUTDOOR	Venkovní jednotka	○ ●	Kabelová příchytka
	Proudový chránič (RCD)		

Symbol	Barva	Symbol	Barva
BLK	Černá	ORG	Oranžová
BLU	Modrá	PNK	Růžová
BRN	Hnědá	PRP, PPL	Červená
GRN	Zelená	RED	Červená
GRY	Šedá	WHT	Bílá
		YLW	Žlutá

Symbol	Význam
A*P	Deska tištěného spoje

Symbol	Význam
BS*	Tlačítko ZAP/VYP, ovládací spínač
BZ, H*O	Bzučák
C*	Kondenzátor
AC*, CN*, E*, HA*, HE*, HL*, HN*, HR*, MR*_A, MR*_B, S*, U, V, W, X*A, K*R_*, NE	Spojení, konektor
D*, V*D	Dioda
DB*	Diodový můstek
DS*	Přepínač DIP
E*H	Ohřívač
FU*, F*U, (charakteristiky viz také deska tištěných spojů uvnitř jednotky)	Pojistka
FG*	Konektor (uzemnění rámu)
H*	Kabelový svazek
H*P, LED*, V*L	Kontrolka, svítící dioda
HAP	Světelná dioda (servisní monitor - zelená)
HIGH VOLTAGE	Vysoké napětí
IES	Snímač Intelligent Eye
IPM*	Inteligentní výkonový modul
K*R, KCR, KFR, KHuR, K*M	Magnetické relé
L	Fáze
L*	Cívka
L*R	Tlumivka
M*	Krokový elektromotor
M*C	Motor kompresoru
M*F	Motor ventilátoru
M*P	Motor vypouštěcího čerpadla
M*S	Motor žaluzie
MR*, MRCW*, MRM*, MRN*	Magnetické relé
N	Nulový vodič
n=*, N=*	Počet průchodů feritovým jádrem
PAM	Pulsně amplitudová modulace
PCB*	Deska tištěného spoje
PM*	Výkonový modul
PS	Spínaný napájecí zdroj
PTC*	Termistor PTC
Q*	Bipolární tranzistor s izolovaným hradlem (IGBT)
Q*C	Jistič
Q*DI, KLM	Jistič proti zemnímu spojení

Symbol	Význam
Q*L	Ochrana před přetížením
Q*M	Tepelný spínač
Q*R	Proudový chránič (RCD)
R*	Rezistor
R*T	Termistor
RC	Přijímač
S*C	Koncový spínač
S*L	Plovákový spínač
S*NG	Detektor úniku chladiva
S*NPH	Snímač tlaku (vysokotlaký)
S*NPL	Snímač tlaku (nízkotlaký)
S*PH, HPS*	Tlakový spínač (vysokotlaký)
S*PL	Tlakový snímač (nízkotlaký)
S*T	Termostat
S*RH	Snímač vlhkosti
S*W, SW*	Ovládací spínač
SA*, F1S	Svodič přepětí
SR*, WLU	Přijímač signálu
SS*	Volicí spínač
SHEET METAL	Pevná deska svorkovnice
T*R	Transformátor
TC, TRC	Vysílač
V*, R*V	Varistor
V*R	Napájecí modul – diodový můstek, bipolární tranzistor s izolovaným hradlem (IGBT)
WRC	Bezdrátový dálkový ovladač
X*	Svorka
X*M	Svorkovnice (blok)
Y*E	Cívka elektronického expanzního ventilu
Y*R, Y*S	Cívka zpětného elektromagnetického ventilu
Z*C	Feritové jádro
ZF, Z*F	Šumový filtr

12.2 Schéma potrubního rozvodu: Venkovní jednotka

Klasifikace kategorie součástí PED:

- Spínač vysokého tlaku: kategorie IV
- Kompresor: kategorie II
- Další součásti: viz PED, článek 4, odstavec 3

2MXM50, 2AMXM50, 2AMXF50, 2MXF50

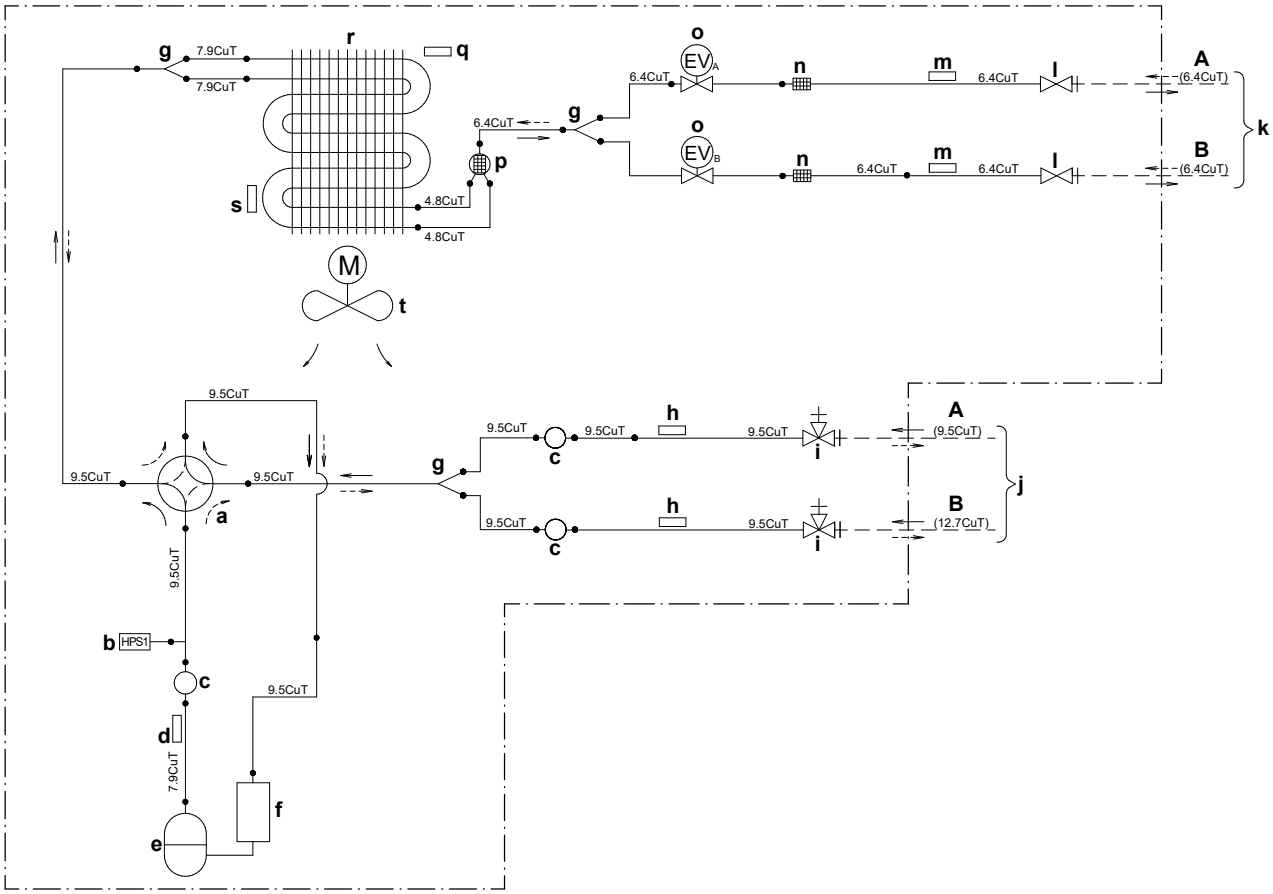

- **A** Místnost A
- **B** Místnost B
- **a** Čtyřcestný ventil ZAPNUTÝ: topení
- **b** Spínač vysokého tlaku s automatickým resetováním
- **c** Tlumič
- **d** Termistor vypouštěcího potrubí
- **e** Kompresor
- **f** Akumulátor
- **g** Větvené potrubí
- **h** Termistor (plyn)
- **i** Plynový uzavírací ventil
- **j** Propojovací potrubí (plyn)
- **k** Propojovací potrubí (kapalina)
- **l** Uzavírací ventil kapaliny
- **m** Termistor (kapalina)
- **n** Filtr
- **o** Ventil ovládaný motoricky
- **p** Tlumič
- **q** Termistor venkovní teploty vzduchu
- **r** Výměník tepla
- **M** Motor ventilátoru
- → Průtok chladiva: chlazení
- --→ Průtok chladiva: topení

Copyright 2021 Daikin

DAIKIN INDUSTRIES CZECH REPUBLIC s.r.o.
U Nové Hospody 1/1155, 301 00 Plzeň Skvrňany, Czech Republic

DAIKIN EUROPE N.V.
Zandvoordestraat 300, B-8400 Oostende, Belgium

3P600450-3G 2021.03