INSTALAČNÍ NÁVOD A NÁVOD K OBSLUZE

Klimatizační jednotky systému VRV

FXZQ15A2VEB
FXZQ20A2VEB
FXZQ25A2VEB
FXZQ32A2VEB
FXZQ40A2VEB
FXZQ50A2VEB

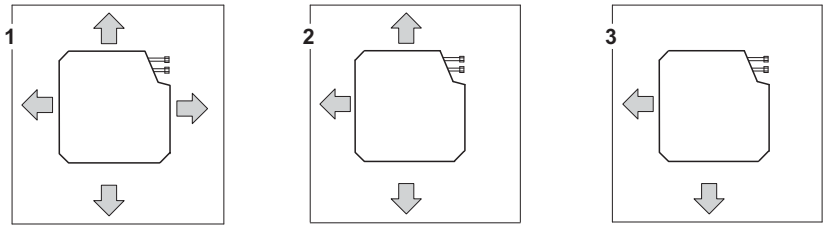

1

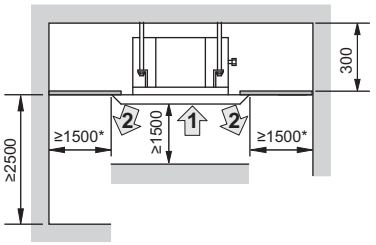

2

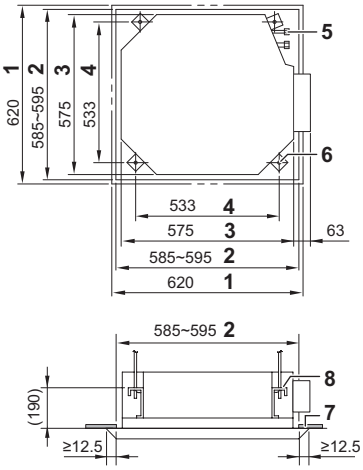

3.1

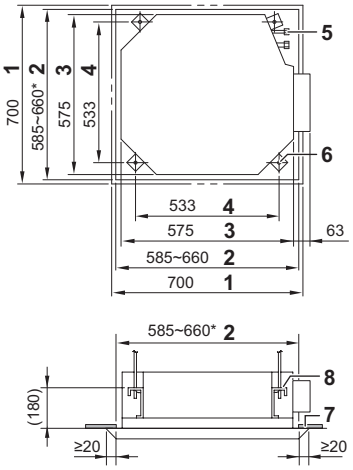

3.2

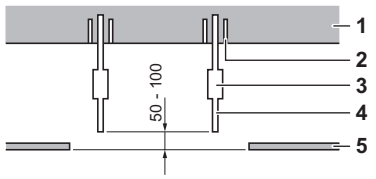

4

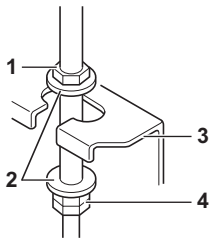

5

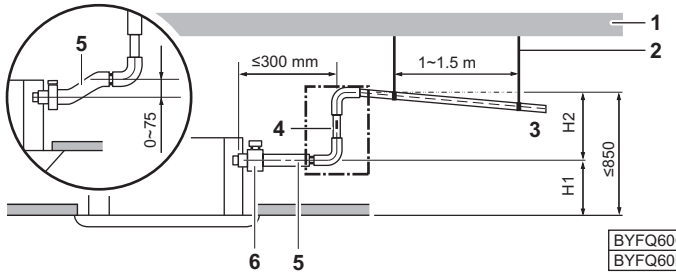

	H1	H2
BYFQ60C	205 mm	≤645 mm
BYFQ60B	220 mm	≤630 mm

6

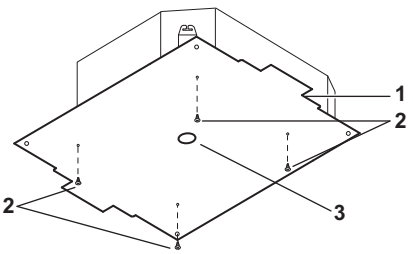

7

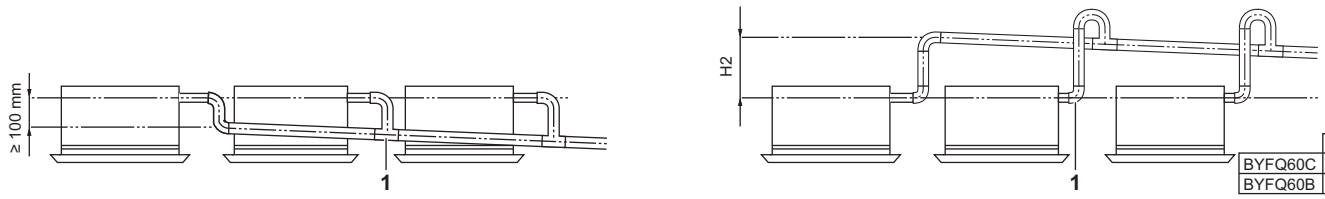

	H2
BYFQ60C	≤645 mm
BYFQ60B	≤630 mm

8

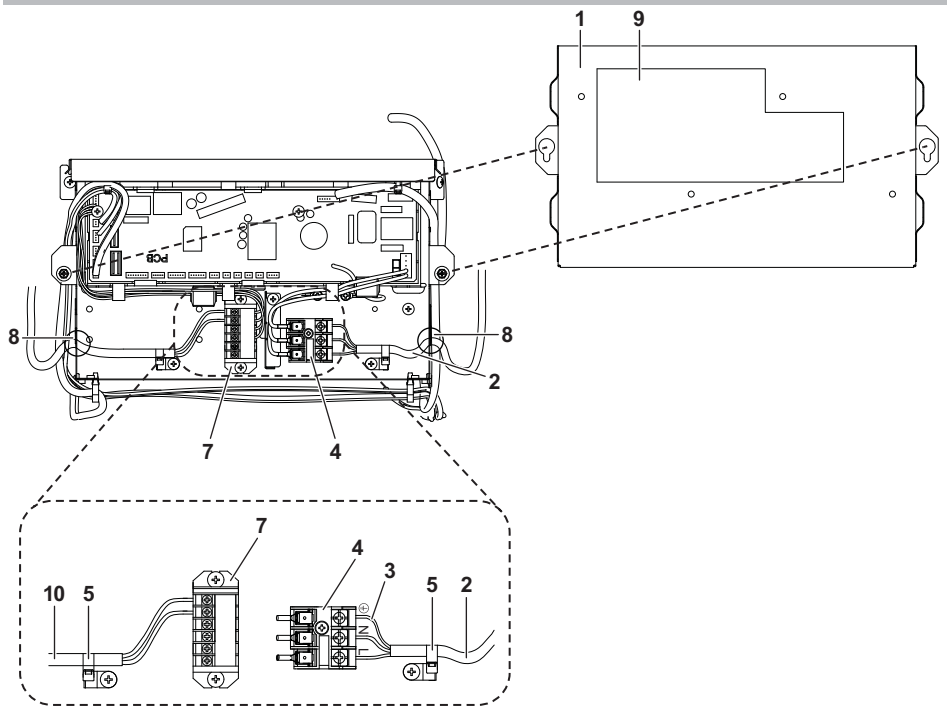

9

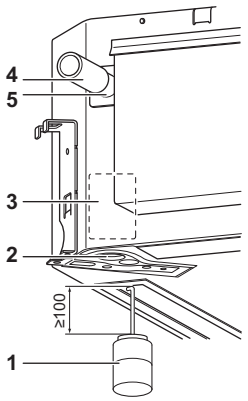

10

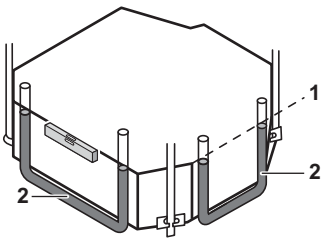

11

CE - DECLARATION-OF-CONFORMITY
CE - KONFORMITÄTSERKLÄRUNG
CE - DECLARATION-DE-CONFORMITE
CE - CONFORMITEITSVERKLARING
CE - DECLARACION-DE-CONFORMIDAD
CE - DICHIARAZIONE-DI-CONFORMITA
CE - ΔΗΛΩΣΗ ΣΥΜΜΟΡΦΩΣΗΣ
CE - DECLARAÇÃO-DE-CONFORMIDADE
CE - ЗАЯВЛЕНИЕ-О-СООТВЕТСТВИИ
CE - OVERENSSTEMMELSESERKLÆRING
CE - FÖRSÄKRAN-OM-ÖVERENSTÄMMELSE
CE - ERKLÆRING OM-SAMSVAR
CE - ILMOITUS-YHDENMUKAISUUDESTA
CE - PROHLÁŠENÍ-O-SHODĚ
CE - IZJAVA-O-USKLAĐENOSTI
CE - MEGFELELŐSÉGI-NYILATKOZAT
CE - DEKLARACJA-ZGODNOŚCI
CE - DECLARAŢIE-DE-CONFORMITATE
CE - IZJAVA O SKLADNOSTI
CE - VASTAVUSDEKLARATSIOON
CE - ДЕКЛАРАЦИЯ-ЗА-СЪОТВЕТСТВИЕ
CE - ATITIKTIES-DEKLARACIJA
CE - ATBILSTĪBAS-DEKLARĀCIJA
CE - VYHLÁSENIE-ZHODY
CE - UYGUNLUK-BEYANI

Daikin Industries Czech Republic s.r.o.

01 (GB) declares under its sole responsibility that the air conditioning models to which this declaration relates:
02 (D) erklärt auf seine alleinige Verantwortung daß die Modelle der Klimageräte für die diese Erklärung bestimmt ist:
03 (F) déclare sous sa seule responsabilité que les appareils d'air conditionné visés par la présente déclaration:
04 (NL) verklaart hierbij op eigen exclusieve verantwoordelijkheid dat de airconditioning units waarop deze verklaring betrekking heeft:
05 (E) declara baja su única responsabilidad que los modelos de aire acondicionado a los cuales hace referencia la declaración:
06 (I) dichiara sotto sua responsabilità che i condizionatori modello a cui è riferita questa dichiarazione:
07 (GR) δηλώνει με αποκλειστική της ευθύνη ότι τα μοντέλα των κλιματιστικών συσκευών στα οποία αναφέρεται η παρούσα δήλωση:
08 (P) declara sob sua exclusiva responsabilidade que os modelos de ar condicionado a que esta declaração se refere:
09 (RUS) заявляет, исключительно под свою ответственность, что модели кондиционеров воздуха, к которым относится настоящее заявление:
10 (DK) erklærer under eneansvar, at klimaanlægmodellerne, som denne deklaration vedrører:
11 (S) deklarerar i egenskap av huvudansvarig, att luftkonditioneringsmodellerna som berörs av denna deklaration innebär att:
12 (N) erklærer et fullstendig ansvar for at de luftkondisjoneringsmodeller som berøres av denne deklarasjon, innebærer at:
13 (FIN) ilmoittaa yksinomaan omalla vastuullaan, että tämän ilmoituksen tarkoittamat ilmastointilaitteiden mallit:
14 (CZ) prohlašuje ve své plné odpovědnosti, že modely klimatizace, k nimž se toto prohlášení vztahuje:
15 (HR) izjavljuje pod isključivo vlastitom odgovornošću da su modeli klima uređaja na koje se ova izjava odnosi:
16 (H) teljes felelősége tudatában kijelenti, hogy a klímaberendezés modellek, melyekre e nyilatkozat vonatkozik:
17 (PL) deklaruje na własną i wyłączną odpowiedzialność, że modele klimatyzatorów, których dotyczy niniejsza deklaracja:
18 (RO) declară pe proprie răspundere că aparatele de aer condiţionat la care se referă această declaraţie:
19 (SLO) z vso odgovornostjo izjavlja, da so modeli klimatskih naprav, na katere se izjava nanaša:
20 (EST) kinnitab oma täielikul vastutusel, et käesoleva deklaratsiooni alla kuuluvad kliimaseadmete mudelid:
21 (BG) декларира на своя отговорност, че моделите климатична инсталация, за които се отнася тази декларация:
22 (LT) visiška savo atsakomybe skelbia, kad oro kondicionavimo prietaisų modeliai, kuriems yra taikoma ši deklaracija:
23 (LV) ar pilnu atbildību apliecina, ka tālák uzskaitīto modeļu gaisa kondicionētāji, uz kuriem attiecas šī deklarācija:
24 (SK) vyhlasuje na vlastnú zodpovednosť, že tieto klimatizačné modely, na ktoré sa vzťahuje toto vyhlásenie:
25 (TR) tamamen kendi sorumluluğunda olmak üzere bu bildirinin ilgili olduğu klima modellerinin aşağıdaki gibi olduğunu beyan eder:

FXZQ15A2VEB, FXZQ20A2VEB, FXZQ25A2VEB, FXZQ32A2VEB, FXZQ40A2VEB, FXZQ50A2VEB,

01 are in conformity with the following standard(s) or other normative document(s), provided that these are used in accordance with our instructions:
02 der/den folgenden Norm(en) oder einem anderen Normdokument oder -dokumenten entspricht/entsprechen, unter der Voraussetzung, daß sie gemäß unseren Anweisungen eingesetzt werden:
03 sont conformes à la/aux norme(s) ou autre(s) document(s) normatif(s), pour autant qu'ils soient utilisés conformément à nos instructions:
04 conform de volgende norm(en) of één of meer andere bindende documenten zijn, op voorwaarde dat ze worden gebruikt overeenkomstig onze instructies:
05 están en conformidad con la(s) siguiente(s) norma(s) u otro(s) documento(s) normativo(s), siempre que sean utilizados de acuerdo con nuestras instrucciones:
06 sono conformi al(i) seguente(i) standard(s) o altro(i) documento(i) a carattere normativo, a patto che vengano usati in conformità alle nostre istruzioni:
07 είναι σύμφωνα με το(α) ακόλουθο(α) πρότυπο(α) ή άλλο έγγραφο(α) κανονισμών, υπό την προϋπόθεση ότι χρησιμοποιούνται σύμφωνα με τις οδηγίες μας:
08 estão em conformidade com a(s) seguinte(s) norma(s) ou outro(s) documento(s) normativo(s), desde que estes sejam utilizados de acordo com as nossas instruções:
09 соответствуют следующим стандартам или другим нормативным документам, при условии их использования согласно нашим инструкциям:
10 overholder følgende standard(er) eller andet/andre retningsgivende dokument(er), forudsat at disse anvendes i henhold til vore instrukser:
11 respektive utrustning är utförd i överensstämmelse med och följer följande standard(er) eller andra normgivande dokument, under förutsättning att användning sker i överensstämmelse med våra instruktioner:
12 respektive utstyr er i overensstemmelse med følgende standard(er) eller andre normgivende dokument(er), under forutssetning av at disse brukes i henhold til våre instrukser:
13 vastaavat seuraavien standardien ja muiden ohjeellisten dokumenttien vaatimuksia edellyttäen, että niitä käytetään ohjeidemme mukaisesti:
14 za předpokladu, že jsou využívány v souladu s našimi pokyny, odpovídají následujícím normám nebo normativním dokumentům:
15 u skladu sa slijedećim standardom(ima) ili drugim normativnim dokumentom(ima), uz uvjet da se oni koriste u skladu s našim uputama:
16 megfelelnek az alábbi szabvány(ok)nak vagy egyéb irányadó dokumentum(ok)nak, ha azokat előírás szerint használják:
17 spełniają wymogi następujących norm i innych dokumentów normalizacyjnych, pod warunkiem że używane są zgodnie z naszymi instrukcjami:
18 sunt în conformitate cu următorul (următoarele) standard(e) sau alt(e) document(e) normativ(e), cu condiţia ca acestea să fie utilizate în conformitate cu instrucţiunile noastre:
19 skladni z naslednjimi standardi in drugimi normativi, pod pogojem, da se uporabljajo v skladu z našimi navodili:
20 on vastavuses järgmis(t)e standardi(te)ga või teiste normatiivsete dokumentidega, kui neid kasutatakse vastavalt meie juhenditele:
21 съответстват на следните стандарти или други нормативни документи, при условие, че се използват съгласно нашите инструкции:
22 atitinka žemiau nurodytus standartus ir (arba) kitus norminius dokumentus su sąlyga, kad yra naudojami pagal mūsų nurodymus:
23 tad, ja lietoti atbilstoši ražotāja norādījumiem, atbilst sekojošiem standartiem un citiem normatīviem dokumentiem:
24 sú v zhode s nasledovnou(ými) normou(ami) alebo iným(i) normatívnym(i) dokumentom(ami), za predpokladu, že sa používajú v súlade s našim návodom:
25 ürününün, talimatlarımıza göre kullanılması koşuluyla aşağıdaki standartlar ve norm belirten belgelerle uyumludur:

EN60335-2-40,

01 following the provisions of:
02 gemäß den Vorschriften der:
03 conformément aux stipulations des:
04 overeenkomstig de bepalingen van:
05 siguiendo las disposiciones de:
06 secondo le prescrizioni per:
07 με τήρηση των διατάξεων των:
08 de acordo com o previsto em:
09 в соответствии с положениями:
10 under iagttagelse af bestemmelserne i:
11 enligt villkoren i:
12 gitt i henhold til bestemmelsene i:
13 noudattaen määräyksiä:
14 za dodržení ustanovení předpisu:
15 prema odredbama:
16 követi a(z):
17 zgodnie z postanowieniami Dyrektyw:
18 în urma prevederilor:
19 ob upoštevanju določb:
20 vastavalt nõuetele:
21 следвайки клаузите на:
22 laikantis nuostatų, pateikiamų:
23 ievērojot prasības, kas noteiktas:
24 dodržiavajúc ustanovenia:
25 bunun koşullarına uygun olarak:

Machinery 2006/42/EC**
Electromagnetic Compatibility 2004/108/EC *

01 Directives, as amended.
02 Direktiven, gemäß Änderung.
03 Directives, telles que modifiées.
04 Richtlijnen, zoals geamendeerd.
05 Directivas, según lo enmendado.
06 Direttive, come da modifica.
07 Οδηγιών, όπως έχουν τροποποιηθεί.
08 Directivas, conforme alteração em.
09 Директив со всеми поправками.
10 Direktiver, med senere ændringer.
11 Direktiv, med företagna ändringar.
12 Direktiver, med foretatte endringer.
13 Direktiivejä, sellaisina kuin ne ovat muutettuina.
14 v platném znění.
15 Smjernice, kako je izmijenjeno.
16 irányelv(ek) és módosításaik rendelkezéseit.
17 z późniejszymi poprawkami.
18 Directivelor, cu amendamentele respective.
19 Direktive z vsemi spremembami.
20 Direktiivid koos muudatustega.
21 Директиви, с техните изменения.
22 Direktyvose su papildymais.
23 Direktīvās un to papildinājumos.
24 Smernice, v platnom znení.
25 Değiştirilmiş halleriyle Yönetmelikler.

01	**Note ***	as set out in **<A>** and judged positively by **<B>** according to the **Certificate <C>**.	06	**Nota ***	delineato nel **<A>** e giudicato positivamente da **<B>** secondo il **Certificato <C>**.	11	**Information ***	enligt **<A>** och godkänts av **<B>** enligt **Certifikatet <C>**.	16	**Megjegyzés ***	a(z) **<A>** alapján, a(z) **<B>** igazolta a megfelelést, a(z) **<C> tanúsítvány** szerint.
02	**Hinweis ***	wie in **<A>** aufgeführt und von **<B>** positiv beurteilt gemäß **Zertifikat <C>**.	07	**Σημείωση ***	όπως καθορίζεται στο **<A>** και κρίνεται θετικά από το **<B>** σύμφωνα με το **Πιστοποιητικό <C>**.	12	**Merk ***	som det fremkommer i **<A>** og gjennom positiv bedømmelse av **<B>** ifølge **Sertifikat <C>**.	17	**Uwaga ***	zgodnie z dokumentacją **<A>**, pozytywną opinią **<B>** i **Świadectwem <C>**.
03	**Remarque ***	tel que défini dans **<A>** et évalué positivement par **<B>** conformément au **Certificat <C>**.	08	**Nota ***	tal como estabelecido em **<A>** e com o parecer positivo de **<B>** de acordo com o **Certificado <C>**.	13	**Huom ***	jotka on esitetty asiakirjassa **<A>** ja jotka **<B>** on hyväksynyt **Sertifikaatin <C>** mukaisesti.	18	**Notă ***	aşa cum este stabilit în **<A>** şi apreciat pozitiv de **<B>** în conformitate cu **Certificatul <C>**.
04	**Bemerk ***	zoals vermeld in **<A>** en positief beoordeeld door **<B>** overeenkomstig **Certificaat <C>**.	09	**Примечание ***	как указано в **<A>** и в соответствии с положительным решением **<B>** согласно **Свидетельству <C>**.	14	**Poznámka ***	jak bylo uvedeno v **<A>** a pozitivně zjištěno **<B>** v souladu s **osvědčením <C>**.	19	**Opomba ***	kot je določeno v **<A>** in odobreno s strani **<B>** v skladu s **certifikatom <C>**.
05	**Nota ***	como se establece en **<A>** y es valorado positivamente por **<B>** de acuerdo con el **Certificado <C>**.	10	**Bemærk ***	som anført i **<A>** og positivt vurderet af **<B>** i henhold til **Certifikat <C>**.	15	**Napomena ***	kako je izloženo u **<A>** i pozitivno ocijenjeno od strane **<B>** prema **Certifikatu <C>**.	20	**Märkus ***	nagu on näidatud dokumendis **<A>** ja heaks kiidetud **<B>** järgi vastavalt **sertifikaadile <C>**.	21	**Забележка ***	както е изложено в **<A>** и оценено положително от **<B>** съгласно **Сертификата <C>**.
											22	**Pastaba ***	kaip nustatyta **<A>** ir kaip teigiamai nuspręsta **<B>** pagal **Sertifikatą <C>**.
											23	**Piezīmes ***	kā norādīts **<A>** un atbilstoši **<B>** pozitīvajam vērtējumam saskaņā ar **sertifikātu <C>**.
											24	**Poznámka ***	ako bolo uvedené v **<A>** a pozitívne zistené **<B>** v súlade s **osvedčením <C>**.
											25	**Not ***	**<A>**'da belirtildiği gibi ve **<C> Sertifikasına** göre **<B>** tarafından olumlu olarak değerlendirildiği gibi.

<A>	**DAIKIN.TCF.024E25/02-2013**
<B>	**TUV (NB1856)**
<C>	**0510260101**

01 ** DICz*** is authorised to compile the Technical Construction File.
02 ** DICz*** hat die Berechtigung die Technische Konstruktionsakte zusammenzustellen.
03 ** DICz*** est autorisé à compiler le Dossier de Construction Technique.
04 ** DICz*** is bevoegd om het Technisch Constructiedossier samen te stellen.
05 ** DICz*** está autorizado a compilar el Archivo de Construcción Técnica.
06 ** DICz*** è autorizzata a redigere il File Tecnico di Costruzione.
07 ** Η DICz*** είναι εξουσιοδοτημένη να συντάξει τον Τεχνικό φάκελο κατασκευής.
08 ** A DICz*** está autorizada a compilar a documentação técnica de fabrico.
09 ** Компания DICz*** уполномочена составить Комплект технической документации.
10 ** DICz*** er autoriseret til at udarbejde de tekniske konstruktionsdata.
11 ** DICz*** är bemyndigade att sammanställa den tekniska konstruktionsfilen.
12 ** DICz*** har tillatelse til å kompilere den Tekniske konstruksjonsfilen.
13 ** DICz*** on valtuutettu laatimaan Teknisen asiakirjan.
14 ** Společnost DICz*** má oprávnění ke kompilaci souboru technické konstrukce.
15 ** DICz*** je ovlašten za izradu Datoteke o tehničkoj konstrukciji.
16 ** A DICz*** jogosult a műszaki konstrukciós dokumentáció összeállítására.
17 ** DICz*** ma upoważnienie do zbierania i opracowywania dokumentacji konstrukcyjnej.
18 ** DICz*** este autorizat să compileze Dosarul tehnic de construcţie.
19 ** DICz*** je pooblaščen za sestavo datoteke s tehnično mapo.
20 ** DICz*** on volitatud koostama tehnilist dokumentatsiooni.
21 ** DICz*** е оторизирана да състави Акта за техническа конструкция.
22 ** DICz*** yra įgaliota sudaryti šį techninės konstrukcijos failą.
23 ** DICz*** ir autorizēts sastādīt tehnisko dokumentāciju.
24 ** Spoločnosť DICz*** je oprávnená vytvoriť súbor technickej konštrukcie.
25 ** DICz*** Teknik Yapı Dosyasını derlemeye yetkilidir.

***DICz = Daikin Industries Czech Republic s.r.o.

3P323721–5C

DAIKIN

Takayuki Fujii
Managing Director
1st of March 2013

DAIKIN INDUSTRIES CZECH REPUBLIC s.r.o.
U Nové Hospody 1/1155, 301 00 Plzeň Skvrňany,
Czech Republic

Obsah

Strana

Před instalací 1
Výběr místa instalace 2
Příprava před instalací 3
Instalace vnitřní jednotky 4
Chladicí potrubí 4
Práce na odtokovém potrubí 5
Elektrické zapojení 7
Příklad zapojení a způsob nastavení dálkového ovladače 7
Příklad zapojení 8
Instalace dekoračního panelu 8
Nastavení provozních parametrů 9
Zkušební provoz 10
Údržba 10
Požadavky na likvidaci 11
Unifikované vysvětlivky ke schématu zapojení 12

PŘED INSTALACÍ SI POZORNĚ PŘEČTĚTE TENTO NÁVOD. PŘÍRUČKU SI ULOŽTE V DOSAHU K POZDĚJŠÍMU POUŽITÍ.

NESPRÁVNÁ INSTALACE NEBO PŘIPOJENÍ ZAŘÍZENÍ ČI PŘÍSLUŠENSTVÍ MOHOU ZPŮSOBIT ÚRAZ ELEKTRICKÝM PROUDEM, ZKRAT, NETĚSNOSTI, POŽÁR NEBO JINÉ POŠKOZENÍ ZAŘÍZENÍ. POUŽÍVEJTE VÝHRADNĚ PŘÍSLUŠENSTVÍ VYROBENÉ SPOLEČNOSTÍ DAIKIN URČENÉ SPECIÁLNĚ PRO POUŽITÍ S TÍMTO ZAŘÍZENÍM. INSTALACI SI ZAJISTĚTE OD ODBORNÍKA.

NEJSTE-LI SI JISTI S POSTUPEM INSTALACE NEBO POUŽITÍM ZAŘÍZENÍ, RADU ČI INFORMACE SI VŽDY VYŽÁDEJTE OD ZÁSTUPCE SPOLEČNOSTI DAIKIN.

Originální návod je v angličtině. Ostatní jazyky jsou překladem originálního návodu.

Před instalací

- Jednotku nechejte uvnitř, dokud ji nepřepravíte na místo instalace. Je-li rozbalení nevyhnutelné, použijte při zvedání pás měkkého materiálu nebo ochranné desky a lano, abyste nedošlo k poškození nebo poškrábání jednotky.
  Při rozbalování jednotky nebo při jejím přemisťování po rozbalení používejte ke zvedání závěsnou konzoli a nevyvíjejte tlak na žádné další části, zvláště pak na potrubí chladiva, vypouštěcí potrubí a ostatní pryžové části.
- Položky, které nejsou popsány v tomto návodu naleznete v instalačním návodu venkovní jednotky.
- Upozornění týkající se chladiva R410A:
  Připojitelné venkovní jednotky musí být navrženy výhradně pro chladivo R410A.

Upozornění

- Tento spotřebič mohou používat děti ve věku od 8 let a osoby se sníženými fyzickými, smyslovými nebo mentálními schopnostmi nebo nedostatkem zkušeností a znalostí, pokud jsou pod dohledem nebo jim byly poskytnuty pokyny týkající se bezpečného použití tohoto spotřebiče a chápou možná nebezpečí.
- Děti si nesmí s tímto spotřebičem hrát.
- Čištění a uživatelskou údržbu nesmí provádět děti bez dohledu.
- Je-li napájecí kabel poškozen, je nutné provést jeho výměnu výrobcem, jeho servisním zástupcem nebo jinou oprávněnou osobou, aby bylo vyloučeno riziko úrazu elektrickým proudem nebo jiného nebezpečí.
- Tento spotřebič je určen k použití odborníky nebo školenými uživateli v obchodech, v lehkém průmyslu a na farmách, nebo pro komerční použití určenými osobami.
- Jednotku neinstalujte ani neprovozujte v místech s následujícími vlastnostmi:
  - Místa s výskytem minerálního oleje, nebo olejovými parami či rozptýlenými částečkami, například v kuchyních. (Může dojít k rozkladu plastových částí.)
  - Místa s výskytem korozívních plynů, například oxidy síry. (Měděná potrubí a pájená místa by mohla zkorodovat.)
  - Místa s přítomností těkavých hořlavých plynů (například ředidla nebo benzín).
  - V místech instalace strojů generujících elektromagnetické vlny. (Řídicí systém zařízení by mohl selhat.)
  - Místa, na nichž má vzduch vysoký obsah soli (například v blízkosti oceánu) a v oblastech s velkým kolísáním napětí (například v továrnách). Také ve vozidlech nebo na lodích.
- Při výběru místa instalace použijte dodanou papírovou šablonu určenou k instalaci.
- Neinstalujte příslušenství přímo na skříň. Vrtání otvorů do skříně může poškodit elektrické vodiče a následně způsobit požár.
- Akustický tlak je nižší než 70 dB (A).

Příslušenství

Zkontrolujte, zda je u vaší jednotky následující příslušenství:

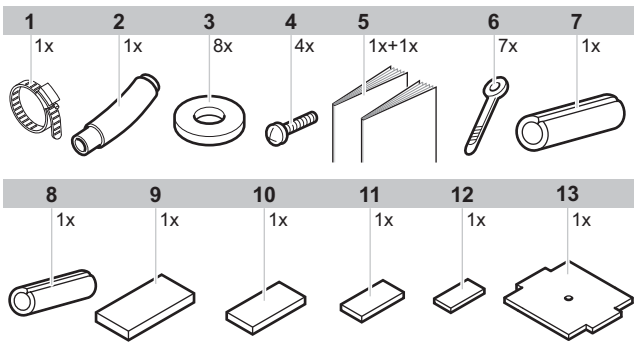

1	Kovová svorka
2	Odtoková hadice
3	Podložka pro závěsnou konzoli
4	Šroub
5	Instalační návod a Návod k obsluze
6	Svorka
7	Izolace přípojek plynového potrubí
8	Izolace přípojek kapalinového potrubí
9	Velká těsnicí vložka
10	Střední těsnicí vložka 1
11	Střední těsnicí vložka 2
12	Malá těsnicí vložka
13	Papírová šablona k instalaci (vystřižená z horní části obalu)

Informační požadavky pro ventilátorové jednotky			
Položka	Symbol	Hodnota	Jednotka
Chladicí výkon (citelný)	$P_{jmenovitý, c}$	A	kW
Chladicí výkon (latentní)	$P_{jmenovitý, c}$	B	kW
Topný výkon	$P_{jmenovitý, h}$	C	kW
Celkový elektrický příkon	$P_{elek.}$	D	kW
Hladina akustického výkonu (dle nastavení otáček pokud je to použitelné)	L_{WA}	E	dB
Kontaktní údaje	DAIKIN INDUSTRIES CZECH REPUBLIC s.r.o. U Nové Hospody 1/1155, 301 00 Plzeň Skvrňany, Česká republika		

VÝŠE UVEDENÁ TABULKA SE VZTAHUJE K MODELŮM A HODNOTÁM UVEDENÝM V TÉTO TABULCE					
	A	B	C	D	E
'FXZQ15A2VEB	1,4	0,3	1,9	0,043	49
'FXZQ20A2VEB	1,7	0,5	2,5	0,043	49
'FXZQ25A2VEB	2	0,8	3,2	0,043	50
'FXZQ32A2VEB	2,4	1,2	4	0,045	51
'FXZQ40A2VEB	3,3	1,2	5	0,059	54
'FXZQ50A2VEB	4,1	1,5	6,3	0,092	60

Volitelné příslušenství

- Existují dva typy dálkových ovladačů: napevno zapojený a bezdrátový. Zvolte dálkový ovladač dle požadavku zákazníka a namontujte jej na vhodné místo.
  Výběr vhodného dálkového ovladače viz katalogy a technická dokumentace.
- Tato vnitřní jednotka vyžaduje instalaci volitelného dekoračního panelu.

U následujících položek dbejte během instalace a při následné kontrole zvláštní pozornosti

Zaškrtnout ✓ po kontrole	
☐	Je vnitřní jednotka dobře upevněna? Jednotka by mohla spadnout, vibrovat nebo být hlučná.
☐	Byla zkouška úniku plynu dokončena? Může vést k nedostatečnému chlazení nebo vytápění.
☐	Je jednotka plně izolována? Může dojít k odkapávání kondenzované vody.
☐	Je kondenzát plynule odváděn? Může dojít k odkapávání kondenzované vody.
☐	Odpovídá napájecí napětí hodnotě napětí uvedené na typovém štítku? Může dojít k poruše jednotky nebo k vyhoření jejích komponent.
☐	Je správně zapojeno veškeré vedení a potrubí? Může dojít k poruše jednotky nebo k vyhoření jejích komponent.
☐	Je jednotka správně uzemněna? Při svodovém proudu hrozí nebezpečí.
☐	Je průřez vodičů správný dle specifikace? Může dojít k poruše jednotky nebo k vyhoření jejích komponent.
☐	Jsou vývody a sání vzduchu na vnitřní nebo na venkovní jednotce volné? Může vést k nedostatečnému chlazení nebo vytápění.
☐	Je zaznamenána délka potrubí chladiva a doplňující náplň chladiva? Množství náplně chladiva v systému nemusí být jasné.

Poznámky pro instalačního technika

- Pro zajištění správné instalace si pečlivě přečtěte tento návod. Poučte prosím zákazníka o správném způsobu ovládání systému a ukažte mu přiložený návod k obsluze.
- Vysvětlete zákazníkovi, jaký systém je nainstalován. Vyplňte patřičné instalační specifikace v kapitole "Co dělat před spuštěním zařízení" návodu k obsluze venkovní jednotky.

Důležité informace ohledně použitého chladiva

Tento výrobek obsahuje fluorované skleníkové plyny. Tyto plyny nevypouštějte do ovzduší.

Typ chladiva: **R410A**
Hodnota GWP [1]: **2087,5**

[1] GWP = global warming potential
(potenciál globálního oteplování)

V souladu s evropskou nebo místní legislativou může být nutné provádět pravidelné kontroly těsnosti a úniku chladiva. Podrobnější informace si vyžádejte od místního prodejce.

POZNÁMKA ohledně ekv. tCO_2

V Evropě se používají **emise skleníkových plynů** celkové náplně chladiva v systému (vyjádřeno jako ekvivalent tun CO_2) ke stanovení intervalů údržby. Řiďte se platnými předpisy.

Vzorec pro výpočet emisí skleníkových plynů:
hodnota GWP chladiva × celková náplň chladiva [v kg] / 1000

Výběr místa instalace

Když je ve vestavěném prostoru překračována teplota 30°C relativní vlhkost překračuje 80%, nebo když je stropem přiváděn čerstvý vzduch, vyžaduje se přídavná izolace na vnější části jednotky (minimálně 10 mm silná polyetylenová pěna).

U této jednotky můžete zvolit různé směry proudění vzduchu. Chcete-li omezit proudění vzduchu do směrů 3 nebo 4 (uzavřené rohy), je nutné zakoupit sadu volitelných blokovacích vložek.

Nainstalujte jednotku tak, aby odvzdušňovací ventily, světla nebo zařízení v blízkosti jednotky nenarušovaly proudění vzduchu.

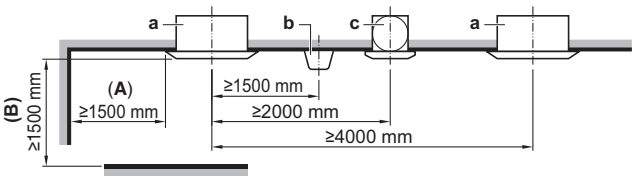

a Vnitřní jednotka

b Osvětlení
Na obrázku je znázorněno stropní osvětlení, avšak použití zapuštěného stropního světla také není zakázáno.

c Ventilátor

A Pokud je výstup vzduchu uzavřen, musí mít prostor označený jako (A) délku alespoň 500 mm. Kromě toho, pokud je pravý i levý roh tohoto výstupu vzduchu uzavřen, prostor označený jako (A) musí mít délku alespoň 200 mm.

B ≥ 1500 mm od jakéhokoliv statického objemu

1 Zvolte místo instalace, kde mohou být splněny následující podmínky a které také schválí váš zákazník.
- Kde může být zajištěn optimální rozvod vzduchu.
- Kde nic neblokuje průchod vzduchu.
- Kde je možné správně odvádět kondenzát.

- Kde snížený podhled není viditelně šikmý.
- Kde je zajištěn dostatečný volný prostor pro údržbu a servis.
- Kde nehrozí nebezpečí úniku hořlavých plynů.
- Toto zařízení není určené pro užití v potenciálně výbušném prostředí.
- Kde je možné zajistit potrubní spojení mezi vnitřní a venkovní jednotkou v rámci povolené délky. (Viz instalační návod venkovní jednotky.)
- Udržujte vnitřní jednotku, venkovní jednotku, zapojení mezi jednotkami a zapojení dálkového ovladače ve vzdálenosti alespoň 1 metr od televizí a rádií. Účelem zachování tohoto odstupu je zabránit rušení obrazu a šumu u těchto elektrických spotřebičů. (Šum může za určitých podmínek, kdy dochází k vytváření elektromagnetických vln, vznikat i přes zachování oddělovací vzdálenosti 1 metr.)
- Při instalaci soupravy bezdrátového dálkového ovladače může být vzdálenost mezi dálkovým ovladačem a vnitřní jednotkou kratší, pokud je místnost vybavena zářivkovým osvětlením, které je elektricky spouštěno z místnosti. Vnitřní jednotka musí být instalována co možná nejdále od zářivek.

2 Výška stropu

Tato vnitřní jednotka může být instalována na stropech do výšky 3,5 m. Při instalaci jednotky do výšky přesahující 2,7 m však je nutné zajistit nastavení provozních parametrů pomocí dálkového ovladače.
Aby se zabránilo náhodnému dotyku, doporučuje se instalovat jednotku do větší výšky než 2,5 m.
Viz "Nastavení provozních parametrů" na straně 9 a instalační návod k dekoračnímu panelu.

3 Směry proudění vzduchu

Vyberte směry proudění vzduchu, které se nejlépe hodí pro danou místnost a místo instalace. (Při nastavení výstupu vzduchu ve 3 směrech je nutné provést nastavení provozních parametrů pomocí dálkového ovladače a uzavřít výstupní vzduchové otvory.) Viz instalační návod volitelná sady blokovacích vložek a část "Nastavení provozních parametrů" na straně 9. (Viz obrázek 1) (⇧: směr proudění vzduchu)

1	Vypouštění vzduchu všemi směry
2	Vypouštění vzduchu 4 směry
3	Vypouštění vzduchu 3 směry

POZNÁMKA Zobrazené směry proudění vzduchu (obrázek 1) slouží pouze jako příklady možných směrů proudění vzduchu.

4 Pro instalaci použijte závěsné šrouby. Zkontrolujte, zda je strop dostatečně pevný, aby udržel hmotnost vnitřní jednotky. Pokud si nejste jisti, před instalací jednotky strop vyztužte.

(Rozteč šroubů pro instalaci je označena na papírové šabloně určené k instalaci. Najdete na ní místa, která vyžadují vyztužení.)
Volný prostor nutný k instalaci viz obrázek 2 (⇧: směr proudění vzduchu)

1	Výstup vzduchu
2	Přívod vzduchu

POZNÁMKA V místech označených * ponechejte 200 mm nebo více volného prostoru na stranách, kde se vzduchový vývod zavírá.

Příprava před instalací

1 Souvislost mezi stropním otvorem jednotky a polohou závěsného šroubu.
V případě dekoračního panelu
BYFQ60C: Viz obrázek 3.1
BYFQ60B: Viz obrázek 3.2

1	Rozměry dekoračního panelu
2	Rozměry otvoru ve stropě
3	Rozměry vnitřní jednotky
4	Rozpětí závěsného šroubu
5	Potrubí chladiva
6	Závěsný šroub (x4)
7	Snížený podhled
8	Závěsná konzole

■ Kontrolní otvor nainstalujte na stranu s řídicí jednotkou, kde bude zajištěna snadná údržba a kontrola řídicí jednotky a čerpadla kondenzátu.

1	Kontrolní otvor

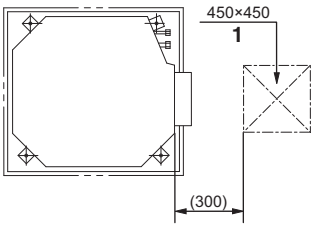

V případě použití dekoračního panelu BYFQ60B

POZNÁMKA Instalace je možná do otvoru stropu o rozměru 660 mm (označeno *). Abyste však dosáhli přesahu stropního panelu o 20 mm, mezera mezi stropem a jednotkou by měla být 45 mm nebo méně. Jestliže je prostor mezi stropem a jednotkou větší než 45 mm, připojte materiál stropu k dílu jednotky nebo strop opravte.

2 Tam, kde je to možné, vytvořte ve stropě otvor potřebný k instalaci. (Pro existující stropy.)
- Rozměry otvoru ve stropě získáte pomocí papírové šablony pro instalaci.
- Vytvořte stropní otvor potřebný k instalaci. Z boční strany otvoru výstupu ze skříně nebo kontrolního otvoru zaveďte potrubí chladiva a vypouštěcí potrubí a vodiče pro dálkový ovladač (není nutné pro bezdrátový typ). Viz každá část o instalaci potrubí nebo elektrické instalaci.
- Po vytvoření otvoru ve stropě může být nutné rám stropu vyztužit, aby strop zůstal vodorovný a aby nedocházelo k vibracím. Podrobnosti projednejte se stavebním technikem.

3 Nainstalujte závěsné šrouby. (Použijte šrouby velikosti M8~M10.)

Použijte kotvy pro stávající stropy a zapuštěnou vložku, zapuštěné kotvy nebo další dodané součásti místní instalace ke zpevnění nového stropu, aby unesl váhu klimatizační jednotky. Než bude pokračovat dále, upravte světlou výšku od stropu.
Příklad instalace (Viz obrázek 4)

1	Stropní deska
2	Kotva
3	Dlouhá matice nebo napínací matice
4	Závěsný šroub
5	Snížený podhled

POZNÁMKA
■ Všechny výše uvedené části by měly být dodány na místě instalace.
■ Chcete-li provést jinou než standardní instalaci, obraťte se s žádostí o radu na svého místního prodejce.

Instalace vnitřní jednotky

Při instalaci volitelného příslušenství (kromě dekoračního panelu) si také přečtěte instalační návod volitelného příslušenství. V závislosti na podmínkách místní instalace může být jednodušší nainstalovat volitelné vybavení před instalací jednotky. U stávajících stropů však vždy nainstalujte soupravu pro přívod čerstvého vzduchu před instalací jednotky.

1 Nainstalujte jednotku do otvoru ve stropě.
- Připevněte k závěsnému šroubu závěsnou konzoli. Nezapomeňte ji bezpečně zajistit pomocí podložky a matice na horní i dolní straně závěsné konzole.
- Zajištění závěsné konzole (Viz obrázek 5)

1 Matka (místní instalace)
2 Podložka (dodávají se s jednotkou)
3 Závěsná konzole
4 Dvojitá matka (místní dodávka, utáhněte)

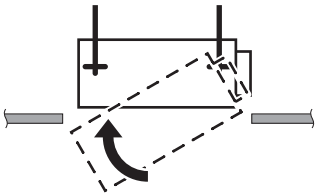

2 Upevněte papírovou šablonu pro účely instalace. (Pouze pro nové stropy.)
- Papírová šablona má odpovídající rozměry pro stropní otvor. Podrobnosti projednejte se stavebním technikem.
- Střed stropního otvoru je označen na papírové šabloně. Střed jednotky je označen na jejím krytu.
- Šablonu lze otočit o 90°, aby bylo možné zjistit správné rozměry na všech 4 stranách.
- Po vystřižení šablony k instalaci z obalu připevněte papírovou šablonu k instalaci jednotky pomocí šroubů, které jsou součástí dodávky (viz obrázek 7).

1 Papírová šablona k instalaci
2 Šrouby (dodávají se s jednotkou)
3 Střed stropního otvoru

3 Upravte jednotku do správné pozice k instalaci.
(Viz "Příprava před instalací" na straně 3.)

4 Zkontrolujte, zda je jednotka ve vodorovné poloze.
- Neinstalujte jednotku, je-li nakloněna. Vnitřní jednotka je vybavena vestavěným čerpadlem kondenzátu a plovákovým spínačem. (Pokud by byla jednotka nakloněna proti směru toku kondenzátu (strana s odtokovou trubkou zvýšena), plovákový spínač by nemusel fungovat právně a mohlo by dojít k odkapávání vody.)
- Pomocí vodováhy nebo vinylové trubky naplněné vodou zkontrolujte ve všech čtyřech rozích, zda je jednotka ve vodorovné poloze. Viz obrázek 11.

1 Vodováha
2 Vinylová trubka

5 Odstraňte papírovou šablonu. (Pouze pro nové stropy.)

■ Používejte pouze příslušenství, volitelné vybavení a náhradní díly vyrobené nebo schválené společností Daikin.

Chladicí potrubí

Instalace potrubí chladiva venkovních jednotek je popsána v dodaném instalačním návodu venkovních jednotek.

Proveďte správně úplnou tepelnou izolaci na obou stranách plynového potrubí a kapalinového potrubí. V opačném případě může v některých případech dojít k úniku vody.

Před natažením trubek zkontrolujte, jaký typ chladiva se používá.

Instalaci musí provádět kvalifikovaný instalační technik v oblasti chladiv, výběr materiálů a instalace musí splňovat platné národní a mezinárodní předpisy. V Evropě musí být použita norma EN378.

■ Používejte řezák trubek a spojovací materiál vhodný pro chladivo R410A.

■ Aby se zabránilo vniknutí prachu, vlhkosti nebo jiného cizího materiálu do potrubí, buď trubku na konci zaškrťte, nebo zakryjte páskou.

■ Venkovní jednotka je dodávána již s náplní chladiva.

■ Aby se zabránilo úniku vody, proveďte správně úplnou tepelnou izolaci na obou stranách plynového a kapalinového potrubí. Při použití tepelného čerpadla může teplota plynového potrubí dosahovat až cca 120°C. Použijte proto izolaci, která je odolná vůči vysokým teplotám.

■ Při připojování/odpojování potrubí k jednotce/od jednotky používejte francouzský a momentový klíč.

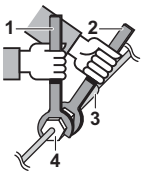

1 Momentový klíč
2 Maticový klíč
3 Šroubení trubky
4 Převlečná matice

■ Nepřidávejte do okruhu chladiva žádný jiný materiál (např. vzduch atd.), než je chladivo specifikované pro tuto jednotku.

■ Pro maticové přípojky používejte výhradně žíhaný materiál.

■ Rozměry matic a příslušné utahovací momenty viz Tabulka 1. (Přetažení může spoj zničit a způsobit netěsnost.)

Tabulka 1

Průměr potrubí	Utahovací moment	Rozměr matice A (mm)	Tvar hrdla
Ø6,4	15~17 N•m	8,7~9,1	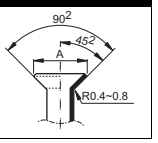
Ø9,5	33~39 N•m	12,8~13,2	
Ø12,7	50~60 N•m	16,2~16,6	

■ Při připojování převlečné matice potřete vnitřní povrch hrdla éterovým nebo esterovým olejem a před pevným dotažením nejdříve proveďte utažení rukou 3 nebo 4 otáčkami.

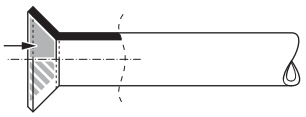

■ Pokud během prací dojde k úniku chladiva, ihned proveďte odvětrání místnosti. Při vystavení chladiva ohni vzniká jedovatý plyn.

■ Ujistěte se, že nedochází k žádným únikům chladiva. Jedovatý plyn může být uvolňován z plynného chladiva unikajícího do vnitřních prostor, kde může dojít k jeho vystavení plamenům, například z topidla, vařiče, apod.

- Nakonec proveďte izolaci dle obrázku níže (použijte dodané příslušenství)

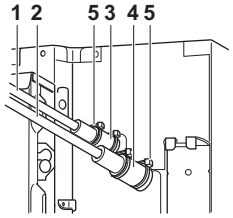

1	Kapalinové potrubí
2	Plynové potrubí
3	Izolace přípojek kapalinového potrubí
4	Izolace přípojek plynového potrubí
5	Spony (použijte 2 spony na každou izolaci)

Postup izolování potrubí

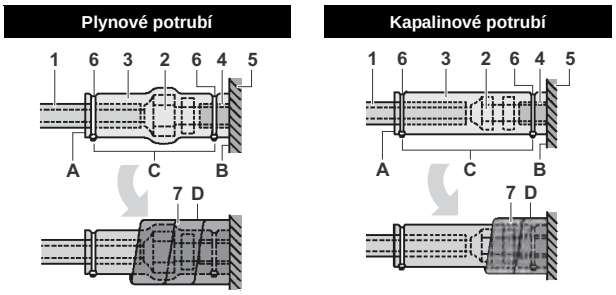

1	Izolační materiál na potrubí (místní dodávka)
2	Maticová přípojka
3	Izolace pro přípojky (dodávají se s jednotkou)
4	Izolační materiál na potrubí (hlavní jednotka)
5	Hlavní jednotka
6	Spona (místní dodávka)
7	Střední 1 těsnicí vložka pro plynové potrubí (dodává se s jednotkou) Střední 2 těsnicí vložka pro kapalinové potrubí (dodává se s jednotkou)
A	Otočte spoje nahoru
B	Připevněte k podkladu
C	Utahujte díl, který není izolován
D	Obalte izolaci od spodní části jednotky až po maticovou přípojku

- Při izolaci místního potrubí se ujistěte, že zaizolujete místní potrubí v celé délce až po potrubní přípojky uvnitř jednotky.
  Na odhaleném potrubí může docházet ke kondenzaci vody nebo může při dotyku způsobit popáleniny.
- Ujistěte se, že na plastových dílech dekoračního panelu nezůstane žádný olej (volitelné vybavení). Olej může způsobit rozklad a poškození plastových dílů.
- Chraňte potrubí chladiva, aby se zabránilo jeho mechanickému poškození.

Upozornění pro pájené spoje

- Při pájení vždy proveďte profouknutí dusíkem.
  Pájení bez profouknutí potrubí dusíkem vytvoří velké množství oxidované vrstvy uvnitř potrubí, což bude mít nepříznivý vliv na ventily a kompresory v chladicím systému a bude bránit v normálním provozu.
- Při pájení musí být během zavádění dusíku do potrubí nastaven tlak dusíku na 0,02 MPa pomocí tlakového redukčního ventilu (= dostatečný na to, aby byl jeho tlak cítit na kůži).

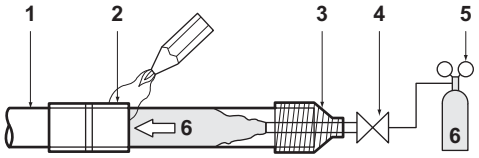

1	Potrubí chladiva
2	Součást k pájení
3	Obalení páskou
4	Ruční ventil
5	Tlakový redukční ventil
6	Dusík

Práce na odtokovém potrubí

Instalace odtokového potrubí kondenzátu

Odtokové potrubí nainstalujte dle obrázku a zajistěte opatření proti vzniku kondenzace. Nesprávně provedené potrubí může vést k únikům vody a případně promočení nábytku a vybavení.

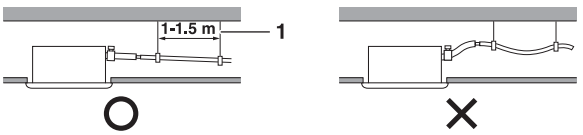

1	Závěsná tyč

- Nainstalujte odtokové potrubí.
  - Potrubí vytvořte co možná nejkratší, se směrem dolů a se sklonem minimálně 1/100, aby kondenzát nezůstával zachycený uvnitř trubky.
  - Dodržujte rozměr potrubí nebo větší než je připojovací potrubí (vinylové potrubí o jmenovitém průměru 20 mm a vnitřním průměru 26 mm).
  - Zatlačte vypouštěcí hadici, která je součástí dodávky co možná nejdále přes vypouštěcí přípojku.

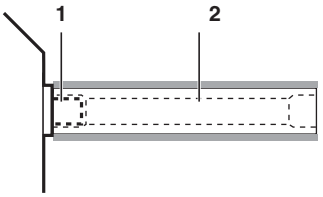

1	Vypouštěcí přípojka (připevněna k jednotce)
2	Vypouštěcí hadice (dodaná s jednotkou)

  - Utáhněte kovovou sponu dle obrázku.

- Po dokončení testování odtokového potrubí připevněte těsnicí vložku odtoku (4) (dodávanou s jednotkou) okolo nezakryté části koncovky odtoku (= mezi odtokovou hadicí a tělem jednotky) tak, jak je znázorněno na obrázku.

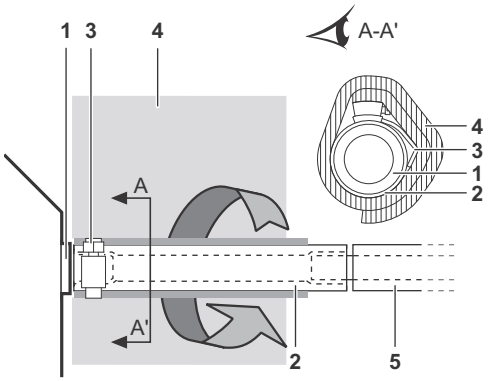

1	Vypouštěcí přípojka (připevněna k jednotce)
2	Vypouštěcí hadice (dodaná s jednotkou)
3	Kovová spona (dodávaná s jednotkou) POZNÁMKA: Ohněte konec kovové spony, aniž byste poškodili těsnění.
4	Velká těsnicí vložka (dodává se s jednotkou)
5	Odtokové potrubí (místní instalace)

- Obalte dodanou velkou těsnicí vložku okolo kovové spony a vypouštěcí hadice, aby byla izolována a upevněte ji pomocí spon.
- Uvnitř budovy zaizolujte celé odtokové potrubí (místní dodávka).
- Pokud nelze u odtokové trubky dosáhnout dostatečného sklonu, nasaďte na odtokovou hadici potrubí pro zvýšení odtoku (místní instalace).

■ Postup pro vytvoření odtokového potrubí (Viz obrázek 6)

1	Stropní deska
2	Závěsná konzole
3	Nastavitelná délka
4	Potrubí pro zvýšení odtoku (jmenovitý průměr vinylového potrubí = 25 mm)
5	Vypouštěcí hadice (dodaná s jednotkou)
6	Kovová spona (dodává se s jednotkou)

- Připojte odtokovou hadici k potrubí pro zvýšení odtoku a zaizolujte je.
- Připojte odtokovou hadici k výstupu kondenzátu na vnitřní jednotce a utáhněte ji sponou.

■ Upozornění
- Nainstalujte potrubí pro zvýšení odtoku níže než je výška H2.
- Nainstalujte potrubí pro zvýšení odtoku do pravého úhlu k vnitřní jednotce a do maximální vzdálenosti 300 mm od jednotky.
- Aby se netvořily vzduchové bubliny, nainstalujte odtokovou hadici vodorovně nebo mírně směrem nahoru (≤ 75 mm).
- Odtokové čerpadlo, kterou je tato jednotka vybavena, je typ s vysokým výtlakem. Vlastností tohoto čerpadla je, že čím výše je čerpadlo umístěno, tím nižší vzniká hluk při odvodu kondenzátu. Proto se doporučuje, aby bylo čerpadlo umístěno ve výšce 300 mm.

Dekorační panel	H2
BYFQ60C	645 mm
BYFQ60B	630 mm

POZNÁMKA

Sklon připojené odvodní hadice by měl být 75 mm nebo menší, aby na vypouštěcí přípojku nebyl vyvíjen další tlak.

Abyste zajistili sklon v poměru 1:100, namontujte závěsné každých 1 až 1,5 m.

Při sjednocování více odtokových trubek nainstalujte trubky tak, jak je znázorněno na obrázku obrázek 8. Vyberte slučovací odtokové trubky, jejichž průřez je vhodný pro provozní kapacitu jednotky.

1	Spojka tvaru T pro slučovací odtokové trubky

Testování odtokového potrubí

Po připojení odtokového potrubí zkontrolujte, zda kondenzát plynule odtéká.

■ Postupně nalijte do přípojky odvodu kondenzátu přibližně 1 l vody. Způsob nalévání vody (Viz obrázek 10)

1	Plastová nádoba na vodu (trubka by měla být přibližně 100 mm dlouhá)
2	Výpusť vody pro údržbu (s gumovou zátkou) (Použijte tuto výpusť, chcete-li vypustit vodu z odkapávací mísy.)
3	Umístění odsávacího čerpadla
4	Odtoková trubka
5	Odtoková přípojka (místo kontroly průtoku vody)

■ Zkontrolujte tok odváděné vody.

■ V případě, že je elektrické zapojení dokončeno
Zkontrolujte tok odváděné vody během CHLAZENÍ, tak jak je vysvětleno v části "Zkušební provoz" na straně 10.

■ V případě, že elektrické zapojení není dokončeno
- Odstraňte kryt řídicí jednotky připevněné dvěma šrouby. Připojte jednofázové napájení (230V/50Hz, 220V/60Hz) ke svorkám 1 a 2 ve svorkovnici mezi jednotkami a pevně připojte zemnicí vodič (viz obrázek 9).
- Zavřete kryt řídicí jednotky a zapněte napájení.
- Nedotýkejte se odsávacího čerpadla. Může dojít k zásahu elektrickým proudem.

1	Víko řídicí jednotky
2	Zapojení mezi jednotkami
3	Kabel uzemnění
4	Svorkovnice pro napájení
5	Svorka
6	Přenosové vedení
7	Svorkovnice pro přenosové vodiče
8	Vstup pro kabely
9	Štítek se schématem zapojení (na zadní straně krytu řídicí jednotky)
10	Kabel dálkového ovladače

Svorkovnice pro napájení (4)

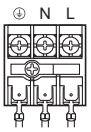

- Zkontrolujte činnost odvádění vody prohlédnutím koncovky odtoku.
- Po kontrole toku odváděné vody zařízení vypněte, sejměte kryt řídicí jednotky a opět odpojte jednofázové přívodní napájení od svorkovnice mezi jednotkami. Opět připevněte kryt řídicí jednotky.

Elektrické zapojení

Obecné pokyny

- Veškeré součásti elektrické instalace musí instalovat koncesovaný elektrikář a instalace musí odpovídat příslušným evropským a národním předpisům.
- Používejte pouze měděné vodiče.
- Při zapojení venkovní jednotky, vnitřních jednotek a dálkového ovladače postupujte dle "Schématu zapojení" připevněného na jednotce. Podrobnosti o zavěšení dálkového ovladače naleznete v "Instalačním návodu pro dálkový ovladač".
- Veškeré elektrické zapojení musí provádět autorizovaný elektrikář.
- V souladu s příslušnými místními a národními předpisy musí být do pevných přívodů instalován hlavní vypínač nebo jiné odpojovací zařízení s rozpojováním všech pólů.
  Upozorňujeme, že pokud dojde k vypnutí a opětovnému zapnutí napájení se provoz jednotky automaticky obnoví.
- Rozměry/průřezy elektrických napájecích vodičů k venkovní jednotce, jmenovitý výkon jističe proti zemnímu spojení a pojistek a pokyny k zapojení viz instalační návod jednotky.
- Klimatizační jednotku nezapomeňte uzemnit.
- Nepřipojujte zemnicí vodič k:
  - plynovému potrubí: v případě úniku plynu by mohlo dojít k explozi nebo požáru.
  - telefonním zemnicím vodičům nebo bleskosvodům: úder blesku by na zemnicím spojení mohl způsobit abnormální nárůst elektrického potenciálu.
  - odpadnímu potrubí: v případě, že je použito potrubí z tvrdého plastu, není zajištěn žádný zemnicí efekt.
- Ujistěte se, že napájecí kabel a jakýkoliv jiný vodič, má před vstupem do jednotky tvar, jaký je znázorněn na tomto obrázku.
- Použijte jistič s odpojením všech pólů se vzdáleností mezi kontakty alespoň 3 mm.

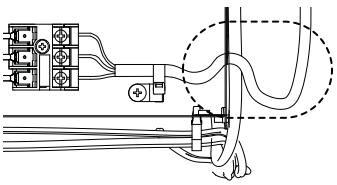

Elektrické vlastnosti

Model	Hz	Napětí (V)	Rozsah napětí
FXZQ15~50	50/60	220-240/220	min. 198–max. 264/ min. 198–max. 242

	Napájení		Motor ventilátoru	
Model	MCA	MFA	kW	FLA
FXZQ15~25	0,3	16 A	0,043	0,2
FXZQ32	0,4	16 A	0,045	0,3
FXZQ40	0,4	16 A	0,059	0,3
FXZQ50	0,6	16 A	0,092	0,5

MCA: Min. proud v okruhu (A)
MFA: Max. proud pojistky (A)
kW: Jmenovitý výkon motoru ventilátoru (kW)
FLA: Proud při plném zatížení (A)

POZNÁMKA Podrobnější informace, viz "Elektrické údaje".

Specifikace pro pojistky a vodiče zajištěné místní dodávkou

	Napájecí vodiče		
Model	Místní pojistky	Vodič	Rozměry
FXZQ15~50	16 A	H05VV-U3G	Místní kódy

	Přenosové vedení	
Model	Vodič	Rozměry
FXZQ15~50	Vodič s opláštěním (2)	0,75–1,25 mm^2

POZNÁMKA
- Podrobnosti viz "Příklad zapojení" na straně 8.
- Přípustná délka přenosového vedení mezi vnitřní a venkovní jednotkou a mezi vnitřní jednotkou a dálkovým ovladačem:
  - Venkovní jednotka – vnitřní jednotka: max. 1000 m (celková délka vedení: 2000 m)
  - Vnitřní jednotka – dálkový ovladač: max. 500 m

Příklad zapojení a způsob nastavení dálkového ovladače

Postup připojení vedení (Viz obrázek 9)

- Napájecí vodiče
  Odstraňte kryt řídicí jednotky (1) a připojte vodiče ke svorkovnici napájení uvnitř (L, N) a poté připojte zemnicí vodič ke svorce uzemnění. Přitom protáhněte vodiče dovnitř přes otvor ve skříni a spojte vodiče s ostatními pomocí spony dle obrázku.
- Zapojení přenosového vedení jednotky a dálkového ovladače
  Odstraňte kryt řídicí jednotky (1) a protáhněte vodiče dovnitř otvorem ve skříni a připojte ke svorkovnici pro přenosové vedení jednotky (F1, F2) a zapojení dálkového ovladače (P1, P2). Dobře upevněte vodiče pomocí spony, jak je uvedeno na obrázku.
- Po připojení
  Připevněte malé těsnění (dodávané s jednotkou) okolo kabelů, aby se zabránilo vniknutí vody z vnějšku jednotky. Pokud jsou použity dva nebo více kabelů, rozdělte malé těsnění na požadovaný počet dílů a obalte je okolo kabelů.
- Opět připevněte kryt řídicí jednotky.

Upozornění

1 Při připojování vodiče k napájecí svorkovnici dodržujte níže uvedené pokyny.
   - Pro připojení vodičů jednotek ke svorkovnici použijte koncovku s nalisovaným kabelovým očkem pro izolační pouzdro. Pokud není k dispozici, postupujte dle níže uvedených pokynů.

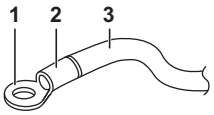

1	Kabelové očko
2	Připojte izolační pouzdro
3	Vodiče

   - Nepřipojujte vodiče různého průřezu ke stejné napájecí svorce. (Při uvolnění spojení může dojít k přehřátí).
   - Při spojování vodičů, použijte spony (dodávané s jednotkou), aby se zabránilo působení tlaku na spoje z vnější strany. Pevně je utáhněte. Při zapojování vodičů se ujistěte, že jsou vodiče dobře uspořádané a v řídicí jednotce není zmatek. Kryt pevně uzavřete.
   - Při připojování vodičů stejného průřezu, postupujte podle obrázku.

Použijte elektrický vodič dle specifikace. Zapojte vodič bezpečně do svorky. Utáhněte vodič, ale nevyvíjejte na svorku příliš velkou sílu. Použijte utahovací momenty dle níže uvedené tabulky.

Utahovací moment (N•m)	
Svorkovnice pro přenosové vedení jednotky a dálkový ovladač	0,79~0,97
Svorkovnice pro napájení	1,18~1,44

   - Při upevňování krytu řídicí jednotky dávejte pozor, abyste žádné vodiče neskřípli.
   - Po zapojení veškerého vedení, vyplňte mezery v otvorech krytu pro kabely pomocí těsnicí vložky nebo izolačního materiálu (místní dodávka), aby se do jednotky nedostala malá zvířata nebo nečistoty, což by mohlo mít za následek zkrat v řídicí jednotce.

2 Udržujte celkový proud propojovacího vedení mezi vnitřními jednotkami nižší než 12 A. Pokud používáte dvě elektrická vedení s větším průřezem než 2 mm^2 (Ø1,6), provádějte odbočky na vedení mimo svorkovnici jednotky v souladu s normami pro elektrická zařízení.

   Větev musí být opláštěná, aby zajišťovala stejný nebo vyšší stupeň izolace než samotný přívod napájení.

3 Nepřipojujte vodiče různého průřezu ke stejné zemnící svorce. Volnost ve spojení může způsobit zhoršení ochrany.

4 Vodiče dálkového ovladače a přenosového vedení jednotky musí být vedeny ve vzdálenosti alespoň 50 mm od napájecího vedení. Nedodržení tohoto pokynu může vést k poruše způsobené elektrickým rušením.

5 Informace o zapojení vedení dálkového ovladače najdete v návodu k instalaci dálkového ovladače dodávaného s dálkovým ovladačem.

POZNÁMKA Zákazník má možnost zvolit si termistor dálkového ovladače.

6 Nikdy nepřipojujte napájecí vodiče ke svorkovnici určené pro přenosové vedení. Tato chyba by mohla poškodit celý systém.

7 Používejte pouze vodiče dle specifikace a vodiče dobře připevněte ke svorkám. Dbejte, aby vodiče nevyvíjely nadměrný tah na svorky. Udržujte vodiče uspořádané, aby nebránily jinému zařízení, například při otevření servisního krytu. Ujistěte se, že je kryt těsně uzavřen. Nedokonalé spoje by mohly vést k přehřívání a v horším případě úraz elektrickým proudem nebo požár.

Příklad zapojení

Vybavte napájecí vedení každé jednotky spínačem a pojistkou, viz obrázek 16.

1	Napájení
2	Hlavní vypínač
3	Napájecí vodiče
4	Přenosové vedení jednotky
5	Spínač
6	Pojistka
7	Jednotka BS (pouze REYQ)
8	Vnitřní jednotka
9	Dálkový ovladač

Příklad kompletního systému (3 systémy)

Viz obrázky 12, 13 a 14.

1	Venkovní jednotka
2	Vnitřní jednotka
3	Dálkový ovladač (volitelné vybavení)
4	Většina následně zapojených vnitřních jednotek
5	Pro použití se 2 dálkovými ovladači
6	Jednotka BS

Při použití 1 dálkového ovladače pro 1 vnitřní jednotku. (Normální provoz) (Viz obrázek 12)**.**

Pro skupinové řízení nebo použití se 2 dálkovými ovladači. (Viz obrázek 13)**.**

Při zahrnutí jednotky BS (Viz obrázek 14)**.**

POZNÁMKA Při skupinovém řízení není nutné určovat adresu vnitřní jednotky. Adresa se automaticky nastaví při zapnutí napájení.

Upozornění

1. Pro napájení jednotek ve stejném systému může být použit jeden spínač. Nicméně odbočkové spínače a jističe musí být pečlivě zvoleny.
2. Pro dálkový ovladač skupinového řízení zvolte dálkový ovládač, který vyhovuje vnitřní jednotce, a který má většinu funkcí.
3. Neuzemňujte zařízení k plynovému potrubí, vodnímu potrubí, bleskosvodům ani jej nepropojujte s telefonním vedením. Nesprávné uzemnění může mít za následek úraz elektrickým proudem.

Instalace dekoračního panelu

Viz instalační návod dodávaný s dekoračním panelem.

Po instalaci dekoračního panelu se ujistěte, že mezi jednotkou a dekoračním panelem není žádná mezera. V opačném případě by do jednotky mohl vnikat vzduch a způsobit rosení.

Nastavení provozních parametrů

Nastavení provozních parametrů musí být provedeno pomocí dálkového ovladače v souladu s podmínkami instalace.

- Nastavení lze provést změnou hodnoty "Mode number" (číslo režimu), "First code No." (číslo prvního kódu) a "Second code No." (číslo druhého kódu).
- Informace o nastavení a provozu najdete v části "Nastavení provozních parametrů" v instalačním návodu dálkového ovladače.

Souhrn provozních parametrů

Režim č. (Poznámka 1)	First code No. (číslo prvního kódu)	Popis nastavení		Second code No. (číslo druhého kódu) (poznámka 2)			
				01	02	03	04
10 (20)	0	Znečištění filtru - silné/lehké = nastavení, které je určeno k definování doby mezi 2 upozorněními na čištění filtru. (pokud je znečištění vysoké, je možné nastavit hodnotu na polovinu času mezi 2 upozorněními na čištění filtru.)	Filtr s dlouhou životností	Lehké ±2500 hodin	Silné ±1250 hodin	–	–
	2	Výběr snímače termostatu		Použijte jak snímač jednotky (nebo dálkový snímač, pokud je instalován), TAK snímač dálkového ovladače. (viz poznámka 5+6)	Použijte pouze snímač jednotky (nebo dálkový snímač, pokud je instalován). (viz poznámka 5+6)	Použijte pouze snímač dálkového ovladače. (viz poznámka 5+6)	—
	3	Nastavení, které je určeno k zobrazení doby mezi 2 upozorněními na čištění filtru.		Zobrazení	Nezobrazovat	—	—
	5	Informace pro I-manažera, Ovladač I-touch		Pouze hodnota snímače jednotky (nebo dálkového snímače, pokud je instalován).	Hodnota snímače dle nastavení pomocí 10-2-0X nebo 10-6-0X.	—	—
	6	Snímač termostatu ve skupinovém ovládání		Použijte pouze snímač jednotky (nebo dálkový snímač, pokud je instalován). (viz poznámka 6)	Použijte jak snímač jednotky (nebo dálkový snímač, pokud je instalován), TAK snímač dálkového ovladače. (viz poznámka 4+5+6)	—	—
12 (22)	0	Výstupní signál X1-X2 volitelné soupravy karty KRP1B		Zapnutí termostatu + spuštění kompresoru	—	Provoz	Porucha
	1	Vstup pro externí ZAPNUTÍ/VYPNUTÍ (Vstup T1/T2) = nastavení v případě, kdy je nucené ZAPNUTÍ/VYPNUTÍ zapotřebí ovládat z venku.		Nucené VYPNUTÍ	Provoz ZAP/VYP	—	—
	2	Přepnutí na základě změny teploty termostatu = nastavení při použití dálkového snímače.		1°C	0,5°C	—	—
	3	Nastavení ventilátoru při VYPNUTÍ termostatu během režimu vytápění		LL	Nastavit otáčky	VYP (viz poznámka 3)	—
	4	Automatické přepnutí na základě změny teplot		0°C	1°C	2°C	3°C (viz poznámka 7)
	5	Automatický restart po výpadku proudu		Vypnuto	Zapnuto	—	—

Režim č. (Poznámka 1)	First code No. (číslo prvního kódu)	Popis nastavení	Second code No. (číslo druhého kódu) (poznámka 2)			
			01	02	03	04
13 (23)	0	Nastavení pro rychlost výstupního vzduchu Toto nastavení musí být změněno podle výšky stropu.	≥ 2,7 m	> 2,7 ≥ 3,0 m	> 3,0 ≥ 3,5 m	—
	1	Výběr nastavení směru proudu vzduchu Toto nastavení může být změněno pokud je použita volitelná sada blokovacích vložek.	4cestné proudění	3cestné proudění	2cestné proudění	—
	4	Nastavení směru toku vzduchu Toto nastavení může být změněno pokud je zapotřebí změnit různý rozsah pohybů kyvné klapky.	Horní	Střední	Spodní	—

Poznámka 1 : Nastavení se provádí ve skupinovém režimu, nicméně, pokud je zvoleno číslo režimu v závorkách, je možné vnitřní jednotky také nastavit samostatně.
Poznámka 2 : Tovární nastavení Čísla druhého kódu (Second code No.) jsou označena šedým pozadím.
Poznámka 3 : Používejte pouze v kombinaci s volitelným dálkovým čidlem nebo při použití nastavení 10-2-03.
Poznámka 4 : Pokud je zvoleno skupinové řízení a snímač remocon, nastavte 10-6-02 a 10-2-03.
Poznámka 5 : Jestliže jsou zároveň použita nastavení 10-6-02 + 10-2-01 nebo 10-2-02 nebo 10-2-03, má prioritu nastavení 10-2-01, 10-2-02 nebo 10-2-03.
Poznámka 6 : Jestliže jsou zároveň použita nastavení 10-6-01 + 10-2-01 nebo 10-2-02 nebo 10-2-03, pak pro skupinové připojení má prioritu nastavení 10-6-01 a pro individuální připojení má prioritu 10-2-01, 10-2-02 nebo 10-2-03.
Poznámka 7 : Další nastavení pro teploty pro automatické přepnutí na základě změny teplot:

Číslo druhého kódu	
05	**4°C**
06	**5°C**
07	**6°C**
08	**7°C**

- Při použití bezdrátových dálkových ovládání je nutné použít nastavení adresy. Pokyny k nastavení viz instalační návod přiložený k bezdrátovému dálkovém ovladači.

Ovládání pomocí 2 dálkových ovladačů (ovládání 1 vnitřní jednotky pomocí 2 dálkových ovladačů)

Při použití 2 dálkových ovladačů musí být jeden nastaven jako "MAIN" (HLAVNÍ) a druhý "SUB" (PODŘÍZENÝ).

Přepínání Main/sub (hlavní/podřízený)

1. Vložte plochý šroubovák do mezery mezi horní a dolní částí dálkového ovladače a ve 2 pozicích vypačte horní část. (Viz obrázek 18)
   (K horní části dálkového ovladače je připojena karta dálkového ovladače.)
2. Otočte přepínač hlavní/podřízený na jedné ze dvou karet dálkových ovladačů na "S". (Viz obrázek 19)
   (Přepínač druhého dálkového ovladače ponechte na "M".)

1 Karta dálkového ovladače
2 Tovární nastavení
3 Je zapotřebí změnit pouze jeden dálkový ovladač

Počítačové řízení (nucené vypnutí a zapnutí/vypnutí provozu)

1. Specifikace vodičů a způsob zapojení.
   - Připojte vstup z vnější strany ke svorkám T1 a T2 svorkovnice (dálkový ovladač k přenosovému vedení).

Specifikace vodičů	Kord nebo kabel s vinylovým pláštěm (2 vodiče)
Průřez	0,75–1,25 mm^2
Délka	Max. 100 m
Vnější svorka	Kontakt, který může zajistit minimální použitelné zatížení 15 V DC, 1 mA

Viz obrázek 17.

1 Vstup A

2. Ovládání
   - Následující tabulka vysvětluje možnosti "nucené vypnutí" a "provoz zapnout/vypnout" v návaznosti na vstupní A.

Nucené vypnutí	Provoz zap/vyp
Vstup "zapnout" zastaví provoz	Vstup vypnout ∗ zapnutý: zapíná jednotku (není možné dálkovým ovládáním)
Vstup "vypnout" povolí ovládání	Vstup zapnout ∗ vypnutý: vypíná jednotku (dálkovým ovladačem)

3. Jak zvolit nucené vypnutí a zapnutí/vypnutí provozu
   - Zapněte napájení a potom použijte dálkové ovládání k výběru činnosti.
   - Nastavte dálkové ovládání do režimu místního nastavení. Podrobnosti naleznete v kapitole "Jak nastavit místní nastavení" v návodu dálkového ovladače.
   - V prvním režimu místního nastavení zvolte režim č. 12, poté nastavte první kód (spínač) na "1". Poté nastavte druhý kód (pozice) na "01" pro nucené vypnutí a na "02" pro zapnutí/vypnutí provozu. (nucené vypnutí je továrně nastaveno.) (Viz obrázek 15)

1	Second code No. (číslo druhého kódu)
2	Režim č.
3	First code No. (číslo prvního kódu)
4	Režim místního nastavení

Centralizované ovládání

Pro centralizované ovládání je nutné určit číslo skupiny. Podrobnosti naleznete v návodu pro každý volitelný ovladač pro centralizované ovládání.

Zkušební provoz

Viz instalační návod venkovní jednotky.

POZNÁMKA Při místním nastavení nebo zkušebním provozu bez připojování dekoračního panelu, se nedotýkejte čerpadla kondenzátu. Může způsobit úraz elektrickým proudem nebo požár.

Pokud dojde k chybě, kontrolka provozu na dálkovém ovladači začne blikat. Zkontrolujte chybový kód na LCD displeji a zjistěte problém. Viz instalační návod připevněný k venkovní jednotce nebo kontaktujte svého prodejce. Viz obrázek 24.

1	Zařízení na čerpání kondenzátu (vestavěné) odpadní voda je odváděna z místnosti během chlazení
2	Klapka průtoku vzduchu (na výstupu vzduchu)
3	Vzduchový vývod
4	Dálkový ovladač
5	Mřížka sání vzduchu
6	Vzduchový filtr (uvnitř mřížky sání)

Údržba

VAROVÁNÍ

- Údržbu smí provádět pouze kvalifikovaný servisní technik.
- Před zásahem do zapojení musí být rozpojeny všechny napájecí obvody.
- Při čištění klimatizačního zařízení zastavte provoz a vypněte napájení.
  Jinak by mohlo dojít k zásahu elektrickým proudem a úrazu.
- Klimatizační jednotku nikdy nemyjte vodou.
  Výsledkem by mohl být úraz elektrickým proudem.
- Se stavebním lešením zacházejte opatrně.
  Při práci na vyvýšených místech je třeba postupovat opatrně.
- Po delším používání zkontrolujte podložku jednotky a její instalace, zda nejsou poškozeny. V opačném případě jednotka mohla spadnout a způsobit úraz.
- Nedotýkejte se žeber tepelného výměníku.
  Žebra jsou ostrá a mohou způsobit pořezání.
- Při čištění tepelného výměníku odmontujte rozváděcí skříň, motor ventilátoru, čerpadlo odpadní vody a průtokový spínač. Voda nebo čistící prostředek by mohly poškodit izolaci elektronických součástek a způsobit jejich spálení.

Čištění vzduchových filtrů

Zobrazí-li se na displeji " " (JE ČAS VYČISTIT VZDUCHOVÝ FILTR), vzduchový filtr vyčistěte.

Je-li jednotka instalována v místnosti se silným znečištěním, čistěte filtr častěji.

(Jako minimální četnost čištění filtru si stanovte jednou za půl roku.)

Jestliže již nelze filtr dokonale vyčistit od nečistot, vyměňte ho. (Náhradní vzduchový filtr lze objednat.)

POZNÁMKA Vzduchový filtr nemyjte vodou teplejší než 50°C, protože by to mohlo mít za následek blednutí barev anebo deformaci dílů.

Jednotku nevystavujte působení ohně. Výsledkem by mohl být požár.

V případě dekoračního panelu BYFQ60C viz obrázky označené **A**
BYFQ60B viz obrázky označené **B**

1. Otevřete mřížku sání. (Viz obrázek 20) (činnost 1 na obrázku).
   Obě páčky posuňte současně ve směru šipky, jak je uvedeno na obrázku, a opatrně spusťte mřížku. (Při zavírání postupujte stejně.)
2. Vyjměte vzduchový filtr. (Činnost 2 až 4 na obrázku).
   Svorku vzduchového filtru dole napravo a nalevo přitáhněte k sobě a filtr sejměte.
3. Vzduchový filtr vyčistěte. (Viz obrázek 25)

   Vzduchový filtr vymyjte vodou nebo ho vyčistěte pomocí vysavače.
   Je-li vzduchový filtr velmi znečištěný, použijte jemný kartáč a neutrální čistící prostředek.
4. Vodu setřete a filtr nechte vyschnout na stinném místě.
5. Filtr instalujte zpět (proveďte v opačném pořadí akce 2 až 4 popsané na obrázku).

   Vzduchový filtr nasaďte na mřížku sání - zavěste ho na určené místo nad mřížkou sání.
   Spodní část vzduchového filtru stiskněte proti výčnělkům v dolní části mřížky až zaskočí do správné polohy.

6 Sací mřížku instalujte opačným postupem než je popsán v kroku 1.

7 Po zapnutí jednotky stiskněte tlačítko VYNULOVAT UKAZATEL FILTRU.

Symbol "JE ČAS VYČISTIT VZDUCHOVÝ FILTR" zmizí.

POZNÁMKA Neodstraňujte vzduchový filtr kromě nutnosti čištění. Zbytečná manipulace by mohla filtr poškodit.

Jak vyčistit sací mřížku

(Viz obrázek 20)

1 Otevřete mřížku sání. (Činnost 1 na obrázku).

Viz postup v kroku 1 popsaný v části "Čištění vzduchových filtrů" na straně 10.

2 Sejměte mřížku sání.

A: Otevřete mřížku na sání o 90 stupňů a nechte ji zavěšenou pouze na jejích závěsech.
Zatlačte oba drátěné závěsy dovnitř, viz obrázek 23A.

B: Otevřete sací mřížku do úhlu 45 stupňů a zvedněte ji nahoru, viz obrázek 23B.

3 Vyjměte vzduchový filtr (akce 2 až 4 na ilustraci).

Viz postup v kroku 2 popsaný v části "Čištění vzduchových filtrů" na straně 10.

4 Mřížku sání vyčistěte.

Očistěte měkkým hustým kartáčem a neutrálním čistícím prostředkem nebo vodou a důkladně osušte. Viz obrázek 26.

POZNÁMKA Je-li mřížka nasávání velmi znečištěná, použijte obvyklý kuchyňský čistící prostředek a filtr nechte odmáčet zhruba 10 minut. Poté filtr opláchněte vodou.

Mřížku nasávání vzduchu nemyjte vodou teplejší než 50°C, protože by to mohlo mít za následek blednutí barev anebo deformaci dílů.

5 Filtr instalujte zpět (proveďte v opačném pořadí akce 2 až 4 popsané na obrázku).

6 Znovu nasaďte sací mřížku – proveďte krok postupu 2 v opačném pořadí (proveďte v opačném pořadí akce 5 až 6 popsané na obrázku).

7 Sací mřížku instalujte opačným postupem než je popsán v kroku 1.

Čištění výstupu vzduchu a venkovních panelů

- Vyčistěte měkkou látkou.
- Jestliže nelze skvrny odstranit snadno, použijte vodu nebo neutrální čistící prostředek.

POZNÁMKA Nepoužívejte benzin, benzen, ředidla, leštící prášky, kapalné insekticidy. Tyto prostředky by mohly způsobit změnu barvy nebo deformaci dílů.

Nedovolte, aby vnitřní jednotka navlhnula. Vlhkost může způsobit úraz elektrickým proudem nebo požár.

Při omývání pásů vodou nikdy pásy nedrhněte silou. Mohla by se začít odlupovat povrchová vrstva.

K čištění vzduchových filtrů a venkovních panelů nepoužívejte vodu ani vzduch teplejší než 50°C.

Požadavky na likvidaci

Váš výrobek a baterie dodané s ovladačem jsou označeny tímto symbolem. Tento symbol znamená, že elektrické a elektronické produkty a baterie se nesmí přidávat do netříděného domovního odpadu. U baterií může být pod symbolem uveden chemický symbol. Tento chemický symbol označuje, že baterie obsahuje těžké kovy nad určitou koncentraci. Mezi možné chemické symboly patří:

- Pb: olovo (>0,004%)

Výrobek se nikdy nepokoušejte demontovat sami: demontáž systému, likvidace chladiva, oleje a ostatních částí zařízení musí být provedena kvalifikovaným instalačním pracovníkem v souladu s příslušnými místními a národními předpisy. Jednotka a použité baterie musí být likvidovány ve specializovaném závodě, aby její části mohly být opakovaně použity, recyklovány nebo regenerovány. Zajistíte-li správnou likvidaci výrobku, pomůžete ochraně před případnými negativními důsledky pro životní prostředí a dopady na lidské zdraví. Podrobnější informace si vyžádejte od pracovníka, který provedl instalaci, nebo od místních úřadů.

Unifikované vysvětlivky ke schématu zapojení

Unifikované vysvětlivky ke schématu zapojení

Použité díly a číslování naleznete na nálepce se schématem zapojení dodávané s jednotkou. Číslování dílů se provádí arabskými číslicemi v sestupném pořadí pro každý díl a je reprezentováno v níže uvedeném přehledu symbolem "*" v kódu dílu.

	: JISTIČ		: OCHRANNÉ UZEMNĚNÍ
	: PŘÍPOJKA		: OCHRANNÉ UZEMNĚNÍ (ŠROUB)
	: KONEKTOR		: USMĚRŇOVAČ
	: UZEMNĚNÍ		: KONEKTOR RELÉ
	: MÍSTNÍ ELEKTRICKÁ INSTALACE		: ZKRATOVACÍ KONEKTOR
	: POJISTKA		: SVORKA
INDOOR	: VNITŘNÍ JEDNOTKA		: SVORKOVNICE
OUTDOOR	: VENKOVNÍ JEDNOTKA		: SVORKA VODIČE

BLK : ČERNÁ	GRN : ZELENÁ	PNK : RŮŽOVÁ	WHT : BÍLÁ
BLU : MODRÁ	GRY : ŠEDÁ	PRP, PPL : FIALOVÁ	YLW : ŽLUTÁ
BRN : HNĚDÁ	ORG : ORANŽOVÁ	RED : ČERVENÁ	

A*P	: DESKA PLOŠNÝCH SPOJŮ (KARTA)	PS	: ZAPÍNÁNÍ NAPÁJECÍHO ZDROJE
BS*	: SPÍNAČ (ZAPNUTÍ/VYPNUTÍ), PROVOZNÍ SPÍNAČ	PTC*	: TERMISTOR PTC
BZ, H*O	: BZUČÁK	Q*	: DVOJPÓLOVÝ TRANZISTOR S IZOLOVANÝM HRADLEM (IGBT)
C*	: KONDENZÁTOR	Q*DI	: JISTIČ PROTI ZEMNÍMU SPOJENÍ
AC*, CN*, E*, HA*, HE, HL*, HN*, HR*, MR*_A, MR*_B, S*, U, V, W, X*A, K*R_*	: PŘÍPOJKA, KONEKTOR	Q*L	: OCHRANA PROTI PŘETÍŽENÍ
D*, V*D	: DIODA	Q*M	: TEPELNÝ SPÍNAČ
DB*	: DIODOVÝ MŮSTEK	R*	: ODPOR
DS*	: MIKROSPÍNAČ	R*T	: TERMISTOR
E*H	: OHŘÍVAČ	RC	: PŘIJÍMAČ
F*U, FU* (VLASTNOSTI NALEZNETE NA KARTĚ UVNITŘ JEDNOTKY)	: POJISTKA	S*C	: OMEZOVACÍ SPÍNAČ
FG*	: KONEKTOR (UZEMNĚNÝ NA KOSTRU)	S*L	: PLOVÁKOVÝ SPÍNAČ
H*	: KABELOVÝ SVAZEK	S*NPH	: TLAKOVÝ SNÍMAČ (VYSOKOTLAKÝ)
H*P, LED*, V*L	: KONTROLKA, DIODA LED	S*NPL	: TLAKOVÝ SNÍMAČ (NÍZKOTLAKÝ)
HAP	: DIODA LED (ZELENÁ KE SLEDOVÁNÍ PROVOZU)	S*PH, HPS*	: TLAKOVÝ SPÍNAČ (VYSOKOTLAKÝ)
VYSOKÉ NAPĚTÍ	: VYSOKÉ NAPĚTÍ	S*PL	: TLAKOVÝ SPÍNAČ (NÍZKOTLAKÝ)
IES	: SNÍMAČ INTELLIGENT EYE	S*T	: TERMOSTAT
IPM*	: INTELIGENTNÍ NAPÁJECÍ MODUL	S*W, SW*	: PROVOZNÍ SPÍNAČ
K*R, KCR, KFR, KHuR, K*M	: MAGNETICKÉ RELÉ	SA*, F1S	: POJISTKA PROTI RÁZŮM
L	: FÁZE	SR*, WLU	: PŘIJÍMAČ SIGNÁLU
L*	: CÍVKA	SS*	: PŘEPÍNAČ
L*R	: TLUMIVKA	SHEET METAL	: PEVNÁ DESKA SVORKOVNICE
M*	: KROKOVÝ MOTOR	T*R	: TRANSFORMÁTOR
M*C	: MOTOR KOMPRESORU	TC, TRC	: VYSÍLAČ
M*F	: MOTOR VENTILÁTORU	V*, R*V	: VARISTOR
M*P	: MOTOR ČERPADLA KONDENZÁTU	V*R	: DIODOVÝ MŮSTEK
M*S	: KYVNÝ MOTOR	WRC	: BEZDRÁTOVÝ DÁLKOVÝ OVLADAČ
MR*, MRCW*, MRM*, MRN*	: MAGNETICKÉ RELÉ	X*	: SVORKA
N	: NULOVÝ VODIČ	X*M	: SVORKOVNICE (BLOK)
n = *, N=*	POČET PRŮCHODŮ FERITOVÝM JÁDREM	Y*E	: CÍVKA ELEKTRONICKÉHO EXPANZNÍHO VENTILU
PAM	: MODULACE AMPLITUDY IMPULZU	Y*R, Y*S	: CÍVKA REVERZNÍHO ELEKTROMAGNETICKÉHO VENTILU
PCB*	: DESKA PLOŠNÝCH SPOJŮ (KARTA)	Z*C	: FERITOVÉ JÁDRO
PM*	: NAPÁJECÍ MODUL	ZF, Z*F	: ŠUMOVÝ FILTR

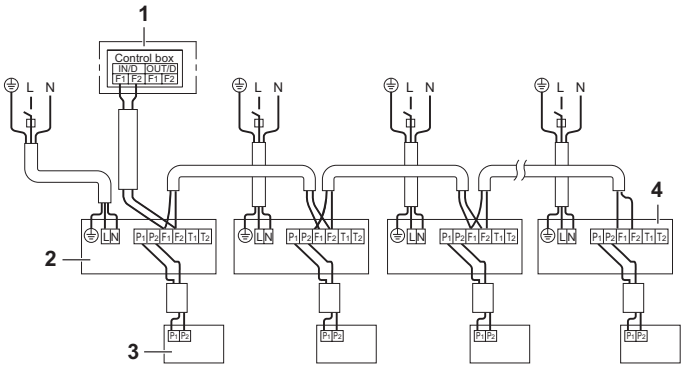

12

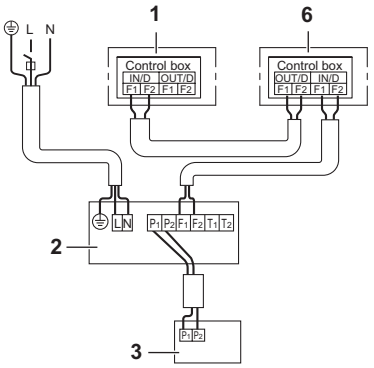

14

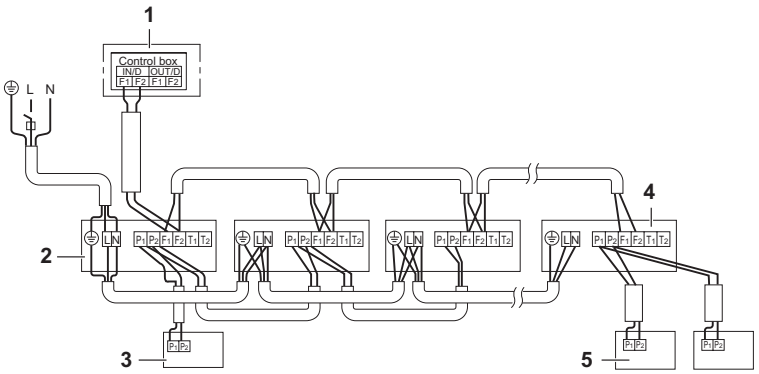

13

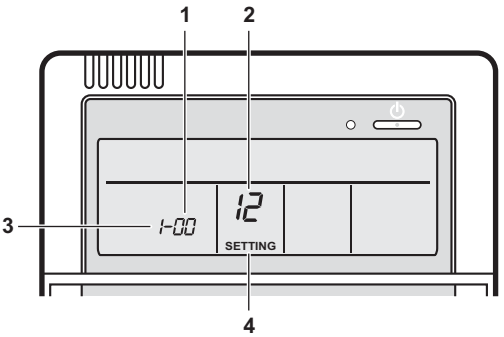

15

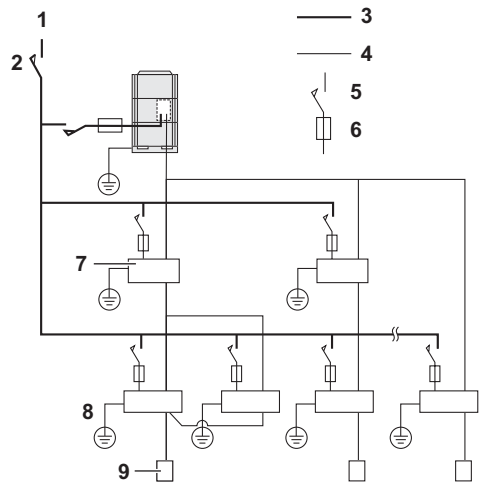

16

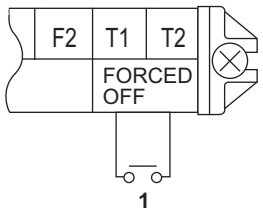

17

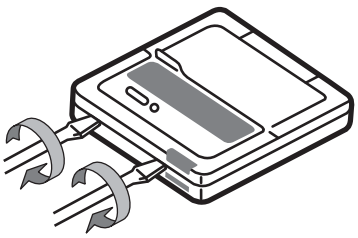

18

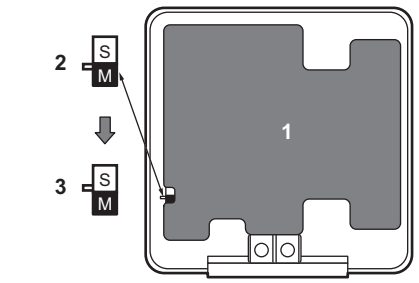

19

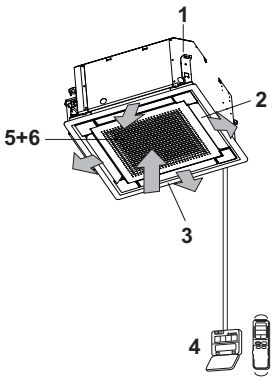

24

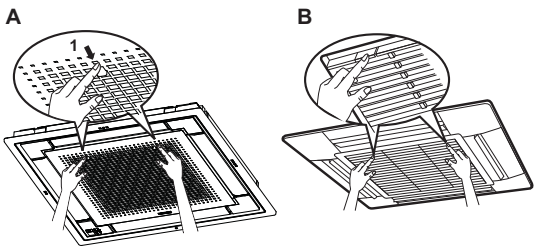

20

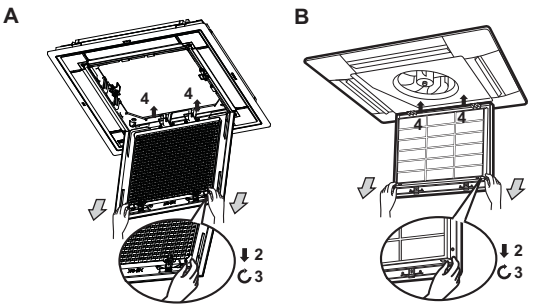

21

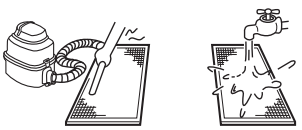

25

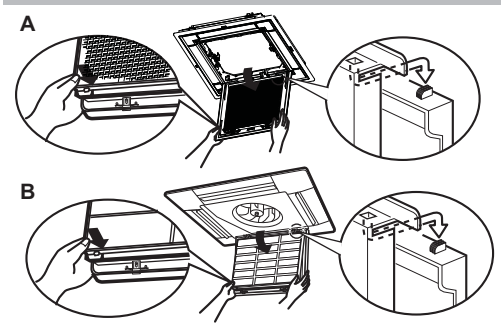

22

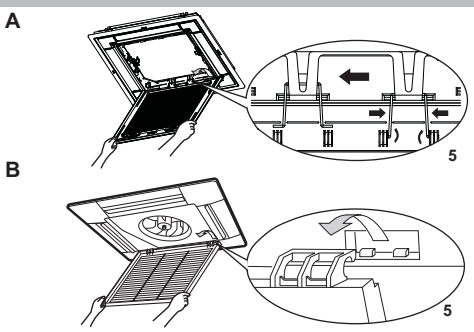

23

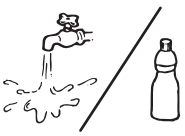

26

DAIKIN INDUSTRIES CZECH REPUBLIC s.r.o.
U Nové Hospody 1/1155, 301 00 Plzeň Skvrňany, Czech Republic

DAIKIN EUROPE N.V.
Zandvoordestraat 300, B-8400 Oostende, Belgium

Copyright 2013 Daikin

4P341102-1G 2017.08