Referenční uživatelská příručka

Pokojová klimatizační jednotka Daikin

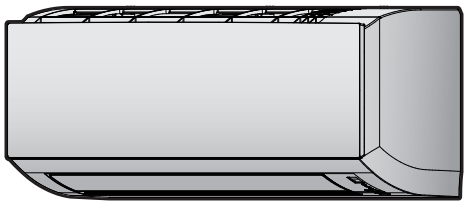

FTXQ25AMV1B
FTXQ35AMV1B

Obsah

1 O této dokumentaci 4
1.1 O tomto dokumentu 4
1.2 Význam varování a symbolů 4

2 Bezpečnostní pokyny pro uživatele 6
2.1 Obecné 6
2.2 Pokyny pro bezpečný provoz 7

3 O systému 11
3.1 Vnitřní jednotka 11
3.1.1 Displej vnitřní jednotky 12
3.2 O uživatelském rozhraní 12
3.2.1 Součásti: Uživatelské rozhraní 13
3.2.2 Stav: LCD displej uživatelského rozhraní 13
3.2.3 Obsluha uživatelského rozhraní 14

4 Před uvedením do provozu 15
4.1 Přehled: Před uvedením do provozu 15
4.2 Vložení baterií 15
4.3 Montáž držáku uživatelského ovladače 15
4.4 Zapnutí napájení 16

5 Provoz 17
5.1 Provozní rozsah 17
5.2 Kdy je nutné používat jednotlivé funkce 17
5.3 Provozní režim a nastavená hodnota teploty 18
5.3.1 Spuštění a zastavení provozu a nastavení teploty 19
5.4 Rychlost proudění vzduchu 19
5.4.1 Nastavení rychlosti průtoku vzduchu 20
5.5 Směr proudění vzduchu 20
5.5.1 Nastavení směru proudění vzduchu 21
5.5.2 Nastavení žaluzií (svislých lamel) 21
5.6 Provoz příjemného proudění vzduchu 21
5.6.1 Zapnutí/vypnutí režimu příjemného proudění vzduchu 21
5.7 Režim plného výkonu 22
5.7.1 Spuštění/zastavení režimu plného výkonu 22
5.8 Ekonomický provozní režim 23
5.8.1 Spuštění/zastavení ekonomického provozního režimu 23
5.9 Provoz časovače zapnutí/vypnutí 23
5.9.1 Spuštění/zastavení časovače vypnutí 24
5.9.2 Spuštění/zastavení časovače zapnutí 24
5.9.3 Kombinace časovače zapnutí a vypnutí 24

6 Úsporný režim a optimální režim provozu 25

7 Údržba a servis 27
7.1 Přehled: údržba s servis 27
7.2 Čištění vnitřní jednotky a uživatelského rozhraní 28
7.3 Čištění předního panelu 29
7.4 Otevření čelního panelu 29
7.5 Informace o vzduchových filtrech 29
7.6 Čištění vzduchových filtrů 29
7.7 Uzavření předního panelu 30
7.8 Před dlouhodobým odstavením jednotky zvažte následující: 31

8 Odstraňování problémů 32
8.1 Příznaky, které NEJSOU známkou poruchy systému 34
8.1.1 Příznak: Ozývá se zvuk tekoucí vody 34
8.1.2 Příznak: Ozývá se zvuk vyfukování 34
8.1.3 Příznak: Ozývá se zvuk cvakání 34
8.1.4 Příznak: Ozývá se zvuk pískání 34
8.1.5 Příznak: Ozývá se zvuk cvakání během provozu nebo v klidovém režimu 34
8.1.6 Příznak: Ozývá se zvuk klapání 34
8.1.7 Příznak: Z jednotky vychází bílá mlha (vnitřní jednotka) 34
8.1.8 Příznak: Jednotka může vydávat pachy 35
8.1.9 Příznak: Venkovní ventilátor se otáčí, i když je klimatizační jednotka mimo provoz 35
8.2 Řešení problémů na základě chybových kódů 35

9 Likvidace **37**

10 Slovník pojmů **38**

1 O této dokumentaci

1.1 O tomto dokumentu

Děkujeme Vám za zakoupení tohoto výrobku. Prosíme o následující:

- Před spuštěním uživatelského rozhraní si pečlivě přečtěte dokumentaci, abyste zajistili co nejlepší výkon zařízení.
- Požádejte instalačního technika, aby vás informoval o nastavení, které použil při konfiguraci vašeho systému. Zkontrolujte, zda vyplnil tabulky nastavení provedeného instalačním technikem. Pokud NE, požádejte jej, aby tak učinil.
- Uschovejte dokumentaci pro pozdější použití.

Určeno pro:

Koncoví uživatelé

INFORMACE

Tento spotřebič je určen k použití odborníky nebo školenými uživateli v obchodech, v lehkém průmyslu a na farmách, nebo pro komerční a domácí použití určenými osobami.

Soubor dokumentace

Tento dokument je součástí souboru dokumentace. Kompletní soubor se skládá z následujících částí:

- **Všeobecná bezpečnostní opatření:**
  - Bezpečnostní pokyny, které si musíte přečíst před spuštěním svého systému
  - Formát: Papírový výtisk (ve skříni vnitřní jednotky)
- **Návod k obsluze:**
  - Rychlá příručka pro základní použití
  - Formát: Papírový výtisk (ve skříni vnitřní jednotky)
- **Referenční příručka pro uživatele:**
  - Detailní pokyny po jednotlivých krocích a informace pro základní a pokročilé použití
  - Formát: Soubory v digitální podobě naleznete na stránkách http://www.daikineurope.com/support-and-manuals/product-information/

Nejnovější revize dodané dokumentace mohou být k dispozici na místních internetových stránkách Daikin nebo u vašeho technika.

Původní dokumentace je napsána v angličtině. Ostatní jazyky jsou překlady.

1.2 Význam varování a symbolů

NEBEZPEČÍ

Označuje situaci, která bude mít za následek smrt nebo vážné zranění.

NEBEZPEČÍ: ÚRAZ ELEKTRICKÝM PROUDEM

Označuje situaci, která může mít za následek usmrcení elektrickým proudem.

NEBEZPEČÍ: RIZIKO POPÁLENÍ / OPAŘENÍ

Označuje situaci, která by mohla mít za následek spálení / opaření v důsledku extrémních vysokých nebo nízkých teplot.

NEBEZPEČÍ: RIZIKO VÝBUCHU

Tento symbol označuje situaci, která může mít za následek výbuch.

VÝSTRAHA

Označuje situaci, která může mít za následek smrt nebo vážné zranění.

VÝSTRAHA: HOŘLAVÝ MATERIÁL

UPOZORNĚNÍ

Označuje situaci, která může mít za následek lehčí nebo střední zranění.

POZNÁMKA

Označuje situaci, která může mít za následek poškození zařízení nebo majetku.

INFORMACE

Označuje užitečné tipy nebo doplňující informace.

Symboly použité na jednotce:

Symbol	Vysvětlení
	Před instalaci si prostudujte návod instalaci a návod k obsluze a schémat zapojení elektrické kabeláže.
	Před prováděním údržby nebo servisu si prostudujte servisní příručku.
	Další informace naleznete v návodu k instalaci a uživatelské příručce.
	Jednotka obsahuje otáčející se součásti. Při údržbě nebo kontrole jednotky buďte opatrní.

Symboly použité v dokumentaci:

Symbol	Vysvětlení
	Označuje název obrázku nebo odkaz na něj. **Příklad:** "▲ 1–3 Název obrázku" znamená "Obrázek 3 v kapitole 1".
	Označuje název tabulky nebo odkaz na ni. **Příklad:** "▦ 1–3 Název tabulky" znamená "Tabulka 3 v kapitole 1".

2 Bezpečnostní pokyny pro uživatele

Vždy dodržujte následující bezpečnostní pokyny a předpisy.

2.1 Obecné

VÝSTRAHA

Pokud si NEJSTE jisti způsoby obsluhy jednotky, kontaktujte svého instalačního technika.

VÝSTRAHA

Tento spotřebič může být používán dětmi staršími 8 let a osobami se sníženými psychickými, smyslovými či mentálními schopnostmi, nedostatkem zkušeností a znalostí, pokud je nad nimi zajištěn dohled nebo jim byly předány pokyny týkající se obsluhy tohoto spotřebiče bezpečným způsobem a rozumějí veškerým nebezpečím.

Děti si NESMÍ se zařízením hrát.

Čištění a uživatelskou údržbu NESMÍ provádět děti bez dohledu.

VÝSTRAHA

Pro zabránění úrazu elektrickým proudem nebo požáru:

- Jednotku NEOPLACHUJTE.
- NEOVLÁDEJTE jednotku mokrýma rukama.
- Na jednotku NEPOKLÁDEJTE žádné předměty obsahující vodu.

UPOZORNĚNÍ

- Na horní stranu (horní desku) jednotky NEPOKLÁDEJTE žádné předměty ani přístroje.
- Na horní stranu jednotky NESEDEJTE, NEVYLÉZEJTE, ani NESTOUPEJTE.

- Jednotky jsou označeny následujícími symboly:

To znamená, že elektrické a elektronické produkty se NESMÍ přidávat do netříděného domovního odpadu. NEPROVÁDĚJTE demontáž systému sami: demontáž systému, likvidace chladiva, oleje a ostatních částí zařízení MUSÍ být provedena v souladu s příslušnými místními a národními předpisy.

Jednotky MUSÍ být likvidovány ve specializovaném zařízení, aby jejich součásti mohly být opakovaně použity, recyklovány nebo regenerovány. Zajistíte-li správnou likvidaci výrobku, pomůžete ochraně před případnými negativními důsledky pro životní prostředí a dopady na lidské zdraví. Další informace vám poskytne instalační technik nebo místní prodejce.

- Baterie jsou označeny následujícími symboly:

To znamená, že baterie se NESMÍ přidávat do netříděného domovního odpadu. Je-li vedle symbolu vytištěna chemická značka, daná chemická značka znamená, že baterie obsahuje těžký kov ve vyšší než určité koncentraci.

Možné chemické značky jsou: Pb: olovo (>0,004%).

Odpadní baterie MUSÍ být zlikvidovány ve specializovaném recyklačním zařízení. Zajistíte-li správnou likvidaci baterií, pomůžete ochraně před případnými negativními důsledky pro životní prostředí a dopady na lidské zdraví.

2.2 Pokyny pro bezpečný provoz

VÝSTRAHA: MÍRNĚ HOŘLAVÝ MATERIÁL

Chladivo uvnitř této jednotky je mírně hořlavé.

UPOZORNĚNÍ

Do nasávání a výstupu vzduchu nikdy NESTRKEJTE prsty, tyčky ani jiné předměty. Ventilátor otáčející se vysokou rychlostí může způsobit úraz.

VÝSTRAHA

- Jednotku NEUPRAVUJTE, NEDEMONTUJTE, NEROZEBÍREJTE, NEINSTALUJTE znovu ani NEOPRAVUJTE vlastními silami, protože nesprávná demontáž nebo instalace mohou způsobit úraz elektrickým proudem nebo požár. Kontaktujte svého dodavatele.
- V případě náhodného úniku chladiva zajistěte, aby se v blízkosti nevyskytoval otevřený oheň. Chladivo samotné je bezpečné, nejedovaté a mírně hořlavé, ale pokud se při náhodném úniku do místnosti dostane do blízkosti hořlavých plynů z tepelných ventilátorů, plynových vařičů atd., může dojít ke vzniku jedovatých plynů. Před obnovením provozu si u kvalifikovaného servisního personálu vždy nejdříve ověřte, zda byla netěsnost opravena nebo odstraněna.

UPOZORNĚNÍ

- K nastavení úhlu klapek používejte VŽDY uživatelské rozhraní. Když se klapka otáčí a pohnete jí nuceně rukou, mechanismu se poškodí.
- Při nastavování žaluzií buďte opatrní. Uvnitř výstupu vzduchu se vysokou rychlostí otáčí ventilátor.

UPOZORNĚNÍ

NIKDY nevystavujte malé děti, rostliny ani zvířata přímému proudění vzduchu.

VÝSTRAHA

Poblíž klimatizační jednotky nikdy NEUMISŤUJTE spreje s hořlavým obsahem do blízkosti jednotky. V opačném případě může dojít k požáru.

UPOZORNĚNÍ

Systém NEPOUŽÍVEJTE v době, kdy v místnosti používáte insekticid určený k vykuřování. Chemikálie by se mohly usadit v jednotce, což by ohrozilo zdraví osob přecitlivělých na tyto chemikálie.

VÝSTRAHA

Chladivo uvnitř této jednotky je mírně hořlavé, ale za normálních okolností NEUNIKÁ. Jestliže chladivo unikne do místnosti a dostane se do kontaktu s otevřeným plamenem hořáku, topením nebo vařičem, může to způsobit vznik požáru nebo nebezpečných plynů.

Vypněte všechna spalovací topidla, místnost vyvětrejte a obraťte se na prodejce, od kterého jste si koupili danou jednotku.

Jednotku NEPOUŽÍVEJTE, dokud servisní technik nepotvrdí, že byla dokončena oprava místa, kde došlo k úniku chladiva.

VÝSTRAHA

- NEPROPICHUJTE ani nespalujte součásti pracující s chladivem.
- NEPOUŽÍVEJTE žádné čisticí prostředky nebo prostředky pro urychlení procesu odmrazování kromě těch, jež jsou doporučeny výrobcem.
- Uvědomte si, že chladivo v systému je bez zápachu.

VÝSTRAHA

Zařízení musí být uloženo v dobře větrané místnosti se správnými rozměry bez nepřetržitě pracujících zdrojů zažehnutí (například otevřený plamen, pracující plynové zařízení nebo elektrické topidlo). Velikost místnosti by měla být stanovena v obecných bezpečnostních upozorněních.

NEBEZPEČÍ: ÚRAZ ELEKTRICKÝM PROUDEM

Při čištění klimatizačního zařízení nebo vzduchového filtru zastavte provoz a VYPNĚTE všechna napájení. Jinak by mohlo dojít k úrazu elektrickým proudem.

UPOZORNĚNÍ

Po delším používání zkontrolujte podložku jednotky a její instalace, zda nejsou poškozeny. V případě poškození by mohla jednotka spadnout a způsobit úraz.

UPOZORNĚNÍ

NEDOTÝKEJTE se žeber výměníku tepla. Žebra jsou ostrá a mohli byste se pořezat.

VÝSTRAHA

Při práci na vyvýšených místech ze žebříku je třeba postupovat opatrně.

VÝSTRAHA

Nesprávné čisticí prostředky nebo postupy čištění mohou způsobit poškození plastových součástí nebo únik vody. Pokud se čisticí prostředek rozstříkne na elektrické součásti, jako jsou motory, může způsobit poruchu, kouř nebo vznícení.

NEBEZPEČÍ: ÚRAZ ELEKTRICKÝM PROUDEM

Před čištěním jednotky ji vypněte. Vypněte také jistič nebo vytáhněte napájecí kabelovou přípojku ru ze zásuvky. Jinak by mohlo dojít k úrazu elektrickým proudem.

VÝSTRAHA

Objeví-li se jakkoliv neobvyklý jev (například zápach po spálenině apod.), jednotku zastavte a VYPNĚTE napájení.

Další provoz zařízení za takových okolností může způsobit poruchu, úraz elektrickým proudem nebo požár. Kontaktujte svého dodavatele.

3 O systému

VÝSTRAHA: MÍRNĚ HOŘLAVÝ MATERIÁL

Chladivo uvnitř této jednotky je mírně hořlavé.

POZNÁMKA

Systém NEPOUŽÍVEJTE k jiným než stanoveným účelům. Aby nedocházelo ke zhoršení kvality daných předmětů, NEPOUŽÍVEJTE jednotku ke chlazení přesných nástrojů, potravin, rostlin, zvířat ani uměleckých děl.

3.1 Vnitřní jednotka

UPOZORNĚNÍ

Do nasávání a výstupu vzduchu nikdy NESTRKEJTE prsty, tyčky ani jiné předměty. Ventilátor otáčející se vysokou rychlostí může způsobit úraz.

INFORMACE

Hladina akustického tlaku je nižší než 70 dB(A).

VÝSTRAHA

- Jednotku NEUPRAVUJTE, NEDEMONTUJTE, NEROZEBÍREJTE, NEINSTALUJTE znovu ani NEOPRAVUJTE vlastními silami, protože nesprávná demontáž nebo instalace mohou způsobit úraz elektrickým proudem nebo požár. Kontaktujte svého dodavatele.
- V případě náhodného úniku chladiva zajistěte, aby se v blízkosti nevyskytoval otevřený oheň. Chladivo samotné je bezpečné, nejedovaté a mírně hořlavé, ale pokud se při náhodném úniku do místnosti dostane do blízkosti hořlavých plynů z tepelných ventilátorů, plynových vařičů atd., může dojít ke vzniku jedovatých plynů. Před obnovením provozu si u kvalifikovaného servisního personálu vždy nejdříve ověřte, zda byla netěsnost opravena nebo odstraněna.

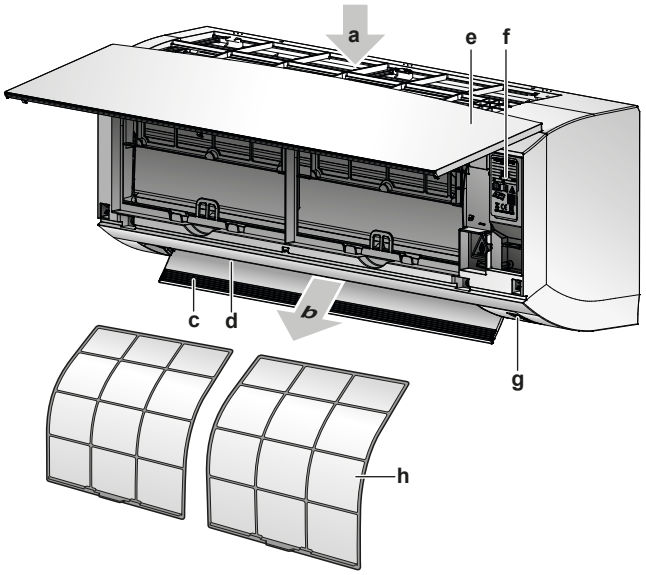

a Přívod vzduchu
b Výstup vzduchu
c Lamela (vodorovná klapka)

d Žaluzie (svislá klapka)
e Přední panel
f Typový štítek modelu
g Displej vnitřní jednotky
h Vzduchový filtr

3.1.1 Displej vnitřní jednotky

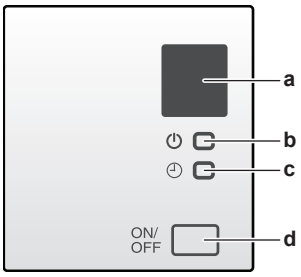

a Přijímač signálu pro uživatelský ovladač
b Provozní kontrolka
c Kontrolka časovače
d Tlačítko ON/OFF

Tlačítko ZAPNUTO/VYPNUTO

Pokud chybí uživatelský ovladač, můžete použít tlačítko ZAPNUTO/VYPNUTO na vnitřní jednotce k zapnutí a vypnutí chodu. Když spustíte provoz pomocí tohoto tlačítka, použijí se následující nastavení:

- Provozní režim = automatický
- Nastavení teploty = 25°C
- Průtok vzduchu = automatický

3.2 O uživatelském rozhraní

- **Přímé sluneční světlo.** NEUMÍSŤUJTE jednotku uživatelského ovladače na místě vystaveném přímému slunečnímu záření.
- **Prach.** Prach na vysílači nebo přijímači signálu snižuje jejich citlivost. Prach setřete měkkou utěrkou.
- **Zářivková světla.** Pokud v místnosti budou umístěny zářivky, může být signálová komunikace přerušena. V takovém případě se obraťte na instalačního technika.
- **Další spotřebiče.** Pokud signály uživatelského ovladače ovládají další spotřebiče, přesuňte tyto spotřebiče nebo kontaktujte svého instalačního technika.
- **Závěsy.** Ujistěte se, že signály mezi jednotkou a dalším uživatelským ovladačem NEJSOU blokovány závěsy nebo jinými předměty.

POZNÁMKA

- Uživatelské rozhraní NEPOUŠTĚJTE na zem.
- Uživatelské rozhraní CHRAŇTE před vlhkostí.

3.2.1 Součásti: Uživatelské rozhraní

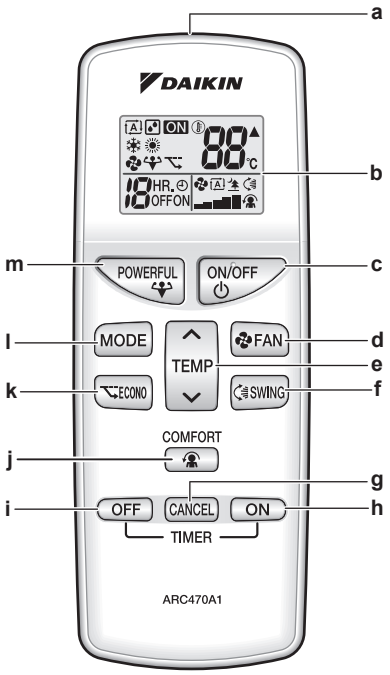

a Vysílač signálu
b Displej LCD
c Tlačítko ZAPNUTO/VYPNUTO
d Tlačítko nastavení ventilátoru
e Tlačítko nastavení teploty
f Tlačítko otáčení žaluzií
g Tlačítko zrušení časovače
h Tlačítko časovače zapnutí
i Tlačítko časovače vypnutí
j Tlačítko režimu příjemného proudění vzduchu
k Tlačítko ekonomického provozu
l Tlačítko pro volbu režimu
m Tlačítko vysokého výkonu

3.2.2 Stav: LCD displej uživatelského rozhraní

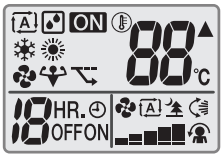

Ikona	Popis
	Provozní režim = automatický
	Provozní režim = vysoušení
	Provozní režim = topení
	Provozní režim = chlazení
	Provozní režim = pouze ventilátor
	Výkonný režim je aktivní
	Ekonomický režim je aktivní
ON	Provoz je aktivní

Ikona	Popis
▲	Vnitřní jednotka přijímá signály z uživatelského ovladače
88 °C	Aktuální nastavení teploty
	Průtok vzduchu = automatický
	Průtok vzduchu = vnitřní jednotka v tichém režimu
	Průtok vzduchu = vysoký
	Průtok vzduchu = středně vysoký
	Průtok vzduchu = střední
	Průtok vzduchu = středně nízký
	Průtok vzduchu = nízký
	Režim příjemného proudění je aktivní
	Režim automatického svislého otáčení je aktivní
HR. ON	Časovač zapnutí je aktivní
HR. OFF	Časovač vypnutí je aktivní

3.2.3 Obsluha uživatelského rozhraní

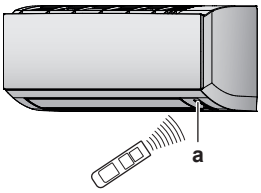

a Přijímač signálu

1 Zaměřte vysílač signálu na přijímač na vnitřní jednotce (maximální vzdálenost pro komunikaci je 7 m).

Výsledek: Když vnitřní jednotka přijme signál z uživatelského ovladače, uslyšíte zvuk:

Zvuk	Popis
Dvojité pípnutí	Daná operace se spustí.
Jedno pípnutí	Změna nastavení.
Dlouhé pípnutí	Provoz jednotky se zastaví.

4 Před uvedením do provozu

4.1 Přehled: Před uvedením do provozu

Tato kapitola popisuje, co musíte udělat před uvedením jednotky do provozu.

Typický průběh prací

Před uvedením jednotky do provozu musíte obvykle provést následující kroky:

- Vložení baterií do uživatelského rozhraní.
- Upevnění uživatelského rozhraní na stěnu.
- Zapnutí napájecího zdroje.

4.2 Vložení baterií

Baterie vydrží zhruba 1 rok.

1. Sejměte zadní kryt.
2. Vložte obě baterie najednou.
3. Nasaďte kryt zpět.

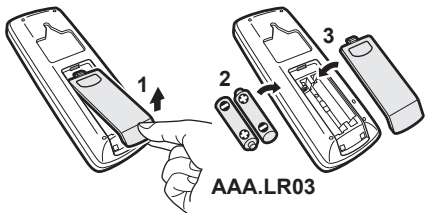

4.3 Montáž držáku uživatelského ovladače

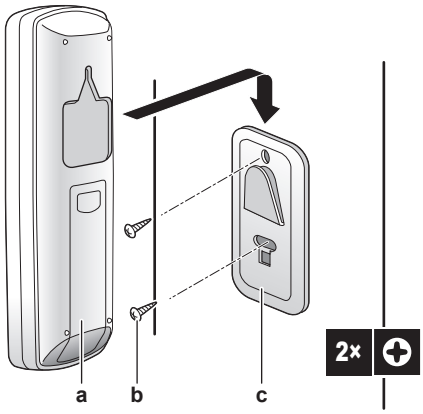

a Uživatelský ovladač
b Šrouby (místní dodávka)
c Držák uživatelského ovladače

1. Zvolte místo, jež umožní signálům dosáhnout jednotky.
2. Upevněte držák šrouby ke stěně nebo na podobné místo.
3. Zavěste uživatelský ovladač do držáku.

4.4 Zapnutí napájení

1 Zapněte jistič.

Výsledek: Klapka vnitřní jednotky se otevře a zavře, aby se nastavila do referenční polohy.

5 Provoz

5.1 Provozní rozsah

Aby byl zaručen bezpečný a účinný provoz, používejte systém v povoleném rozsahu teplot a vlhkosti vzduchu.

Provozní režim	Provozní rozsah
Chlazení[(a)(b)]	▪ Venkovní teplota: 10~46°C DB ▪ Vnitřní teplota: 18~32°C DB ▪ Vnitřní vlhkost: ≤80%
Topení[(a)]	▪ Venkovní teplota: –15~24°C DB ▪ Vnitřní teplota: 10~30°C DB
Vysoušení[(a)]	▪ Venkovní teplota: 10~46°C DB ▪ Vnitřní teplota: 18~32°C DB ▪ Vnitřní vlhkost: ≤80%

(a) Bezpečnostní zařízení může zastavit provoz systému, pokud jednotka pracuje mimo provozní rozsah.

(b) Kondenzace a odkap vody může nastat v případě, že jednotka pracuje mimo provozní rozsah.

5.2 Kdy je nutné používat jednotlivé funkce

Následující tabulku můžete používat k určení použití jednotlivých funkcí:

Funkce	Úlohy
Základní funkce	
MODE Provozní režimy a teploty	Spuštění a zastavení systému a nastavení teploty: ▪ Vyhřívání nebo chlazení místnosti. ▪ Vyfukování vzduchu do místnosti bez topení nebo chlazení. ▪ Snížení vlhkosti v místnosti. ▪ V automatickém režim automaticky navolte příslušnou teplotu a provozní režim.
Směr proudění vzduchu	Nastavení směr proudění vzduchu (otáčení nebo pevná poloha).
Průtok vzduchu	Nastavení množství vzduchu vyfukovaného do místnosti. Tišší režim provozu.
Pokročilé funkce	
ECONO Ekonomický režim	Použití systému, když používáte rovněž jiné spotřebiče spotřebovávající energii. Úspora energie.

Funkce	Úlohy
Pohodlí	Zajištění příjemného proudění vzduchu, který se NEDOSTANE do přímého kontaktu s lidmi.
Výkon	Rychlé ochlazení nebo vyhřátí místnosti.
Časovač zapnutí + Časovač vypnutí	Automatické zapnutí nebo vypnutí systému.

5.3 Provozní režim a nastavená hodnota teploty

Kdy: Nastavte provozní režim systému a nastavte teplotu, pokud chcete:

- Vytápět nebo chladit místnost
- Vyfukovat do místnosti bez vytápění nebo chlazení
- Snížit vlhkost v místnosti

Co: Systém pracuje odlišně v závislosti na výběru uživatele.

Nastavení	Popis
Automatika	Systém místnost ochlazuje nebo vytápí na nastavenou hodnotu teploty. V případě potřeby automaticky přepíná mezi režimem chlazení a topení.
Sušení	Systém sníží vlhkost v místnosti.
Topení	Systém místnost vytápí na nastavenou hodnotu teploty.
Chlazení	Systém místnost ochlazuje na nastavenou hodnotu teploty.
Ventilátor	Systém pouze ovládá proudění vzduchu (rychlost proudění vzduchu a směr). Systém NEOVLÁDÁ teplotu.

Další informace:

- **Venkovní teplota.** Chladicí nebo ohřívací účinek systému se snižuje podle toho, zda je venkovní teplota vysoká nebo nízká.
- **Režim rozmrazování.** Během vyhřívání se může na venkovní jednotce objevit námraza, která snižuje kapacitu vyhřívání. V takovém případě se systém automaticky přepne do režimu odtávání za účelem odstranění námrazy. Během odmrazování z vnitřní jednotky NEPROUDÍ horký vzduch.

5.3.1 Spuštění a zastavení provozu a nastavení teploty

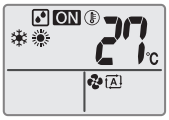

ON: Jednotka je v provozu.

: Provozní režim = automatický

: Provozní režim = vysoušení

: Provozní režim = topení

: Provozní režim = chlazení

: Provozní režim = pouze ventilátor

88 °C: Zobrazuje nastavenou teplotu.

1 Stiskněte jednou tlačítko MODE nebo několikrát a vyberte provozní režim.

Výsledek: Režim bude nastaven v následujícím sledu:

2 Stiskněte tlačítko ON/OFF a **spusťte** provoz.

Výsledek: ON se zobrazí na displeji LCD.

Výsledek: Rozsvítí se kontrolka provozu.

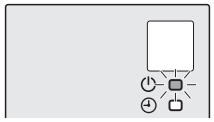

3 Stiskněte tlačítko ∨ nebo ∧ na tlačítku TEMP jednou nebo několikrát a snižte nebo zvyšte **teplotu**.

Poznámka: Při používání režimu vysoušení nebo ventilátoru nemůžete nastavit teplotu.

4 Stisknutím tlačítka ON/OFF **zastavíte** provoz jednotky.

Výsledek: ON zmizí z displeje LCD.

Výsledek: Kontrolka provozu zhasne.

5.4 Rychlost proudění vzduchu

INFORMACE

- Při používání režimu vysoušení NEMŮŽETE nastavit průtok vzduchu.
- Průtok vzduchu v režimu topení se sníží, aby se zabránilo generování studeného proudu vzduchu. Když se teplota proudu vzduchu zvýší, provoz bude pokračovat s nastaveným průtokem.

1 Stiskněte tlačítko FAN a vyberte:

	5 úrovní průtoku vzduchu, od "▁" do "▉"
A	Provoz s automatickým řízením průtoku vzduchu
	Tichý provoz vnitřní jednotky. Je-li průtok vzduchu nastaven na "", intenzita hluku vydávaného jednotkou klesne.

INFORMACE

- Pokud jednotka dosáhne požadované teploty v režimu chlazení nebo topení, ventilátor se zastaví.
- Při používání režimu vysoušení NEMŮŽETE nastavit průtok vzduchu.

5.4.1 Nastavení rychlosti průtoku vzduchu

1 Stisknutím tlačítka FAN změňte nastavení proudění vzduchu v následujícím pořadí:

5.5 Směr proudění vzduchu

Kdy. Nastavte směr proudění vzduchu podle potřeby.

Co. Systém směřuje průtok vzduchu jinak, v závislosti na výběru uživatele (otáčení nebo pevná poloha). Činí tak pohybem svislých žaluzií.

Nastavení	Směr proudění vzduchu
Automatické svislé otáčení	Pohyb nahoru a dolů.
[—]	Setrvá v pevně nastavené poloze.

UPOZORNĚNÍ

- K nastavení úhlu klapek používejte VŽDY uživatelské rozhraní. Když se klapka otáčí a pohnete jí nuceně rukou, mechanismu se poškodí.
- Při nastavování žaluzií buďte opatrní. Uvnitř výstupu vzduchu se vysokou rychlostí otáčí ventilátor.

Rozsah pohybu klapky se mění podle provozního režimu. Klapka se zastaví v horní poloze, když se průtok vzduchu změní na nízký během nastavení otáčení nahoru a dolů.

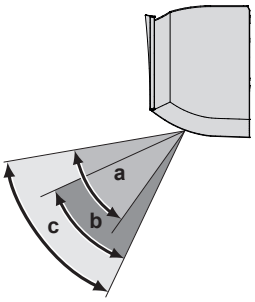

a Rozsah pohybu klapek v režimu chlazení nebo vysoušení
b Rozsah pohybu klapek v režimu topení
c Rozsah pohybu klapek v režimu ventilátoru

5.5.1 Nastavení směru proudění vzduchu

1 Chcete-li použít automatické otáčení, stiskněte tlačítko SWING.

Výsledek: Na LCD displeji se zobrazí .

Výsledek: Klapky (vodorovné lamely) se začnou vychylovat.

2 Chce-li použít pevně nastavení polohy, stiskněte tlačítko SWING, kdy klapka dosáhne požadované polohy.

Výsledek: zmizí z displeje LCD.

5.5.2 Nastavení žaluzií (svislých lamel)

1 Podržte jeden nebo oba úchyty a pohněte žaluziemi.

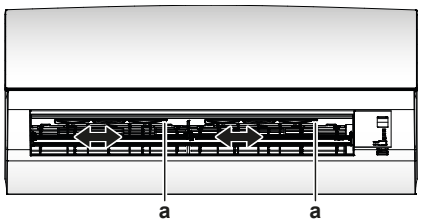

a Ovladače

> **INFORMACE**
> Je-li jednotka instalována v rohu místnosti, sklon žaluzií by měl vždy směřovat ode zdi. Účinnost poklesne, pokud bude vzduch blokovat stěna.

5.6 Provoz příjemného proudění vzduchu

Tlačítko může být použito pouze v režimu **topení** nebo **chlazení**. Zajištění příjemného proudění vzduchu, který se NEDOSTANE do přímého kontaktu s lidmi. Systém automaticky nastaví pevnou polohu průtoku vzduchu směrem nahoru v režimu chlazení nebo dolů v režimu topení.

Provozní režim chlazení

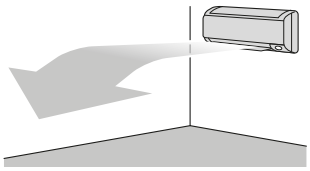

Provozní režim topení

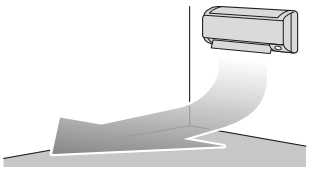

> **INFORMACE**
> Provozní režim plného výkonu a režim příjemného proudění vzduchu NELZE používat současně. Přednost má naposledy vybraná funkce. Je-li vybrán automatický svislý směr proudění vzduchu, režim příjemného proudění vzduchu bude zrušen.

5.6.1 Zapnutí/vypnutí režimu příjemného proudění vzduchu

1 Stiskněte tlačítko COMFORT a spusťte provoz.

Výsledek: Změní se poloha klapky, zobrazí se na displeji LCD a průtok vzduchu se nastaví automaticky.

Režim	Poloha klapky...
Chlazení/vysoušení	Nahoru
Topení	Dolů

Poznámka: Režim provozu příjemného proudění vzduchu NENÍ dostupný v režimu pouze ventilátoru.

2 Stisknutím tlačítka COMFORT zastavte provoz jednotky.

Výsledek: Klapka se vrátí do polohy před zapnutím režimu příjemného proudění vzduchu; z displeje LCD zmizí .

5.7 Režim plného výkonu

Tato funkce rychle maximalizuje účinky chlazení nebo ohřevu v libovolném provozním režimu. Tato funkce umožňuje využít zařízení na maximální výkon.

Režim	Rychlost proudění vzduchu
Chlazení/topení	▪ Pro maximalizaci účinku chlazení/topení je snížen výkon venkovní jednotky. ▪ Průtok vzduchu se pevně nastaví na maximum. ▪ Teplotu a průtok vzduchu NELZE měnit.
Vysoušení	▪ Nastavení teploty se sníží o 2,5°C. ▪ Nastavení průtoku vzduchu se mírně zvýší.
Jen ventilátor	Průtok vzduchu se pevně nastaví na maximum.

INFORMACE

Provozní režim plného výkonu nelze používat společně s ekonomickým režimem ani režimem příjemného proudění vzduchu. Přednost má naposledy vybraná funkce.

Pokud klimatizační jednotka již pracuje na maximální výkon, provoz na plný výkon její výkon již dále NEZVÝŠÍ.

5.7.1 Spuštění/zastavení režimu plného výkonu

1 Stiskněte tlačítko POWERFUL a spusťte provoz.

Výsledek: se zobrazí na displeji LCD. Režim plného výkonu pracuje asi 20 minut. Poté se provoz vrátí na dříve nastavený režim.

2 Stisknutím tlačítka POWERFUL zastavte provoz jednotky.

Výsledek: zmizí z displeje LCD.

Poznámka: Provoz v režimu maximálního výkon lze vybrat pouze u spuštěné jednotky. Pokud stisknete tlačítko ON/OFF, operace bude zrušena; zmizí z displeje LCD.

5.8 Ekonomický provozní režim

Ekonomický provozní režim je funkce, která umožňuje efektivní provoz omezením maximální spotřeby energie. Tato funkce je užitečná v případech, ve kterých je třeba věnovat pozornost tomu, aby jistič nevypnul v případech, kdy jednotka běží současně s jinými zařízeními.

INFORMACE

- Provozní režim plného výkonu a režim ekonomického provozu nelze používat současně. Přednost má naposledy vybraná funkce.
- Ekonomický režim snižuje spotřebu venkovní jednotky tím, že omezí otáčky kompresoru. Je-li spotřeba již nízká, ekonomický režim ji dále NESNÍŽÍ.

5.8.1 Spuštění/zastavení ekonomického provozního režimu

1 Stiskněte tlačítko ECONO a spusťte provoz.

Výsledek: se zobrazí na displeji LCD.

2 Stisknutím tlačítka ECONO zastavte provoz jednotky.

Výsledek: zmizí z displeje LCD.

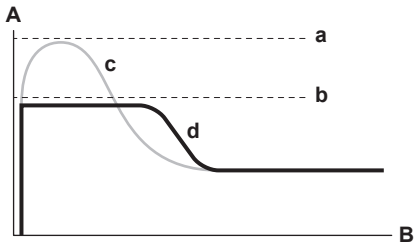

A Proud a příkon za provozu
B Čas
a Maximum během běžného provozu
b Maximum během ekonomického provozu
c Normální provozní režim
d Ekonomický provozní režim

- Schéma slouží jen k ilustračním účelům.
- Maximální proud a příkon za chodu klimatizační jednotky v ekonomickém režimu se může lišit podle připojené venkovní jednotky.

5.9 Provoz časovače zapnutí/vypnutí

Funkce časovače jsou užitečné pro automatické VYPNUTÍ/ZAPNUTÍ klimatizační jednotky v noci nebo ráno. Lze také použít kombinaci časovače vypnutí a zapnutí.

INFORMACE

Časovač znovu naprogramujte v následujících případech:

- Jistič jednotku vypnul.
- Výpadek napájení.
- Po výměně baterií v uživatelském rozhraní.

5.9.1 Spuštění/zastavení časovače vypnutí

Tuto funkci použijte v případě, že jednotka pracuje a chcete zastavit provoz po uplynutí jistého času.

1 Stiskněte tlačítko OFF a spusťte provoz.

Výsledek: Na displeji LCD se zobrazí HR. OFF a kontrolka časovače se rozsvítí.

> **INFORMACE**
>
> Každým stisknutím tlačítka OFF se čas posune o 1 hodinu dopředu. Časovač lze nastavit od 1 do 9 hodin.

2 Stisknutím tlačítka OFF zastavte provoz.

Výsledek: Z displeje LCD zmizí HR. OFF a kontrolka časovače zhasne.

> **INFORMACE**
>
> Po nastavení času časovače zapnutí a vypnutí se časová nastavení uloží do paměti. Paměť se resetuje, když vyměníte baterie uživatelského rozhraní.
>
> **Použití nočního režimu v kombinaci s časovačem vypnutí**
>
> Klimatizační jednotka automaticky upraví nastavení teploty (o 0,5°C nahoru v režimu chlazení a 2,0°C dolů v režimu vytápění), aby nedocházelo k narušení spánku nadměrným chlazením či vytápěním.

5.9.2 Spuštění/zastavení časovače zapnutí

1 Stiskněte tlačítko ON a spusťte provoz.

Výsledek: Na displeji LCD se zobrazí HR. ON a kontrolka časovače se rozsvítí.

> **INFORMACE**
>
> Každým stisknutím tlačítka ON se čas posune o 1 hodinu dopředu. Časovač lze nastavit od 1 do 12 hodin.

2 Stisknutím tlačítka CANCEL zastavte provoz.

Výsledek: Z displeje LCD zmizí HR. ON a kontrolka časovače zhasne.

5.9.3 Kombinace časovače zapnutí a vypnutí

1 Nastavení časovačů viz "5.9.1 Spuštění/zastavení časovače vypnutí" [▶ 24] a "5.9.2 Spuštění/zastavení časovače zapnutí" [▶ 24].

Výsledek: Na LCD displeji se zobrazí OFF a ON.

2 Příklad zobrazení na displeji LCD, pokud kombinujete 2 časovače: HR. OFFON

6 Úsporný režim a optimální režim provozu

INFORMACE

- Je-li jednotka zapnuta, spotřebovává elektřinu.
- Když se po výpadku napájení toto obnoví, bude jednotka pokračovat v dříve navoleném režimu.

UPOZORNĚNÍ

NIKDY nevystavujte malé děti, rostliny ani zvířata přímému proudění vzduchu.

POZNÁMKA

NEUMÍSŤUJTE předměty pod vnitřní nebo vnější jednotku, pokud by mohly zvlhnout. Jinak mohou kondenzace na jednotce či na potrubí chladiva, znečištění vzduchového filtru nebo zanesení odpadu způsobit odkapávání, které může znečistit nebo poškodit předmět pod jednotkou.

VÝSTRAHA

Poblíž klimatizační jednotky nikdy NEUMISŤUJTE spreje s hořlavým obsahem do blízkosti jednotky. V opačném případě může dojít k požáru.

UPOZORNĚNÍ

Systém NEPOUŽÍVEJTE v době, kdy v místnosti používáte insekticid určený k vykuřování. Chemikálie by se mohly usadit v jednotce, což by ohrozilo zdraví osob přecitlivělých na tyto chemikálie.

Pro řádnou funkci systému dodržujte následující pravidla.

- Během chlazení místnosti zamezte přímému slunečnímu svitu do místnosti vhodnými záclonami nebo žaluziemi.
- Zajistěte, aby prostor byl dobře odvětrán. NEBLOKUJTE otvory pro vstup a výstup vzduchu.
- Často větrejte. Časté používání vyžaduje, aby uživatelé věnovali zvláštní pozornost větrání.
- Dveře a okna nechávejte zavřené. Zůstanou-li dveře nebo okna otevřená, vzduch bude proudit z místnosti a účinnost chlazení a topení bude klesat.
- Místnost NECHLAĎTE ani NEVYHŘÍVEJTE příliš. Udržování teploty na přiměřené úrovni pomáhá šetřit energii.
- Poblíž vstupu nebo výstupu vzduchu z jednotky NIKDY neumisťujte žádné předměty. Mohlo by to způsobit snížený účinek topení/chlazení nebo zastavení provozu.
- Před plánovaným dlouhodobým odstavením zařízení vypněte hlavní jistič. Je-li jistič zapnutý, jednotka spotřebovává elektřinu. Jistič zapněte 6 hodin před opakovaným uvedením jednotky do provozu; zajistíte tak její hladký chod.
- Při vlhkosti vyšší než 80% nebo v případě ucpaného odtoku se jednotka může orosit.
- Nastavte teplotu vzduchu tak, abyste se cítili příjemně. Místnost nepřehřívejte a nepodchlazujte. Než teplota místnosti dosáhne nastavené teploty, chvíli to trvá. Zvažte použití možností nastavení časovače.

- Nastavte směr proudění vzduchu, abyste se vyhnuli proudění studeného vzduchu a jeho shromažďování na podlaze, nebo horkého vzduchu proti stropu. (Nahoru na strop během chlazení nebo vysoušení, nebo dolů během topení.)
- Zabraňte však přímému proudění vzduchu na osoby v místnosti.
- Provozujte systém v doporučeném rozsahu teplot (26~28°C pro chlazení, 20~24°C pro topení), abyste uspořili energii.

7 Údržba a servis

7.1 Přehled: údržba s servis

Instalační technik musí provést roční údržbu.

O plnění chladiva

Tento výrobek obsahuje fluorované skleníkové plyny. Tyto plyny NEVYPOUŠTĚJTE do ovzduší.

Typ chladiva: R32

Hodnota potenciálu globálního oteplování (GWP): 675

POZNÁMKA

Příslušná legislativa týkající se **fluorovaných skleníkových plynů** vyžaduje, aby náplň chladiva v jednotce byla uvedena formou hmotnosti i jako ekvivalent CO_2.

Vzorec pro výpočet množství CO_2 v ekvivalentních tunách: Hodnota GWP chladiva × celkový objem chladiva [kg] / 1000

Podrobnější informace si vyžádejte od podniku provádějícího instalaci.

VÝSTRAHA

Chladivo uvnitř této jednotky je mírně hořlavé, ale za normálních okolností NEUNIKÁ. Jestliže chladivo unikne do místnosti a dostane se do kontaktu s otevřeným plamenem hořáku, topením nebo vařičem, může to způsobit vznik požáru nebo nebezpečných plynů.

Vypněte všechna spalovací topidla, místnost vyvětrejte a obraťte se na prodejce, od kterého jste si koupili danou jednotku.

Jednotku NEPOUŽÍVEJTE, dokud servisní technik nepotvrdí, že byla dokončena oprava místa, kde došlo k úniku chladiva.

VÝSTRAHA

- NEPROPICHUJTE ani nespalujte součásti pracující s chladivem.
- NEPOUŽÍVEJTE žádné čisticí prostředky nebo prostředky pro urychlení procesu odmrazování kromě těch, jež jsou doporučeny výrobcem.
- Uvědomte si, že chladivo v systému je bez zápachu.

VÝSTRAHA

Zařízení musí být uloženo v dobře větrané místnosti se správnými rozměry bez nepřetržitě pracujících zdrojů zažehnutí (například otevřený plamen, pracující plynové zařízení nebo elektrické topidlo). Velikost místnosti by měla být stanovena v obecných bezpečnostních upozorněních.

POZNÁMKA

Údržba MUSÍ být prováděna autorizovaným instalačním technikem nebo servisním zástupcem.

Doporučujeme provádět údržbu alespoň jednou ročně. Platná legislativa však může vyžadovat kratší intervaly údržby.

NEBEZPEČÍ: ÚRAZ ELEKTRICKÝM PROUDEM

Při čištění klimatizačního zařízení nebo vzduchového filtru zastavte provoz a VYPNĚTE všechna napájení. Jinak by mohlo dojít k úrazu elektrickým proudem.

VÝSTRAHA

Pro zabránění úrazu elektrickým proudem nebo požáru:

- Jednotku NEOPLACHUJTE.
- NEOVLÁDEJTE jednotku mokrýma rukama.
- Na jednotku NEPOKLÁDEJTE žádné předměty obsahující vodu.

UPOZORNĚNÍ

Po delším používání zkontrolujte podložku jednotky a její instalace, zda nejsou poškozeny. V případě poškození by mohla jednotka spadnout a způsobit úraz.

UPOZORNĚNÍ

NEDOTÝKEJTE se žeber výměníku tepla. Žebra jsou ostrá a mohli byste se pořezat.

VÝSTRAHA

Při práci na vyvýšených místech ze žebříku je třeba postupovat opatrně.

Následující symboly se mohou objevit na vnitřní jednotce.

Symbol	Vysvětlení
V	Změřte napětí na svorkách kondenzátorů hlavního obvodu nebo elektrických součástí.

7.2 Čištění vnitřní jednotky a uživatelského rozhraní

VÝSTRAHA

Nesprávné čisticí prostředky nebo postupy čištění mohou způsobit poškození plastových součástí nebo únik vody. Pokud se čisticí prostředek rozstříkne na elektrické součásti, jako jsou motory, může způsobit poruchu, kouř nebo vznícení.

POZNÁMKA

- NEPOUŽÍVEJTE benzín, benzen, ředidla, leštící prášky ani kapalné insekticidy. **Možný dopad:** Ztráta barvy nebo deformace.
- NEPOUŽÍVEJTE vodu nebo vzduch o teplotě vyšší než 40°C. **Možný dopad:** Ztráta barvy nebo deformace.
- NEPOUŽÍVEJTE lešticí prostředky.
- NEPOUŽÍVEJTE abrazivní kartáč. **Možný dopad:** Došlo by k odlupování povrchové vrstvy.
- Jako koncový uživatel NESMÍTE nikdy sami čistit vnitřní části jednotky; tuto práci musí provádět kvalifikovaný servisní pracovník. Kontaktujte svého dodavatele.

NEBEZPEČÍ: ÚRAZ ELEKTRICKÝM PROUDEM

Před čištěním jednotky ji vypněte. Vypněte také jistič nebo vytáhněte napájecí kabelovou přípojku ru ze zásuvky. Jinak by mohlo dojít k úrazu elektrickým proudem.

1 Vyčistěte měkkou látkou. Pokud skvrny nelze snadno odstranit, použijte vodu nebo neutrální čistící prostředek.

7.3 Čištění předního panelu

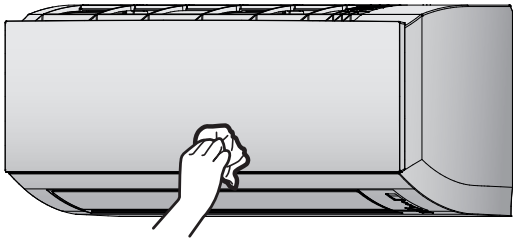

1 Čelní panel vyčistěte měkkou utěrkou. Pokud skvrny nelze snadno odstranit, použijte vodu nebo neutrální čistící prostředek.

7.4 Otevření čelního panelu

1 Podržte přední panel za úchyty na obou stranách a otevřete jej.

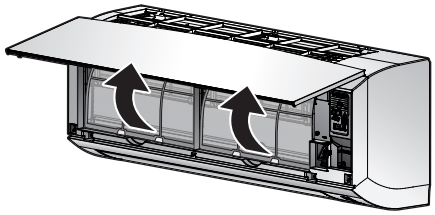

7.5 Informace o vzduchových filtrech

Provozování jednotky se znečištěnými filtry znamená, že filtr:

- vzduch NELZE zbavit zápachu,
- NEDOKÁŽE vzduch vyčistit;
- nedostatečné topení/chlazení;
- možnost vzniku zápachu.

7.6 Čištění vzduchových filtrů

1 Tlačítko uprostřed vzduchového filtru zatlačte a poté filtr vytáhněte dolů.

2 Vzduchové filtry vytáhněte ven.

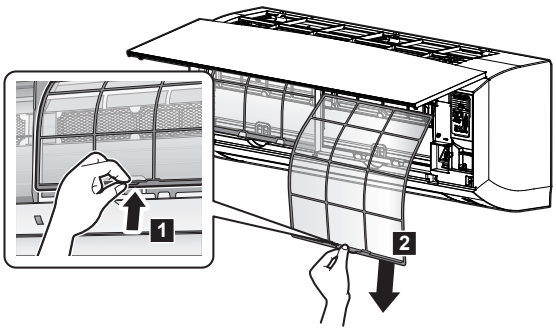

3 Vzduchové filtry vymyjte vodou nebo je vyčistěte pomocí vysavače.

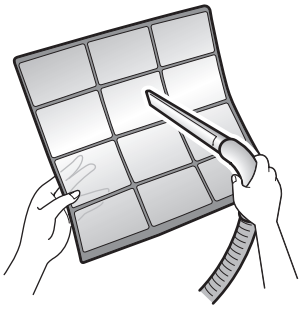

4 Namočte do vlažné vody asi na 10 až 15 minut.

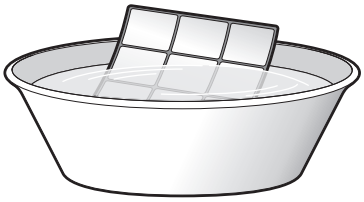

5 Nainstalujte filtry zpět do původní polohy.

INFORMACE

- Pokud prach NELZE snadno odstranit, omyjte jej v neutrálním čisticím prostředku rozpuštěném ve vlažné vodě. Vysušte vzduchové filtry ve stínu.
- Vzduchové filtry se doporučuje čistit každé dva týdny.

7.7 Uzavření předního panelu

1 Nasaďte vzduchové filtry na původní místo.

2 Čelní panel opatrně stiskněte na obou stranách a uprostřed, až zacvakne.

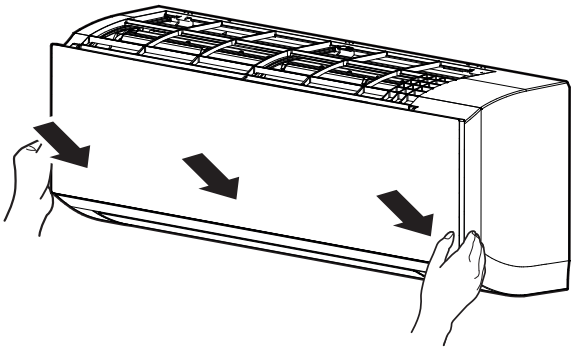

7.8 Před dlouhodobým odstavením jednotky zvažte následující:

Jednotku uveďte do provozu v režimu ventilátoru na několik hodin, aby se vysušil vnitřek vnitřní jednotky.

1. Stiskněte tlačítko MODE a vyberte provoz větrání.
2. Stiskněte tlačítko ON/OFF a spusťte provoz.
3. Po zastavení chodu vypněte jistič.
4. Vzduchové filtry vyčistěte a znovu nasaďte do původního místa.
5. Vyjměte baterie z uživatelského rozhraní.

INFORMACE

Doporučuje se svěřit pravidelnou údržbu specializovanému technikovi. Služby specializovaného technika vám poskytne místní prodejce. Náklady na údržbu nese uživatel.

Za určitých provozních podmínek může po několika sezónách dojít k zanesení vnitřní části jednotky. To se projeví v nevyhovujícím výkonu.

8 Odstraňování problémů

Jestliže se vyskytne jedna z následujících poruch, učiňte níže uvedená opatření a kontaktujte vašeho prodejce.

VÝSTRAHA

Objeví-li se jakkoliv neobvyklý jev (například zápach po spálenině apod.), jednotku zastavte a VYPNĚTE napájení.

Další provoz zařízení za takových okolností může způsobit poruchu, úraz elektrickým proudem nebo požár. Kontaktujte svého dodavatele.

Systém MUSÍ opravit kvalifikovaný servisní technik.

Porucha	Opatření
Bezpečnostní zařízení (například pojistka, jistič, zemnící jistič apod.) často reagují nebo vypínač ON/OFF (ZAP/VYP) NEPRACUJE správně.	Vypněte hlavní vypínač.
Z jednotky prosakuje voda.	Zastavte provoz jednotky.
Spínač provozu NEPRACUJE správně.	Vypněte napájecí zdroj.
Provozní kontrolka bliká a pomocí uživatelského ovladače můžete zkontrolovat chybový kód. Řešení chybových kódů viz "8.2 Řešení problémů na základě chybových kódů" [▸ 35].	Informujte instalačního technika a oznamte mu kód chyby.

Jestliže systém NEPRACUJE správně v jiných než uvedených případech a není zřejmá žádná z výše popsaných poruch, zkontrolujte systém takto:

Porucha	Opatření
Systém vůbec NEPRACUJE.	▪ Zkontrolujte, zda se nevyskytuje porucha napájení. Počkejte, až se obnoví napájení. Jestliže za provozu dojde k přerušení dodávky energie, systém se po obnově napájení znovu spustí automaticky. ▪ Zkontrolujte, zda nevyhořela pojistka, nebo zda obvod nerozpojil jistič. Pokud ano, vyměňte pojistku nebo zapněte jistič. ▪ Zkontrolujte baterie uživatelského rozhraní.
Systém se náhle zastaví.	▪ Zkontrolujte, zda nějaká překážka NEZAKRÝVÁ nasávání nebo vyfukování vzduchu vnitřní nebo venkovní jednotky. Odstraňte překážky a zajistěte volný průtok vzduchu. ▪ Klimatizační jednotka se může zastavit po náhlém zakolísání napětí, aby byl systém chráněn. Jednotka znovu automaticky zahájí provoz zhruba po 3 minutách.

Porucha	Opatření
Systém pracuje, ale chlazení nebo ohřev jsou nedostatečné.	▪ Zkontrolujte nastavení proudění vzduchu. Viz také "5.4 Rychlost proudění vzduchu" [▸ 19]. ▪ Zkontrolujte nastavení teploty. Viz také "5.3.1 Spuštění a zastavení provozu a nastavení teploty" [▸ 19]. ▪ Zkontrolujte, zda je nastaven správný směr proudění vzduchu. Viz také "5.5 Směr proudění vzduchu" [▸ 20]. ▪ Zkontrolujte, zda nějaká překážka NEZAKRÝVÁ nasávání nebo vyfukování vzduchu vnitřní nebo venkovní jednotky. Odstraňte překážky a zajistěte volný průtok vzduchu.
Systém pracuje, ale chlazení nebo ohřev jsou nedostatečné (z jednotky NEPROUDÍ vzduch).	▪ Klimatizační jednotka se může před režimem topení předběžně zahřívat. Počkejte přibližně 1 až 4 minuty. ▪ Jednotka může být v režimu odmrazování.
Systém pracuje, ale chlazení nebo ohřev jsou nedostatečné (z jednotky proudí vzduch).	▪ Zkontrolujte, zda nejsou ucpané vzduchové filtry. Vzduchové filtry vyčistěte. Viz "7 Údržba a servis" [▸ 27]. ▪ Zkontrolujte, zda nejsou otevřené dveře nebo okna. Zavřete dveře nebo okna, zabraňte výměně vzduchu v místnosti s okolím. ▪ Přesvědčte se, zda jednotka pracuje v ekonomickém režimu. Viz také "5.8 Ekonomický provozní režim" [▸ 23]. ▪ Zkontrolujte, zda je přímo pod vnitřní jednotkou nebo vedle ní nějaký nábytek. Přesuňte nábytek.
Během provozu pracuje zařízení nesprávně.	Následkem působení blesku nebo rádiových vln může dojít k poruše funkce klimatizačního zařízení. Přepněte jistič mezi stavy OFF a ON.
Jednotka přijímá signály z uživatelského rozhraní.	▪ Zkontrolujte baterie uživatelského rozhraní. ▪ Zkontrolujte, zda přijímač NEBYL vystaven přímému slunečnímu záření. ▪ Zkontrolujte, zda se v místnosti nacházejí elektronické startéry zářivek. Kontaktujte svého dodavatele.
Displej uživatelského rozhraní nic nezobrazuje.	Vyměňte baterie uživatelského rozhraní.
Na displeji uživatelského rozhraní se zobrazuje chybový kód.	Obraťte se na svého prodejce. Viz také "8.2 Řešení problémů na základě chybových kódů" [▸ 35], kde je uveden podrobný seznam chybových kódů.
Zapínají se jiná elektrická zařízení.	Pokud signály uživatelského rozhraní ovládají další elektrické spotřebiče, přesuňte tyto spotřebiče nebo kontaktujte svého prodejce.

Jestliže ani po kontrole všech výše uvedených bodů nelze odstranit problém vlastními silami, obraťte se na instalačního technika a popište mu příznaky, uveďte název modelu jednotky (pokud možno s výrobním číslem) a datum instalace (pravděpodobně uvedeno na záručním listu).

8.1 Příznaky, které NEJSOU známkou poruchy systému

Následující příznaky NEJSOU poruchami systému:

8.1.1 Příznak: Ozývá se zvuk tekoucí vody

- Jde o zvuk chladiva, které proudí v klimatizačním zařízení.
- Tento zvuk může být generován v případě, že voda proudí z jednotky během chlazení nebo vysoušení.

8.1.2 Příznak: Ozývá se zvuk vyfukování

Tento zvuk vzniká, když se změní směr proudění chladiva (například při přepnutí mezi režimem chlazení a topení).

8.1.3 Příznak: Ozývá se zvuk cvakání

Tento zvuk je generován při mírném roztahování nebo smršťování jednotky vlivem teplotních změn.

8.1.4 Příznak: Ozývá se zvuk pískání

Tento zvuk je generován průtokem chladiva během odmrazování.

8.1.5 Příznak: Ozývá se zvuk cvakání během provozu nebo v klidovém režimu

Tento zvuk je generován, když pracují řídicí jednotky chladiva nebo elektrické součásti.

8.1.6 Příznak: Ozývá se zvuk klapání

Tento zvuk se ozývá v případě, že externí zařízení nasává vzduch z místnosti (například odsávací ventilátor nebo odsávací kryt) a to při zavřených dveřích místnosti. Otevřete okno či dveře, nebo ventilátor zastavte.

8.1.7 Příznak: Z jednotky vychází bílá mlha (vnitřní jednotka)

- Během chlazení je vysoká vlhkost vzduchu (na prašných místech nebo místech s obsahem oleje). V případě vysokého znečištění vnitřku vnitřní jednotky je rozložení teploty v místnosti nerovnoměrné. Vnitřek vnitřní jednotky je třeba vyčistit. Informace o čištění jednotky si vyžádejte od svého prodejce. Tuto činnost smí provádět výhradně kvalifikovaný servisní technik.
- Klimatizační jednotka se přepnula do režimu topení po operaci odmrazování. Vlhkost vzniklá odmrazováním jednotky se odpařuje a uniká.

8.1.8 Příznak: Jednotka může vydávat pachy

Jednotka může pohlcovat pachy z místnosti, nábytku, cigaret atd. a poté je opět vydávat.

8.1.9 Příznak: Venkovní ventilátor se otáčí, i když je klimatizační jednotka mimo provoz

- **Po zastavení provozu.** Ventilátor venkovní jednotky se otáčí i nadále zhruba 30 sekund; účelem je ochrana systému.
- **Když klimatizační jednotka není v provozu.** Je-li venkovní teplota příliš vysoká, ventilátor venkovní jednotky se začne otáčet; účelem je ochrana systému.

8.2 Řešení problémů na základě chybových kódů

Diagnostika problémů pomocí uživatelského ovladače

Pokud jednotka vykazuje problém, můžete chybu identifikovat ověřením chybového kódu pomocí uživatelského ovladače. Před resetováním chybového kódu je důležité porozumět problému a podniknout příslušná opatření. To by měl provádět pouze licencovaný instalační technik nebo místní prodejce.

INFORMACE

Do servisního návodu se podívejte na:

- Celý seznam chybových kódů
- Podrobnějšího průvodce řešením každé chyby

Ověření chybového kódu na uživatelském ovladači:

1. Nasměřujte uživatelský ovladač k vnitřní jednotce a stiskněte tlačítko CANCEL asi na 5 sekund.

   Výsledek: Rozbliká se 00 v části teploty na displeji nastavení.

2. Namiřte uživatelský ovladač na jednotku a opakovaně stiskněte tlačítko CANCEL, dokud neuslyšíte nepřetržité pípnutí.

   Výsledek: Nyní je na displeji zobrazen kód.

INFORMACE

- Krátký zvukový signál a 2 po sobě jdoucí zvukové signály oznamují neodpovídající si kódy.
- Zobrazení chybového kódu zrušíte podržením tlačítka CANCEL na 5 sekund. Zobrazení kódu zmizí také v případě, pokud toto tlačítko NESTISKNETE po dobu 1 minuty.

Systém

Chybový kód	Popis
00	Normální
U0	Nedostatek chladiva
U2	Detekováno přepětí
U4	Chyba přenosu signálu (mezi vnitřní a venkovní jednotkou)
U8	Porucha kombinace vnitřní/venkovní jednotky

Vnitřní jednotka

Chybový kód	Popis
A1	Neobvyklý stav obvodové desky vnitřní jednotky
A5	Ochrana před zamrznutím nebo řízení vysokého tlaku
A6	Neobvyklý stav stejnosměrného motoru ventilátoru
C4	Neobvyklý stav termistoru výměníku tepla vnitřní jednotky
C9	Neobvyklý stav termistoru pokojové teploty

Venkovní jednotka

Chybový kód	Popis
E8	Neobvyklý stav čtyřcestného ventilu
E1	Neobvyklý stav desky tištěných spojů venkovní jednotky
E5	Aktivace funkce ochrany před přetížením kompresoru
E6	Zablokování kompresoru
E7	Zablokování stejnosměrného motoru ventilátoru
E8	Nadproud vstupního napájení
F3	Řízení teploty ve výtlačném potrubí
F6	Řízení vysokého tlaku (v režimu chlazení)
H0	Neobvyklý stav snímače systému kompresoru
H6	Neobvyklý stav snímače polohy
H8	Neobvyklý stav snímače stejnosměrného napětí / proudu
H9	Neobvyklý stav termistoru venkovní teploty
J3	Neobvyklý stav termistoru výtlačného potrubí
J6	Neobvyklý stav termistoru výměníku tepla venkovní jednotky
L3	Chyba přehřátí elektrických součástí
L4	Zvýšení teploty na žebrech radiátoru
L5	Okamžitý nadproud invertoru (DC)
P4	Neobvyklý stav termistoru žeber radiátoru
F8	Chyba vnitřní teploty kompresoru

9 Likvidace

POZNÁMKA

Systém se nikdy NEPOKOUŠEJTE demontovat sami: demontáž systému, likvidace chladiva, oleje a ostatních částí zařízení MUSÍ být provedena v souladu s příslušnými předpisy. Jednotky MUSÍ být likvidovány ve specializovaném zařízení, aby jejich součásti mohly být opakovaně použity, recyklovány nebo regenerovány.

10 Slovník pojmů

Prodejce
Obchodní distributor výrobku.

Autorizovaný instalační technik
Odborně způsobilá osoba, která je kvalifikovaná k instalaci výrobku.

Uživatel
Osoba, která vlastní výrobek, nebo jej používá.

Platná legislativa
Veškeré mezinárodní, evropské, státní a místní nařízení, zákony, vyhlášky nebo předpisy, které jsou relevantní a platné pro určitý výrobek nebo oblast.

Servisní firma
Kvalifikovaná firma, která může provádět nebo koordinovat požadovaný servis jednotky.

Instalační návod
Návod pro určitý výrobek nebo aplikaci vysvětlující, jak jej instalovat, konfigurovat a udržovat v dobrém stavu.

Návod k obsluze
Návod pro určitý výrobek nebo aplikaci vysvětlující, jak jej používat.

Příslušenství
Štítky, návody, informační listy a vybavení, které je dodáváno s výrobkem a které musí být instalováno dle pokynů v doprovodné dokumentaci.

Volitelné vybavení
Vybavení vyrobené nebo schválené společností Daikin, které je možné kombinovat s výrobkem dle pokynů v doprovodné dokumentaci.

Místní dodávka
Vybavení, které NENÍ vyrobené společností Daikin, které je možné kombinovat s výrobkem dle pokynů v doprovodné dokumentaci.

EAC

Copyright 2021 Daikin

DAIKIN EUROPE N.V.

Zandvoordestraat 300, B-8400 Oostende, Belgium

4P513685-7D 2021.07