Průvodce aplikací

Daikin Home Controls

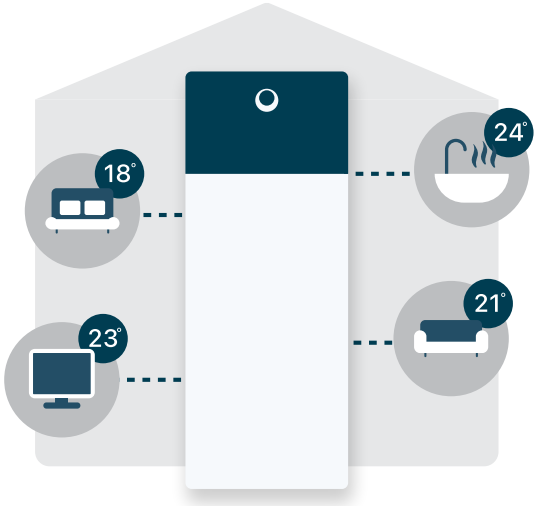

EKRACPUR1PA
EKRACPUR1PU
EKRCTRDI2BA
EKRCTRDI3BA
EKRMIBEV1V3
EKRRVATR2BA
EKRRVATU1BA
EKRSENDI1BA
EKRSIBDI1V3
EKRUFHT61V3
EKRK

Obsah

1 Daikin Home Controls 3
1.1 O aplikaci Daikin Home Controls (DHC) 3
1.1.1 Ovládání jednotlivých místností 3
1.1.2 Plány 3
1.1.3 Připojení ke cloudu 4
1.2 O bezdrátové komunikaci DHC 4
1.3 O příslušenství DHC 5
1.4 O podporovaných zařízeních 8

2 Aplikace 12
2.1 Jedna zóna 13
2.1.1 Pouze jednozónové vytápění 13
2.1.2 Jednozónové vytápění/chlazení 14
2.1.3 Jednozónová na dvouzónovou 15
2.1.4 Speciální použití: jednozónové reverzibilní s odvlhčovačem 16
2.2 Dvě zóny 17
2.2.1 Pouze dvouzónové topení 17
2.2.2 Dvouzónové topení/chlazení 18
2.2.3 Dvouzónové vytápění pouze s pokojovým termostatem (Human Comfort Interface) 18
2.2.4 Dvouzónové reverzibilní s pokojovým termostatem (Human Comfort Interface) 19

3 Připojení k jednotce Daikin Altherma 20

4 Kompatibilita 21

5 Nastavení uživatelského rozhraní 22
5.1 Nastavení pro jednu zónu 22
5.2 Nastavení pro dvě zóny 23
5.3 Nastavení pro speciální použití: jednozónové reverzibilní s odvlhčovačem 24

6 Aktualizace firmwaru 25

7 Odstraňování problémů 26
7.1 Resetování továrních nastavení 26
7.1.1 Pokyny pro resetování a odstranění celé instalace 26
7.1.2 Pokyny pro resetování DHC Access Point 26
7.1.3 Pokyny pro resetování radiátorového termostatu DHC 27
7.1.4 Pokyny pro resetování radiátorového termostatu DHC (UK) 27
7.1.5 Pokyny pro resetování pokojového snímače DHC 27
7.1.6 Pokyny pro resetování pokojového termostatu DHC — 1 27
7.1.7 Pokyny pro resetování radiátorového termostatu DHC— 2 27
7.1.8 Pokyny pro resetování základního IO Box DHC 28
7.1.9 Pokyny pro resetování regulátoru podlahového vytápění DHC — 6 zón 28
7.1.10 Pokyny pro resetování DHC Multi IO Box 28
7.2 Nedostupná zařízení 28

8 Schéma zapojení 29
8.1 Základní IO Box DHC 29
8.2 DHC Multi IO Box 30

9 Příloha 33
9.1 Pokyny pro instalaci ovladače podlahového topení DHC 33
9.1.1 Základní požadavky 33
9.1.2 O více zónách 33
9.1.3 O použití ovladače podlahového topení DHC 33
9.1.4 Technická specifikace 34
9.2 O nesouvisejících řešeních 34
9.2.1 Jednoteplotní jednotka pouze pro vodní zónové vytápění s podlahovým vytápěním 35
9.2.2 Dvouzónová jednotka se dvěma nezávislými vodními zónami 37
9.3 Konfigurace 40
9.3.1 Pokojový termostat DHC — 1 40
9.3.2 Pokojový termostat DHC — 2 43
9.3.3 Ovladač podlahového topení DHC 49
9.4 Ruční provoz 49
9.4.1 Pokojový termostat DHC — 1 49
9.4.2 Pokojový termostat DHC — 2 49
9.4.3 Ovladač podlahového topení DHC 50

1 Daikin Home Controls

1.1 O aplikaci Daikin Home Controls (DHC)

Daikin Home Controls je výběr příslušenství, které rozšiřuje možnosti vaší jednotky Daikin Altherma tak, aby nabízela řízení vytápění (a chlazení, pokud to vaše jednotka Daikin Altherma podporuje) na základě požadavku a po jednotlivých místnostech v celém domě, což umožňuje zvýšený komfort bydlení.

Pokojovou teplotu lze sledovat pomocí jednoho z pokojových termostatů DHC, radiátorových termostatů DHC nebo pokojového snímače DHC.

Regulaci vytápění nebo chlazení lze ovládat pomocí regulátoru podlahového vytápění DHC nebo radiátorových termostatu DHC.

Systém spolupracuje s vaší jednotkou Daikin Altherma prostřednictvím DHC Multi IO Box (pro reverzibilní jednotky) nebo základního IO Box DHC (pouze pro vytápěcí jednotky).

Příslušenství DHC může mezi sebou komunikovat prostřednictvím bezdrátového protokolu. DHC Access Point poskytuje přístup ke cloudu ONECTA a poskytuje intuitivní konfiguraci systému prostřednictvím aplikace ONECTA, která také nabízí plány vytápění/chlazení pro každou místnost.

Vaše topení je řízeno automaticky a usnadňuje každodenní život. Stále však můžete pružně reagovat na změněné podmínky a upravit si požadovanou teplotu podle svých potřeb.

1.1.1 Ovládání jednotlivých místností

Aby bylo možné nastavit ovládání pro místnost, je nutné:

- Místnost MUSÍ mít řízený zářič DHC:
  - Radiátorový termostat DHC na radiátoru,
  - Ovladač podlahového topení DHC v kombinaci s podlahovým topením, radiátory, pasivními konvektory nebo aktivními konvektor; nebo
  - Zásuvný přepínač a měřič Homematic IP, který integruje elektrické topné zařízení.
- Místnost MUSÍ mít příslušenství DHC, které dokáže měřit teplotu:
  - pokojový termostat DHC,
  - pokojový snímač DHC nebo
  - radiátorový termostat DHC.

Upozorňujeme, že pokojový termostat DHC NENÍ povinný v případě radiátorů s radiátorovým termostatem DHC. Přidání pokojového termostatu DHC však zlepší váš komfort, protože si můžete vybrat místo, kde se teplota měří. Prostřednictvím aplikace ONECTA budou do místnosti přidána obě příslušenství a radiátorový termostat DHC bude sledovat měření teploty pokojovým termostatem DHC.

1.1.2 Plány

V aplikaci ONECTA můžete vytvořit a spravovat dům (max. 5) s maximálně 25 pokoji a až 80 doplňky DHC. Pro každou místnost lze nastavit celkem 6 plánů:

- 3 pro vytápění (aktivováno, když je jednotka Daikin Altherma v režimu vytápění)
- 3 pro chlazení (aktivováno, když je jednotka Daikin Altherma v režimu chlazení)

Každý plán umožňuje maximálně 6 časových úseků za den. Časový úsek lze nastavit výběrem času spuštění, času ukončení a nastavené hodnoty.

Systém ONECTA se naučí, kdy aktivovat vytápění/chlazení, aby bylo dosaženo nastavené hodnoty v požadovaný čas.

1.1.3 Připojení ke cloudu

Připojení ke cloudu funguje jako most mezi DHC Access Point a dalším příslušenstvím DHC. Umožňuje aplikaci ONECTA konfigurovat a spravovat různá příslušenství a zařízení DHC ve vašem systému ONECTA.

V případě přerušení připojení ke cloudu ONECTA aplikace ONECTA NEBUDE moci spravovat vaše příslušenství a zařízení DHC, ale přímé bezdrátové propojení mezi příslušenstvím DHC zaručuje správný provoz vytápění nebo chlazení.

1.2 O bezdrátové komunikaci DHC

Technologie DHC je založena na rádiovém pásmu 868 MHz. Nedochází k žádnému rušení ze strany WLAN, Bluetooth, streamování videa nebo jiných uživatelů 2,4 GHz a 5 GHz.

Minimální vzdálenost

Aby se zabránilo rádiovému rušení mezi různými příslušenstvími DHC, doporučuje se udržovat minimální vzdálenost 50 cm mezi routery WLAN a příslušenstvím DHC a také mezi samotným příslušenstvím DHC.

Bezdrátový dosah

V závislosti na typu zařízení lze dosáhnout bezdrátového dosahu 150 až 400 metrů pod širým nebem. Síla signálu se bude lišit v závislosti na počtu překážek mezi zařízeními. VŽDY se vyhněte umístění bezdrátových zařízení do kovových krytů nebo do blízkosti jiných bezdrátových zařízení.

Použijte RF analyzátor k detekci problémů s dosahem.

Nedostupná zařízení

Zařízení se mohou stát nedostupnými z různých důvodů:

- Nízká síla signálu (pro vyřešení tohoto problému můžete přidat HmIP-PSM, viz "7.2 Nedostupná zařízení" [▸ 28]),
- Slabá baterie, popř.
- Bylo dosaženo limitu pracovního cyklu (viz Pracovní cyklus).

Pokud je to možné, aplikace ONECTA vydá oznámení, které vysvětluje, proč je zařízení nedostupné.

INFORMACE

Při přidávání zařízení do aplikace ONECTA doporučujeme ponechat zařízení v blízkosti DHC Access Point.

RF analyzátor

Chcete-li zkontrolovat rádiové prostředí vašeho příslušenství DHC, můžete použít rádiový analyzátor EQ3-RFA. Na základě analýzy vysílacího a přijímacího výkonu použitého příslušenství DHC se můžete lépe rozhodnout, kam jednotlivé doplňky umístit pro dosažení optimálních výsledků.

V případě problémů kontaktujte servisní středisko Daikin.

Pracovní cyklus

Bezdrátové příslušenství DHC funguje v následujících frekvenčních pásmech:

- 868,000 až 868,600 MHz
- 869,400 až 869,650 MHz

Aby byl zajištěn provoz všech zařízení pracujících v tomto rozsahu, je zákonem požadováno omezení doby přenosu zařízení. Omezení doby přenosu minimalizuje riziko rušení.

"Pracovní cyklus" je maximální doba přenosu. Je to poměr času, který zařízení aktivně vysílá, ve srovnání s dobou měření (1 hodina) a je vyjádřen v procentech 1 hodiny.

Pokud je dosaženo celkového povoleného času přenosu, příslušenství DHC přestane vysílat, dokud nebude dosaženo časového limitu.

Například, když má zařízení limit pracovního cyklu 1%, je povoleno vysílat POUZE 36 sekund za 1 hodinu. Poté přestane vysílat, dokud nebude dosaženo limitu 1 hodiny.

Příslušenství DHC plně vyhovuje tomuto omezení a využívá 2 frekvenční pásma s pracovním cyklem 1% a 10%.

Při běžném provozu příslušenství DHC není obvykle tohoto limitu dosaženo. Je však možné, že limitu bude dosaženo během spouštění nebo při nové instalaci systému. V tomto případě se LED dioda příslušenství rozsvítí červeně. Může přestat reagovat po krátkou dobu (max. 1 hodinu), dokud nevyprší časové omezení pro přenos. Po uplynutí této doby bude opět fungovat normálně.

1.3 O příslušenství DHC

Ekosystém DHC obsahuje 10 položek příslušenství. Níže uvedená tabulka poskytuje úplný přehled tohoto příslušenství.

Reference Daikin	Kompletní popis modelu
EKRACPUR1PA	DHC Access Point
EKRACPUR1PU	DHC Access Point (UK)
EKRCTRDI2BA	Pokojový termostat DHC — 1
EKRCTRDI3BA	Pokojový termostat DHC — 2
EKRMIBEV1V3	DHC Multi IO Box
EKRRVATR2BA	Radiátorový termostat DHC
EKRRVATU1BA	Radiátorový termostat DHC (UK)
EKRSENDI1BA	Pokojový snímač DHC
EKRSIBDI1V3	Základní IO Box DHC
EKRUFHT61V3	Ovladač podlahového topení DHC — 6 zón

DHC Access Point a DHC Access Point (UK)

DHC Access Point propojuje aplikaci ONECTA ve vašem smartphonu přes cloud ONECTA se všemi položkami příslušenství DHC. Přenáší konfiguraci a provozní příkazy z aplikace ONECTA do příslušenství DHC.

Pokojový termostat DHC — 1 a pokojový termostat DHC — 2

Pokojový termostat DHC měří teplotu a relativní vlhkost v místnosti. Umožňuje také časově řízenou regulaci vašich běžných radiátorů pomocí radiátorových termostatů DHC nebo vašeho podlahového topení v kombinaci s regulátory podlahového topení DHC a přizpůsobuje časové úseky topení vašim individuálním potřebám.

1–1 Pokojový termostat DHC — 1

1–2 Pokojový termostat DHC — 2

DHC Multi IO Box

DHC Multi IO Box propojuje vaši jednotku Daikin Altherma s ekosystémem DHC. Toto příslušenství umožňuje snadno regulovat pokojovou teplotu na základě potřeby pro topení i chlazení podle vašich osobních potřeb za předpokladu, že to vaše jednotka Daikin Altherma podporuje.

Radiátorový termostat DHC

Radiátorový termostat DHC umožňuje časově řízenou regulaci pokojové teploty pomocí topného plánu s jednotlivými časovými úseky vytápění. Pro přesnou regulaci pokojové teploty může pokojový termostat DHC měřit aktuální teplotu v místnosti a přenášet data do radiátorového termostatu DHC.

Radiátorový termostat DHC je kompatibilní s přípojkami M30×15, adaptéry jsou součástí krabice. Pro podporu připojení M28 je zapotřebí další adaptér eQ-3 (číslo dílu 76030A1B), který se prodává samostatně.

Radiátorový termostat DHC (UK)

Radiátorový termostat DHC umožňuje časově řízenou regulaci pokojové teploty pomocí topného plánu s jednotlivými časovými úseky vytápění. Můžete vytvořit 3 různé plány s až 6 časovými úseky za den.

Pokojový snímač DHC

Pokojový snímač DHC měří teplotu a vlhkost v místnosti a přenáší tyto hodnoty v intervalech do DHC Access Point a také do aplikace ONECTA, což umožňuje regulovat klima v místnosti podle vašich potřeb.

Základní IO Box DHC

Základní IO Box DHC propojuje vaši jednotku Daikin Altherma s ekosystémem DHC. Příslušenství umožňuje komfortní a poptávkovou regulaci pokojové teploty pro vytápění dle vašich osobních potřeb.

Ovladač podlahového topení DHC — 6 zón

Ovladač podlahového topení DHC umožňuje pohodlné ovládání systému podlahového topení v jednotlivých místnostech podle vašich osobních potřeb prostřednictvím aplikace ONECTA v kombinaci s DHC Access Point.

Další informace a pokyny k instalaci viz "9.1 Pokyny pro instalaci ovladače podlahového topení DHC" [▸ 33].

1.4 O podporovaných zařízeních

Existuje řada zařízení od Homematic IP, která lze integrovat do ekosystému DHC. Následující tabulka uvádí přehled těchto zařízení.

Reference	Kompletní popis modelu
HmIP-PSM	Zásuvný přepínač a měřič

Reference	Kompletní popis modelu
HmIP-PSM-PE	Zásuvný přepínač a měřič (Kolík-Uzemnění)
HmIP-PSM-UK	Zásuvný přepínač a měřič (VB)
HmIP-PSM-IT	Zásuvný přepínač a měřič (IT)
HmIP-PSM-CH	Zásuvný přepínač a měřič (CH)
HmIP-SWDO	Okenní a dveřní kontakt — optický
HmIP-SWDO-I	Okenní a dveřní kontakt — neviditelná instalace
HmIP-SWDO-PL	Okenní a dveřní kontakt — optický, plus
HmIP-SWDM	Okenní a dveřní kontakt s magnetem

Zásuvný přepínač a měřič

Zásuvný přepínač a měřič Homematic IP lze použít pro různé účely. Aplikace ONECTA podporuje následující funkce:

- Ovládání zářiče: integrujte elektrické topné zařízení, které v kombinaci s pokojovým termostatem může být řízeno a plánováno vaším systémem ONECTA.
- Ovládání vypínače: aktivujte zařízení pomocí vypínače v aplikaci ONECTA.
- Měření výkonu: přesně měřte spotřebu energie.
- Prodlužovač RF dosahu: odstraňujte problémy s nedostupnými zařízeními.

1–3 Zásuvný přepínač a měřič

1–4 Zásuvný přepínač a měřič (Kolík-Uzemnění)

1–5 Zásuvný přepínač a měřič (VB)

1–6 Zásuvný přepínač a měřič (IT)

1–7 Zásuvný přepínač a měřič (CH)

Okenní a dveřní kontakt

Okenní a dveřní kontakt umožňuje systému reagovat na otevřené dveře nebo okno úpravou požadované pokojové teploty.

1–8 Okenní a dveřní kontakt — optický

1–9 Okenní a dveřní kontakt — neviditelná instalace

1–10 Okenní a dveřní kontakt — optický, plus

1–11 Okenní a dveřní kontakt s magnetem

2 Aplikace

Doporučený způsob použití příslušenství DHC je v kombinaci s DHC Access Point, který poskytuje přístup k internetu. Příslušenství DHC bude připojeno k DHC Access Point, což znamená, že je lze plně spravovat prostřednictvím aplikace ONECTA. Další informace o tom, jak nastavit a používat jednotlivá příslušenství DHC, naleznete v jejich příslušných příručkách.

Připojování příslušenství DHC

INFORMACE

VŽDY dodržujte minimální vzdálenost 50 cm mezi příslušenstvím.

Kdykoli můžete připojit příslušenství DHC k vašemu DHC Access Point:

1. Spusťte aplikaci ONECTA.
2. Klikněte na symbol plus (+).
3. Vyberte položku **Přidat Daikin Home Controls**.
4. Vyberte možnost **Přidat příslušenství DHC**.
5. Aplikace ONECTA vás požádá o zapnutí příslušenství nebo o stisknutí systémového tlačítka DHC. DHC Access Point detekuje příslušenství.
6. Aplikace ONECTA rozpozná příslušenství a požádá vás o potvrzení typu.
7. Aplikace ONECTA vás požádá o zadání posledních 4 číslic jedinečného ID vašeho příslušenství nebo o naskenování QR kódu dodávaného s příslušenstvím.
8. V závislosti na typu příslušenství vás aplikace ONECTA provede konfigurací příslušenství a ekosystému DHC, který nastavujete.

Přepínání topení/chlazení

Pokud je vaše jednotka Daikin Altherma reverzibilní, je možné změnit provozní režim POUZE na jednotce nebo v aplikaci ONECTA. NENÍ možné přepnout provozní režim přímo na příslušenství DHC.

Režim dovolená

Režim dovolená lze aktivovat v aplikaci ONECTA a odchýlit se od běžných plánů, aniž byste je museli měnit. Když je aktivní režim dovolená, prostorové vytápění/chlazení bude vypnuto a váš systém bude uveden do pohotovostního režimu.

Spojení mezi Daikin Altherma a příslušenstvím DHC

Příslušenství DHC VŽDY funguje s Ext. RT kontakty.

Zóny	Topení/chlazení	Připojte k vaší jednotce Daikin Altherma přes…
Jedna zóna	Pouze topení	Základní IO Box DHC
	Topení/chlazení	DHC Multi IO Box[(a)]

Zóny	Topení/chlazení	Připojte k vaší jednotce Daikin Altherma přes...
Dvě zóny	Pouze topení	Základní IO Box DHC
	Topení/chlazení	DHC Multi IO Box[(a)] ▪ Hlavní zóna může zajistit chlazení pomocí podlahového topení nebo konvektorů. ▪ Doplňková zóna může mít POUZE termostatické radiátorové ventily. NEPODPORUJÍ chlazení.

[(a)] Pro připojení Daikin Altherma a DHC Multi IO Box je vyžadováno přídavné relé [normálně otevřené; cívka: 220~240 V AC; nekorodující kontakty (nejlépe pozlacené); minimální počet operací: 100000]. Je to proto, že jednotka Daikin Altherma poskytuje stavový signál 230 V H/C a vstup DHC Multi IO Box přijímá POUZE nízké napětí.

2.1 Jedna zóna

2.1.1 Pouze jednozónové vytápění

POZNÁMKA

Nejdříve je NEZBYTNÉ upravit nastavení MMI. Viz "5 Nastavení uživatelského rozhraní" [▸ 22].

Radiátor

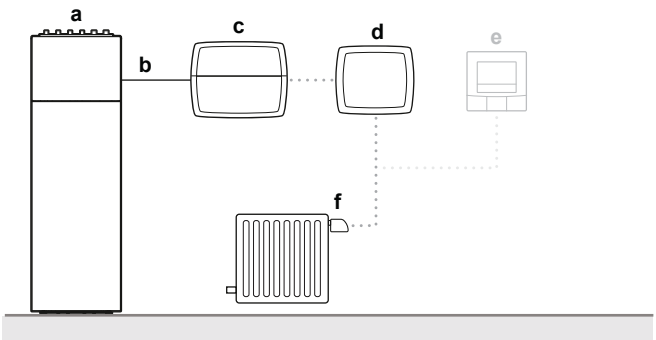

a Daikin Altherma
b Požadavek radiátoru
c Základní IO Box DHC
d DHC Access Point
e (Volitelné) Pokojový termostat DHC — 1 nebo 2
f Radiátorový termostat DHC

Podlahové topení

Pro tuto aplikaci MUSÍ existovat jeden pokojový termostat DHC – 1 nebo 2 v místnosti, kterou chcete ovládat.

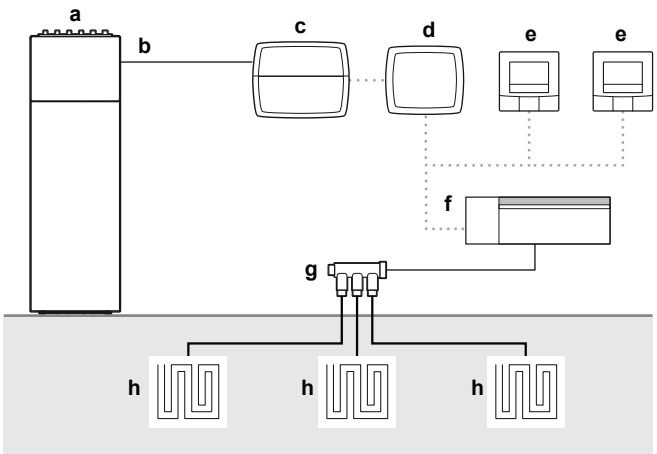

a Daikin Altherma
b Požadavek radiátoru
c Základní IO Box DHC
d DHC Access Point
e Pokojový termostat DHC — 1 nebo 2
f Ovladač podlahového topení DHC
g Kolektor
h Podlahové topení

2.1.2 Jednozónové vytápění/chlazení

POZNÁMKA

Nejdříve je NEZBYTNÉ upravit nastavení MMI. Viz "5 Nastavení uživatelského rozhraní" [▸ 22].

Pro tuto aplikaci MUSÍ existovat jeden pokojový termostat DHC – 1 nebo 2 v místnosti, kterou chcete ovládat.

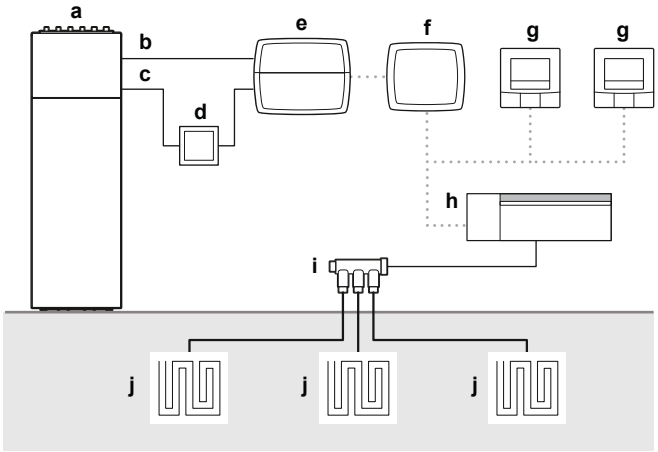

a Daikin Altherma
b Požadavek na podlahové topení
c Topení/chlazení
d Relé
e DHC Multi IO Box
f DHC Access Point
g Pokojový termostat DHC — 1 nebo 2
h Ovladač podlahového topení DHC
i Kolektor
j Podlahové topení

2.1.3 Jednozónová na dvouzónovou

POZNÁMKA

Nejdříve je NEZBYTNÉ upravit nastavení MMI. Viz "5 Nastavení uživatelského rozhraní" [▸ 22].

Je možné vytvořit dvouzónovou aplikaci s jednozónovou jednotkou. To lze provést pomocí přídavného uzavíracího ventilu, jak je znázorněno na obrázku.

V tomto uspořádání jsou radiátory v přízemí monitorovány pokojovým termostatem (HCI), radiátory v prvním patře jsou monitorovány příslušenstvím DHC (radiátorový termostat DHC a pokojový termostat DHC).

Uzavírací ventil je řízen řídicím signálem z Daikin Altherma, který reaguje na signál požadavku na teplo generovaný HCI. V závislosti na konfiguraci to může být normálně uzavřený nebo normálně otevřený ventil.

Pokud HCI aktivuje požadavek na teplo, otevře se uzavírací ventil a obě smyčky budou zásobovány teplou vodou z jednotky.

Pokud HCI neaktivuje požadavek na teplo, zůstane uzavírací ventil uzavřen. V tomto případě je potřeba tepla určena příslušenstvím DHC a teplou vodu přijímá pouze vodní okruh v prvním patře.

Informace o tom, který signál z X2M lze použít k ovládání uzavíracího ventilu ve dvouzónové kombinaci, naleznete v referenční příručce k instalaci vašeho zařízení Daikin Altherma.

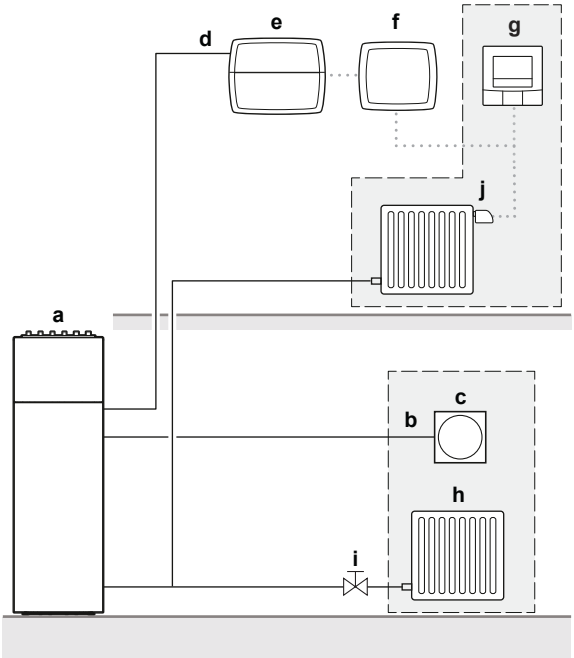

- **a** Daikin Altherma
- **b** P1/P2
- **c** Lidské komfortní rozhraní (BRC1HHDA)
- **d** Požadavek externího pokojového termostatu
- **e** Základní IO Box DHC
- **f** DHC Access Point
- **g** Pokojový termostat DHC
- **h** Radiátor
- **i** Uzavírací ventil
- **j** Radiátorový termostat DHC

2.1.4 Speciální použití: jednozónové reverzibilní s odvlhčovačem

INFORMACE

Tento speciální způsob použití je k dispozici POUZE v Itálii.

POZNÁMKA

- Vaše jednotka Daikin Altherma MUSÍ být připojena k internetu prostřednictvím adaptéru WLAN, NIKOLI adaptéru LAN.
- Příslušenství DHC potřebuje k fungování bezdrátovou komunikaci. Kov může blokovat signál. NEVKLÁDEJTE žádné příslušenství DHC do kovové krabice.

INFORMACE

V současné době jsou podporovány POUZE 2 typy odvlhčovačů jiných výrobců:

- IT.RE*
- IT.RS*

POZNÁMKA

Nejdříve je NEZBYTNÉ upravit nastavení MMI. Viz "5 Nastavení uživatelského rozhraní" [▶ 22].

S reverzibilní jednotkou Daikin Altherma lze zajistit podlahové chlazení. Pokud je úroveň vlhkosti příliš vysoká, může chlazení způsobit kondenzaci. Příslušenství DHC poskytuje prostředky pro měření relativní vlhkosti a teploty v místnosti a v kombinaci se sadou pro připojení podlahového chlazení (EKRK) poskytuje řešení, které na základě zjištěné relativní vlhkosti provede protiopatření k zamezení vlhké podlahy. úroveň vlhkosti. Funkce aplikace:

- aktivuje odvlhčovač po dosažení `Omezení vlhkosti 1`[1] a
- zastaví proces chlazení uzavřením ventilů podlahového chlazení po dosažení `Omezení vlhkosti 2`[1]. Odvlhčovač je stále aktivní.

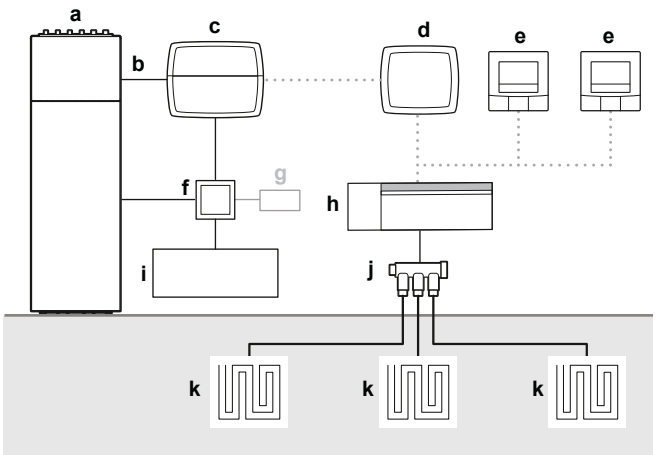

a Daikin Altherma
b Požadavek na podlahové topení
c DHC Multi IO Box
d DHC Access Point
e Pokojový termostat DHC — 1 nebo 2
f Sada pro připojení podlahového chlazení (EKRK)
g (Volitelné) Snímač rosení
h Ovladač podlahového topení DHC
i Odvlhčovač

[1] Další informace, viz "5.3 Nastavení pro speciální použití: jednozónové reverzibilní s odvlhčovačem" [▶ 24].

j Kolektor
k Podlahové topení

Konfigurace

Konfigurace se provádí přidáním jednotky Daikin Altherma do aplikace ONECTA. Další informace o tom, jak to provést, naleznete v návodech k DHC Access Point.

Po nastavení přítomnosti odvlhčovače a úpravě nastavení instalačního režimu na jednotce Daikin Altherma se aplikace ONECTA automaticky postará o všechny konfigurace příslušenství DHC.

Konfigurace odvlhčovače

Tato nastavení platí POUZE pro odvlhčovač typu RE*. Pro odvlhčovač typu RS* není nutná žádná konfigurace. Podrobnější informace o konfiguraci naleznete v návodu k příslušnému odvlhčovači.

			Popis	Hodnota
17-IC	Zadání režimu	Invertovat logiku	Používá se k zapnutí/ vypnutí funkcí topení/ chlazení/odvlhčování.	Ne
18-IC	Zadání sezóny		Slouží k nastavení ročního období (léto/zima).	Ne
11-14	Alarm rosného bodu		Spustí se při dosažení alarmu rosného bodu.	Ne

2.2 Dvě zóny

2.2.1 Pouze dvouzónové topení

POZNÁMKA

Nejdříve je NEZBYTNÉ upravit nastavení MMI. Viz "5 Nastavení uživatelského rozhraní" [▸ 22].

Pro tuto aplikaci MUSÍ existovat jeden pokojový termostat DHC – 1 nebo 2 v místnosti, kterou chcete ovládat. Pokud je v místnosti radiátorový termostat DHC, pokojový termostat DHC — 1 nebo 2 je volitelný.

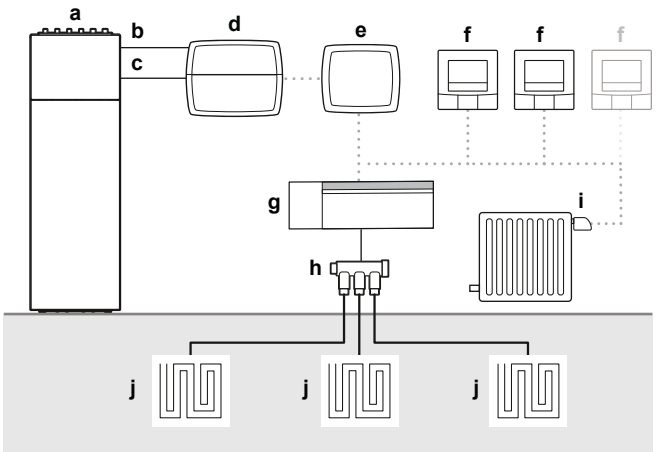

a Daikin Altherma
b Požadavek na podlahové topení
c Požadavek radiátoru
d Základní IO Box DHC

e DHC Access Point
f Pokojový termostat DHC — 1 nebo 2
g Ovladač podlahového topení DHC
h Kolektor
i Radiátorový termostat DHC
j Podlahové topení

2.2.2 Dvouzónové topení/chlazení

POZNÁMKA

Nejdříve je NEZBYTNÉ upravit nastavení MMI. Viz "5 Nastavení uživatelského rozhraní" [▸ 22].

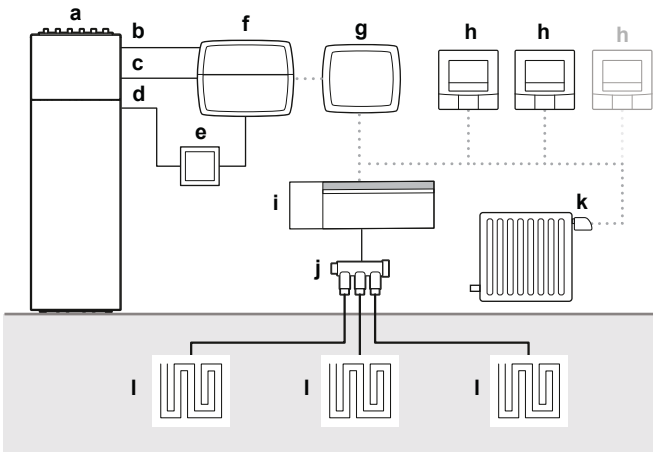

a Daikin Altherma
b Požadavek na podlahové topení
c Požadavek radiátoru
d Topení/chlazení
e Relé
f DHC Multi IO Box
g DHC Access Point
h Pokojový termostat DHC — 1 nebo 2
i Ovladač podlahového topení DHC
j Kolektor
k Radiátorový termostat DHC
l Podlahové topení

2.2.3 Dvouzónové vytápění pouze s pokojovým termostatem (Human Comfort Interface)

POZNÁMKA

Nejdříve je NEZBYTNÉ upravit nastavení MMI. Viz "5 Nastavení uživatelského rozhraní" [▸ 22].

V této aplikaci se rozhraní Human Comfort Interface (BRC1HHDA) používá k ovládání hlavní zóny s podlahovým topením.

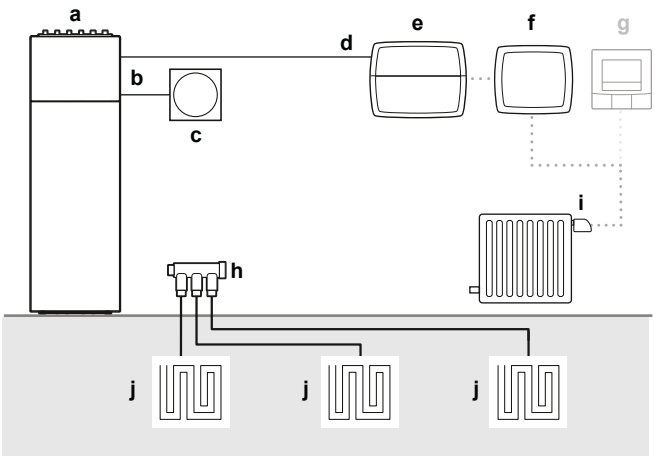

- **a** Daikin Altherma
- **b** P1/P2
- **c** Lidské komfortní rozhraní (BRC1HHDA)
- **d** Požadavek radiátoru
- **e** Základní IO Box DHC
- **f** DHC Access Point
- **g** (Volitelné) Pokojový termostat DHC — 1 nebo 2
- **h** Kolektor
- **i** Radiátorový termostat DHC
- **j** Podlahové topení

2.2.4 Dvouzónové reverzibilní s pokojovým termostatem (Human Comfort Interface)

POZNÁMKA

Nejdříve je NEZBYTNÉ upravit nastavení MMI. Viz "5 Nastavení uživatelského rozhraní" [▸ 22].

V této aplikaci se rozhraní Human Comfort Interface (BRC1HHDA) používá k ovládání hlavní zóny s podlahovým topením.

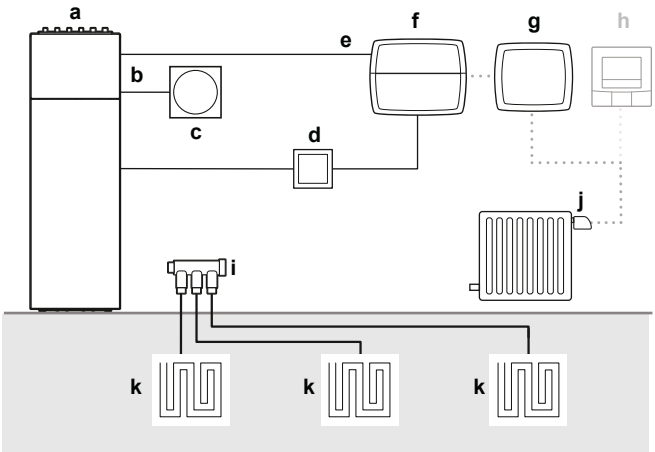

- **a** Daikin Altherma
- **b** P1/P2
- **c** Lidské komfortní rozhraní (BRC1HHDA)
- **d** Relé
- **e** Požadavek radiátoru
- **f** DHC Multi IO Box
- **g** DHC Access Point
- **h** (Volitelné) Pokojový termostat DHC — 1 nebo 2
- **i** Kolektor
- **j** Radiátorový termostat DHC
- **k** Podlahové topení

3 Připojení k jednotce Daikin Altherma

Pro připojení k vaší jednotce Daikin Altherma je vyžadováno následující příslušenství DHC:

Jednotka	Jedna zóna	Dvě zóny
Pouze topení	Základní IO Box DHC	
Reverzibilní	DHC Multi IO Box	

4 Kompatibilita

	Jednotka	Venkovní	Vnitřní			Kompatibilní s DHC
ASHP	Daikin Altherma 3 H HT	EPRA-D2/W1(7)	F	ETVH/X/Z-E(7)	MMI2	Ano
			ECH_2O	ETSH(B)/X(B)-P-E(7)		
			W	ETBH/X-D(7)		
	Daikin Altherma 3 H MT	EPRA-E	F	ETVH/X/Z-E		
			ECH_2O	ETSH(B)/X(B)-P-E		
			W	ETBH/X-D		
	Daikin Altherma 3 R	ERGA-EV(7)	F	EHVH/X/Z-E		
			ECH_2O	EHSH(B)/X(B)-P-E		
			W	EHBH/X-E		
	Daikin Altherma 3 M	EBLA-D EDLA-D	—			
	Daikin Altherma 3 R	ERLA-D	F	EBVH/X/Z-D		
			ECH_2O	EBSH/X-D		
			W	EBBH/X-D		
	Daikin Altherma 3 R	ERLA-D	F	EHFH/Z-S18D3V	EKRUDAL1	
	Daikin Altherma 3 H	EPGA-DV	F	EAVH/X/Z-D	MMI	
			W	EABH/X-D		
	Daikin Altherma 3 M	EBLA-E EDLA-E	—		MMI2	
	Daikin Altherma M	EB/DLQ-CV3 EB/DLQ-CW1 EB/DLQ-C3V3/W1	—		EKRUCBL*	
	Daikin Altherma R HT	ERR/SQ-AV1/Y1	EKHBRD-DV/Y17		—	Ne
	Daikin Altherma typ R Flex	SERHQ-BAW1	SEHVX-BAW		—	
GEO/WS	Daikin Altherma 3 GEO	—	EGSAH/X-D		MMI	Ano
	Daikin Altherma GEO		EGSQH-S18A9W		EKRUCBL*	Ne
	Daikin Altherma 3 WS		EWSAH/X-D9W		MMI	Ano
Hybridní	Daikin Altherma R hybridní	EVLQ-CV3	EHYHBH-AV32 + EHYKOMB-A		EKRUCBL*	
	Daikin Altherma H hybridní	EJHA-AV3	EHY2KOMB28/32A A		EKRUHML*	
Plyn	Daikin Altherma 3 C plyn W	—	D2CND-A		—	Ne
			D2TND-A4			

5 Nastavení uživatelského rozhraní

Upgrade uživatelského rozhraní Daikin Altherma (MMI)

POZNÁMKA

Aktualizujte firmware uživatelského rozhraní Daikin Altherma na nejnovější verzi.

5.1 Nastavení pro jednu zónu

Položka nabídky	Režim	Popis	Hodnota
`Hlavní zóna` > `Ovládání`	POUZE režim instalačního technika	Toto nastavení definuje, že hlavní zóna bude aktivována pro přípravu vody pro prostorové vytápění/chlazení na základě vstupu ext. RT kontakt(ů).	`Externí pokojový termostat`
`Hlavní zóna` > `Typ ext. termostatu`		Toto nastavení konfiguruje kontakt externího pokojového termostatu pro hlavní zónu (nízkoteplotní zářiče) jako jeden požadavek na teplo.	`1 kontakt`

5.2 Nastavení pro dvě zóny

Dvě zóny bez pokojového termostatu

Položka nabídky	Režim	Popis	Hodnota
`Hlavní zóna > Ovládání`	POUZE režim instalačního technika	Toto nastavení definuje, že hlavní zóna bude aktivována pro přípravu vody pro prostorové vytápění/chlazení na základě vstupu ext. RT kontakt(ů).	`Externí pokojový termostat`
`Hlavní zóna > Typ ext. termostatu`		Toto nastavení konfiguruje kontakt externího pokojového termostatu pro hlavní zónu (nízkoteplotní zářiče) jako jeden požadavek na teplo.	`1 kontakt`
`Doplňková zóna > Ovládání`		Toto nastavení definuje, že přídavná zóna bude aktivována pro přípravu vody pro prostorové vytápění/chlazení na základě vstupu ext. RT kontakt(ů).	`Externí pokojový termostat`
`Doplňková zóna > Typ ext. termostatu`		Toto nastavení konfiguruje kontakt externího pokojového termostatu pro přídavnou zónu (vysokoteplotní zářiče) jako jeden požadavek na teplo.	`1 kontakt`

Dvě zóny s pokojovým termostatem

Položka nabídky	Režim	Popis	Hodnota
`Hlavní zóna > Ovládání`	POUZE režim instalačního technika	Toto nastavení definuje, že pokojová teplota je regulována pomocí specializovaného rozhraní Human Comfort Interface (BRC1HHDA, které se používá jako pokojový termostat).	`Pokojový termostat`
`Doplňková zóna > Ovládání`		Toto nastavení definuje, že přídavná zóna bude aktivována pro přípravu vody pro prostorové vytápění/chlazení na základě vstupu ext. RT kontakt(ů).	`Externí pokojový termostat`
`Doplňková zóna > Typ ext. termostatu`		Toto nastavení konfiguruje kontakt externího pokojového termostatu pro přídavnou zónu (vysokoteplotní zářiče) jako jeden požadavek na teplo.	`1 kontakt`

5.3 Nastavení pro speciální použití: jednozónové reverzibilní s odvlhčovačem

Položka nabídky	Režim	Popis	Hodnota
Daikin Home Controls > Aktivovat Daikin Home Controls	POUZE režim instalačního technika	—	Ano

Položka nabídky (Daikin Home Controls > Odstraňovač vlhkosti > ...)	Režim	Popis	Hodnota
Je nainstalován odstraňovač vlhkosti	POUZE režim instalačního technika	Toto nastavení definuje přítomnost odvlhčovače v systému.	Ano
Je nainstalován snímač rosení		Toto nastavení definuje přítomnost a typ externího snímače rosy připojeného k připojovací sadě podlahového chlazení (EKRK).	▪ Ne (v případě RS*) ▪ Normálně otevřeno ▪ Normálně zavřeno (v případě RE*)
Omezení vlhkosti 1	Uživatelský režim	Po dosažení této úrovně relativní vlhkosti se aktivuje odvlhčovač.	▪ Rozsah: 40 - 80% ▪ Výchozí: 55%
Omezení vlhkosti 2	POUZE režim instalačního technika	Po dosažení této úrovně relativní vlhkosti se podlahové chlazení vypne.	▪ Rozsah: 41 - 80% ▪ Výchozí: 70%

6 Aktualizace firmwaru

Aby bylo vaše příslušenství a podporovaná zařízení DHC stále aktuální a abyste mohli využívat celou řadu funkcí, cloud ONECTA automaticky aktualizuje software zařízení (firmware) součástí.

Příslušenství DHC se zpravidla aktualizuje na pozadí prostřednictvím rádiového spojení. Vaše příslušenství DHC zůstane během aktualizace aktivní.

7 Odstraňování problémů

7.1 Resetování továrních nastavení

Je možné obnovit tovární nastavení vašeho příslušenství DHC a také celé vaší instalace.

- **Resetování příslušenství DHC**: obnoví se pouze tovární nastavení příslušenství DHC. Celá instalace NEBUDE odstraněna.
- **Resetování a odstranění celé instalace:** bude odstraněna celá instalace. Aby bylo možné znovu připojit individuální příslušenství DHC, je třeba obnovit jejich tovární nastavení.

7.1.1 Pokyny pro resetování a odstranění celé instalace

INFORMACE

Během resetování musí být DHC Access Point připojen ke cloudu, aby bylo možné odstranit všechna data. To znamená, že síťový kabel MUSÍ být během procesu zapojený a LED MUSÍ svítit modře.

Chcete-li obnovit tovární nastavení celé instalace, je třeba DHC Access Point resetovat dvakrát za sebou během 5 minut:

1. Resetujte DHC Access Point. Viz "7.1.2 Pokyny pro resetování DHC Access Point " [▸ 26].
2. Počkejte alespoň 10 sekund, dokud se LED nezačne svítit modře.
3. Ihned poté proveďte reset podruhé.

Výsledek: Po druhém restartu je váš systém resetován.

DHC Access Point je stále zobrazen

Pokud je DHC Access Point v aplikaci po resetování stále zobrazen (stav offline), musíte jej odstranit ručně:

1. Klikněte na symbol plus (+).
2. Vyberte možnost nabídky **Přidat Daikin Home Controls**.
3. Zkontrolujte, zda je váš DHC Access Point v seznamu.
4. Vyberte možnost **Odebrat**.

Výsledek: Váš DHC Access Point je odebrán z aplikace.

7.1.2 Pokyny pro resetování DHC Access Point

1. Odpojte DHC Access Point od zdroje napájení vytažením síťového adaptéru.
2. Stiskněte systémové tlačítko a současně znovu zapojte síťový adaptér, dokud LED nezačne blikat oranžově.
3. Uvolněte systémové tlačítko.
4. Pokud se LED rozsvítí červeně, zkuste to znovu. Pro dokončení postupu uvolněte systémové tlačítko.
5. Dokončete postup uvolněním systémového tlačítka.

7.1.3 Pokyny pro resetování radiátorového termostatu DHC

1. Otevřete přihrádku na baterie jejím stažením směrem dolů.
2. Vyjměte baterii.
3. Znovu vložte baterii a zároveň znovu dlouze stiskněte systémové tlačítko, dokud LED nezačne rychle blikat oranžově.
4. Uvolněte systémové tlačítko.
5. Znovu dlouze stiskněte systémové tlačítko dokud LED nezačne svítit zeleně.
6. Dokončete postup uvolněním systémového tlačítka.

7.1.4 Pokyny pro resetování radiátorového termostatu DHC (UK)

1. Otevřete přihrádku na baterie zatažením krytu dozadu a poté dolů.
2. Vyjměte baterie.
3. Znovu vložte baterie a současně dlouze stiskněte systémové tlačítko, dokud LED nezačne rychle oranžově blikat.
4. Uvolněte systémové tlačítko.
5. Znovu dlouze stiskněte systémové tlačítko dokud LED nezačne svítit zeleně.
6. Dokončete postup uvolněním systémového tlačítka.

7.1.5 Pokyny pro resetování pokojového snímače DHC

1. Uchopte elektronickou jednotku za boční strany a vytáhněte ji z rámečku.
2. Vyjměte baterii.
3. Znovu vložte baterii a zároveň znovu dlouze stiskněte systémové tlačítko, dokud LED nezačne rychle blikat oranžově.
4. Uvolněte systémové tlačítko.
5. Znovu dlouze stiskněte systémové tlačítko dokud LED nezačne svítit zeleně.
6. Dokončete postup uvolněním systémového tlačítka.

7.1.6 Pokyny pro resetování pokojového termostatu DHC — 1

1. Uchopte boční strany elektronické jednotky a vytáhněte ji z nástěnné montážní desky.
2. Vyjměte baterii.
3. Znovu vložte baterii a zároveň znovu dlouze stiskněte systémové tlačítko, dokud LED nezačne rychle blikat oranžově.
4. Uvolněte systémové tlačítko.
5. Znovu dlouze stiskněte systémové tlačítko dokud LED nezačne svítit zeleně.
6. Dokončete postup uvolněním systémového tlačítka.

7.1.7 Pokyny pro resetování radiátorového termostatu DHC— 2

1. Uchopte elektronickou jednotku za boční strany a vytáhněte ji z rámečku.
2. Vyjměte baterii.
3. Znovu vložte baterii a zároveň znovu dlouze stiskněte systémové tlačítko, dokud LED nezačne rychle blikat oranžově.

4 Uvolněte systémové tlačítko.
5 Znovu dlouze stiskněte systémové tlačítko dokud LED nezačne svítit zeleně.
6 Dokončete postup uvolněním systémového tlačítka.

7.1.8 Pokyny pro resetování základního IO Box DHC

1 Dlouze stiskněte systémové tlačítko, dokud LED nezačne rychle oranžově blikat.
2 Uvolněte systémové tlačítko.
3 Znovu dlouze stiskněte systémové tlačítko dokud LED nezačne svítit zeleně.
4 Dokončete postup uvolněním systémového tlačítka.

7.1.9 Pokyny pro resetování regulátoru podlahového vytápění DHC — 6 zón

1 Dlouze stiskněte systémové tlačítko, dokud LED nezačne rychle oranžově blikat.
2 Uvolněte systémové tlačítko.
3 Znovu dlouze stiskněte systémové tlačítko dokud LED nezačne svítit zeleně.
4 Dokončete postup uvolněním systémového tlačítka.

7.1.10 Pokyny pro resetování DHC Multi IO Box

1 Dlouze stiskněte systémové tlačítko, dokud LED nezačne rychle oranžově blikat.
2 Uvolněte systémové tlačítko.
3 Znovu dlouze stiskněte systémové tlačítko dokud LED nezačne svítit zeleně.
4 Dokončete postup uvolněním systémového tlačítka.

7.2 Nedostupná zařízení

INFORMACE

Při přidávání zařízení do aplikace ONECTA doporučujeme ponechat zařízení v blízkosti DHC Access Point.

Je možné, že se zařízení po umístění na zamýšlené místo zobrazují v aplikaci ONECTA jako nedostupná. To znamená, že zařízení není dostupné prostřednictvím DHC Access Point. Pomocí EQ3-RFA můžete ověřit, zda je bezdrátový signál DHC Access Point dostatečně silný (viz "RF analyzátor" [▸ 4]). Pokud NENÍ, musíte do systému ONECTA přidat zásuvný přepínač a měřič (HmIP-PSM), abyste rozšířili dosah bezdrátové sítě DHC (viz "1.4 O podporovaných zařízeních" [▸ 8]) Umístěte HmIP-PSM mezi DHC Access Point a požadované místo nedostupného zařízení a aktivujte funkci prodlužovače RF dosahu. Jakmile aktivujete prodlužovač RF dosahu, aplikace ONECTA zobrazí zařízení v seznamu zařízení DHC.

INFORMACE

NEDOPORUČUJEME mít v domácnosti aktivované více než 2 prodlužovače RF dosahu.

8 Schéma zapojení

8.1 Základní IO Box DHC

Poznámky, jež je třeba projít před spuštěním jednotky

Angličtina	Překlad
X*M	Místní svorka pro připojení střídavého proudu
	Uzemnění
①	Několik možností zapojení
	Volitelné vybavení
	Není v rozváděcí skříňce
	Zapojení závisí na modelu
	DPS

POZNÁMKY:

1 Příslušné jednotky viz "4 Kompatibilita" [▶ 21].

VYSVĚTLIVKY:

A2P	Deska s plošnými spoji (základní IO Box DHC)
X*M	Svorkový pásek

Podlahové topení nebo kombinace podlahového topení a radiátoru

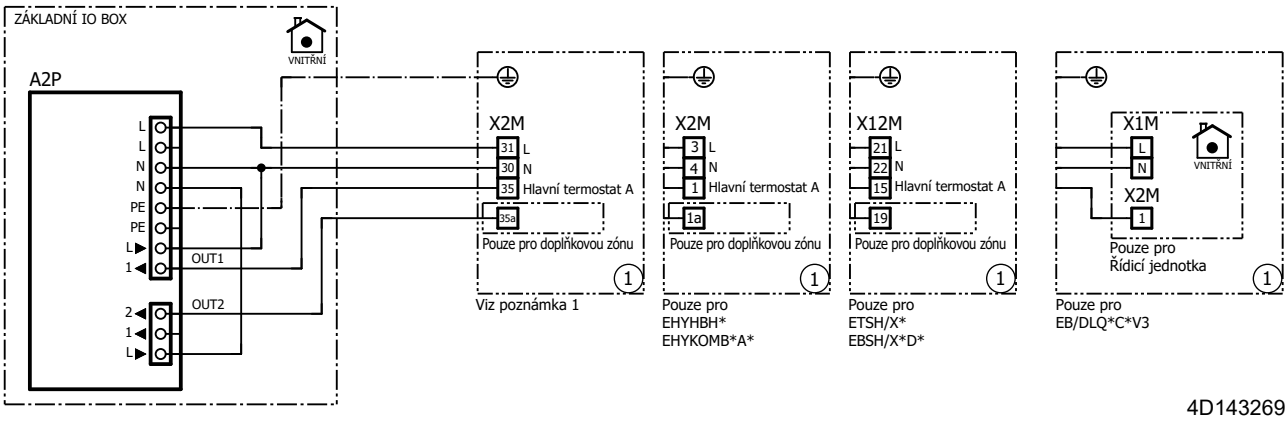

Pouze radiátor

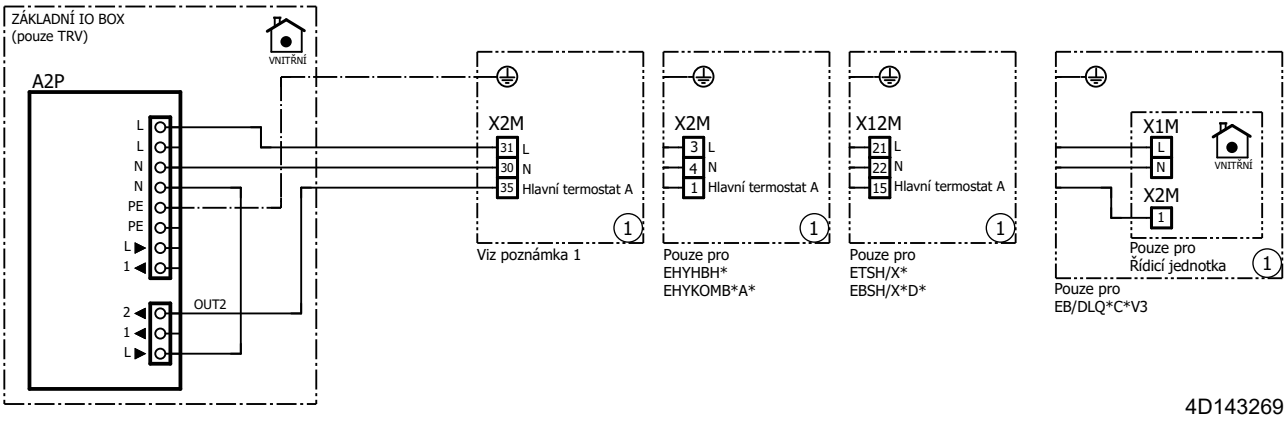

8.2 DHC Multi IO Box

Poznámky, jež je třeba projít před spuštěním jednotky

Angličtina	Překlad
X*M	Místní svorka pro připojení střídavého proudu
	Uzemnění
①	Několik možností zapojení
	Volitelné vybavení
	Není v rozváděcí skříňce
	Zapojení závisí na modelu
	DPS

POZNÁMKY:

1 Příslušné jednotky viz "4 Kompatibilita" [▶ 21].

VYSVĚTLIVKY:

A2P	Deska s plošnými spoji (DHC Multi IO Box)
K1A	Vysokonapěťové relé
X*M	Svorkový pásek

Podlahové topení nebo kombinace podlahového topení a radiátoru

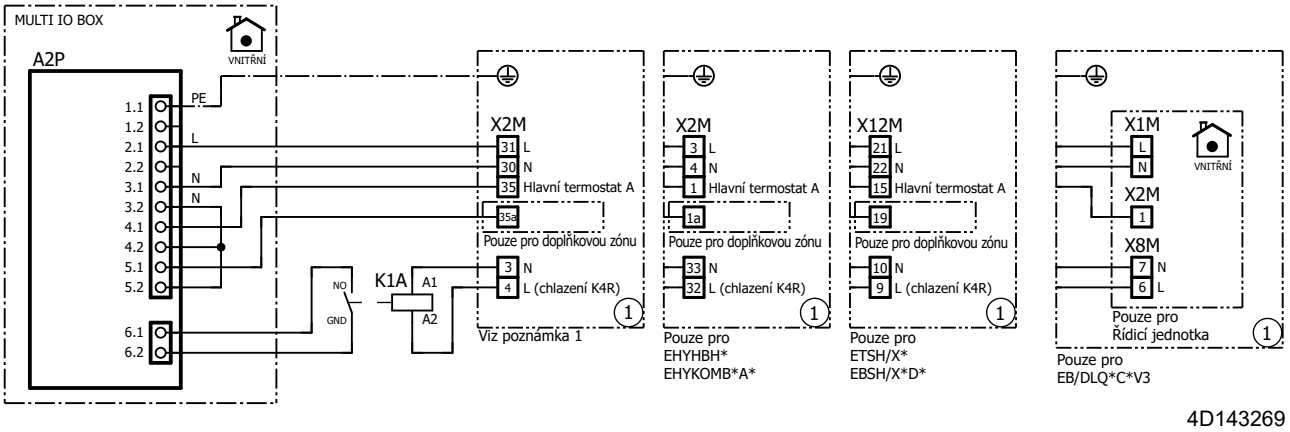

Pouze radiátor

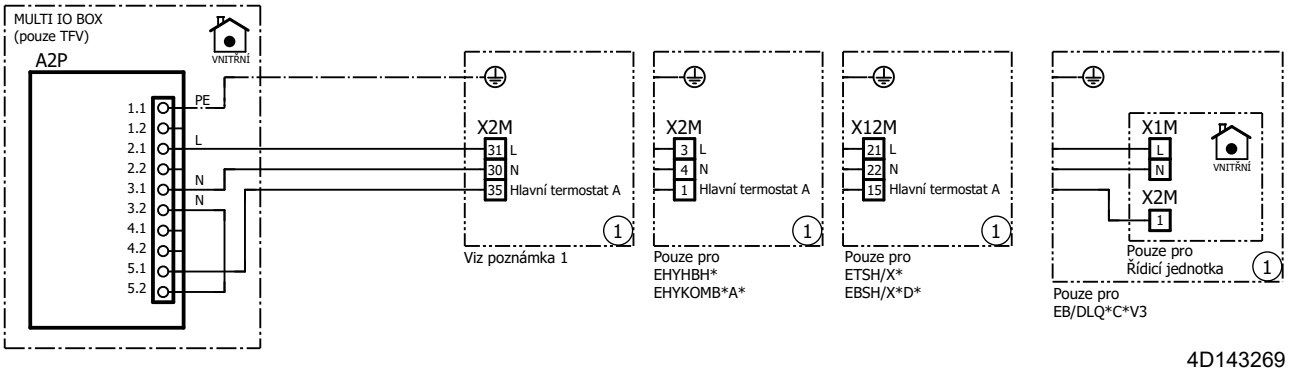

Speciální použití: jednozónové reverzibilní s odvlhčovačem

Poznámky, jež je třeba projít před spuštěním jednotky

Angličtina	Překlad
X2M, X12M	Místní svorka pro připojení střídavého proudu
	Uzemnění
①	Několik možností zapojení
	Není v rozváděcí skříňce
	Zapojení závisí na modelu
	DPS

POZNÁMKY:

1 Nakonfigurujte jako vstup pro sezónu bez invertní logiky.

2 Nakonfigurujte jako vstup léčby bez invertní logiky.

VYSVĚTLIVKY:

A1P	Deska s plošnými spoji (sada pro připojení podlahového chlazení)
A2P	Deska s plošnými spoji (DHC Multi IO Box)
IC	Svorkovnice (odvlhčovač)

J*	Konektor
M1P	Čerpadlo
M1S	2cestný ventil pro odvlhčovač
X2M, X12M	Svorkovnice (hydro)

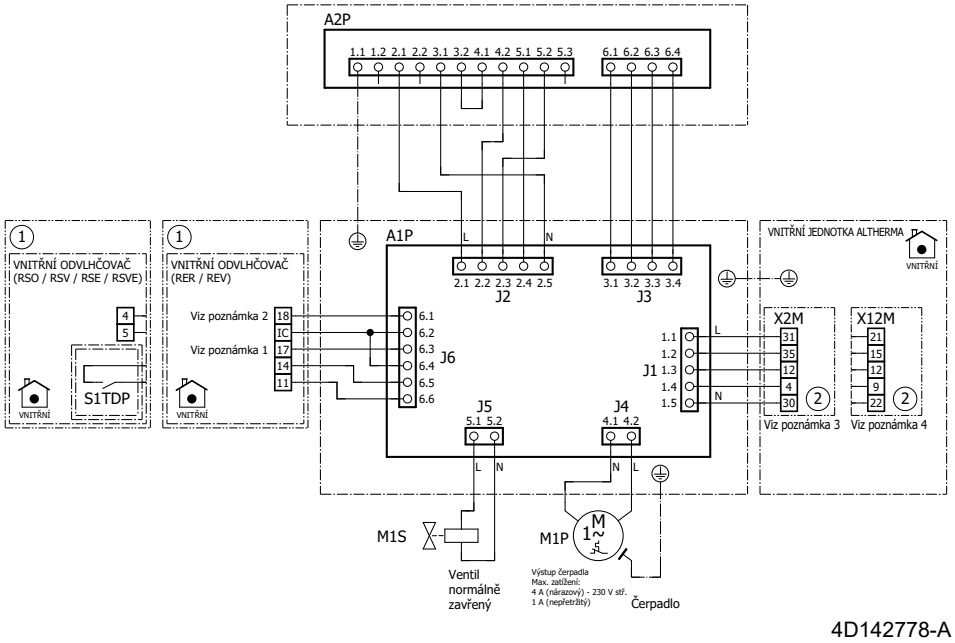

9 Příloha

9.1 Pokyny pro instalaci ovladače podlahového topení DHC

9.1.1 Základní požadavky

Požadavky na jednotku stále platí a je třeba je zvážit se všemi zavřenými ventily:

- Platí stále minimální objem vody?
- Platí stále minimální průtok?

Tyto požadavky je třeba nejprve zkontrolovat, pokud chcete rozšířit stávající instalaci o podporu DHC.

Obtokový ventil je povinný, pokud se uvažuje o použití ovladače podlahového topení DHC. Doporučené umístění obtokového ventilu je blízko rozdělovače.

9.1.2 O více zónách

Ovladač podlahového topení DHC poskytuje výstupy pro řízení až 9 akčních členů ventilů, rozdělených do 6 topných zón.

Prostřednictvím aplikace ONECTA můžete tyto výstupy přidělit místnostem. Pro každou místnost je vyžadován pokojový termostat DHC, který umožňuje sledování teploty a konfiguraci požadované hodnoty.

Pokud pokojový termostat DHC zaregistruje požadavek na teplo, ovladač podlahového topení DHC bude řídit akční členy, aby posílaly teplou vodu do smyček s požadavkem na teplo.

Zavřením ventilu se uzavře smyčka podlahového topení a příslušný vodní okruh se odebere z dostupného objemu vody.

9.1.3 O použití ovladače podlahového topení DHC

Kdy je vhodné nainstalovat ovladač podlahového topení DHC?

Použití ovladače podlahového topení DHC je vhodné, pokud existuje několik místností s podlahovým topením, které mají jinou potřebu tepla než zbytek domu:

- V domě je několik místností se smyčkami podlahového topení se sníženou potřebou tepla (např. neobývané místnosti, sklady, ložnice atd.). Snížená teplota v těchto místnostech má za následek menší celkové tepelné ztráty domu a potenciálně tak šetří energii.
- V domě je několik místností se smyčkami podlahového topení s obzvláště vysokou potřebou tepla (např. koupelny, obývací pokoj atd.). Toto příslušenství umožňuje dosáhnout v těchto místnostech vyšších teplot ve srovnání s ostatními.

Ve kterých případech NENÍ vhodné instalovat ovladač podlahového topení DHC?

Pokud je požadovaná teplota každé místnosti v domě víceméně stejná nebo podle stejného harmonogramu, není nutné zónové řízení.

Ovladač podlahového topení DHC se také nedoporučuje v případě, že je pouze jedna místnost s obzvláště vysokou potřebou tepla:

- Minimální výkon jednotky je typicky vyšší než tepelná zátěž 1 místnosti. Důsledkem je méně efektivní provoz jednotky (provoz ZAPNUTO/VYPNUTO kvůli stavu minimální zátěže).

- Kvůli chladnějším sousedním místnostem je k dosažení požadované pokojové teploty potřeba vyšší nastavená teplota výstupní vody. To má negativní dopad na účinnost jednotky.

9.1.4 Technická specifikace

Typická hodnota průtoku v 1 smyčce podlahového topení (UFH): 1~2 l/min.

- Typická hodnota Delta T v 1 smyčce UFH: 3~8°C
- Typická hodnota 1 smyčky UFH: 4,18 kJ/kgK×2 l/min.×1/60 min./s×5°C=0,7 kW

Zatížení UFH vycházející z logiky:

- Typický výkon UFH: 30~100 W/m²
- Typická plocha pokrytá 1 smyčkou UFH: 10~20 m²
- Typické zatížení 1 smyčky UFH: 65 W/m²×15 m²≈1 kW

Typický minimální výkon tepelného čerpadla ≈ ± 3 kW[1]

- Nepřetržitý provoz vyžaduje 3~4 otevřené smyčky UFH
- 3 otevřené smyčky UFH: očekává se nežádoucí provoz ZAPNUTO/VYPNUTO
- 2 otevřené smyčky UFH: očekává se nepříliš častý provoz ZAPNUTO/VYPNUTO
- 1 otevřená smyčka UFH: očekává se častý provoz ZAPNUTO/VYPNUTO

Poznámka: Když lze dosáhnout minimálního objemu a minimálního průtoku se všemi zavřenými ventily, není nutné do systému přidávat obtokový ventil.

Aby bylo zaručeno, že minimální zatížení odpovídá minimální kapacitě jednotky, existují 2 možnosti:

1. Udržujte několik smyček UFH neovládaných (bez pohonů ventilů připojených k ovladači podlahového topení DHC). Neovládané smyčky jsou vytápěny až od okamžiku požadavku na teplo z některé z ovládaných místností. Doporučujeme vzít místnost, která je dostatečně velká a používá se nejčastěji.
2. Ovladač podlahového topení DHC bude vždy udržovat aktivní 2 topné zóny. Některé topné zóny nabízejí 2 elektrické výstupy. Pokud jsou při přidělování upřednostněny topné zóny s duálním výkonem, dojde k rychlejšímu přizpůsobení minimální kapacity během požadavku na teplo. V tomto případě budou 2 aktivní topné zóny odpovídat 3~4 smyčkám UFH.

9.2 O nesouvisejících řešeních

Dalším způsobem použití příslušenství DHC je bez připojení k internetu. Tento typ konfigurace podporuje POUZE specifické speciální aplikace, které využívají a přímé bezdrátové připojení mezi příslušenstvím a NEPOUŽÍVEJTE DHC Access Point. Bez DHC Access Point tyto aplikace nenabízejí pohodlí aplikace ONECTA pro konfiguraci nebo monitorování.

Je možné přejít na připojený systém založený na ONECTA později, ale to bude vyžadovat zakoupení DHC Access Point a kompletní opětovné uvedení do provozu.

Pokud se později rozhodnete přidat DHC Access Point do svého ekosystému, budete muset resetovat všechna příslušenství na tovární nastavení. Viz "7.1 Resetování továrních nastavení" [▸ 26].

[1] Tato minimální kapacita se bude lišit u jednotek s vyšší kapacitou. Užitečným pravidlem je, že minimální kapacita je zhruba 30–40% tabulkových kapacit.

9.2.1 Jednoteplotní jednotka pouze pro vodní zónové vytápění s podlahovým vytápěním

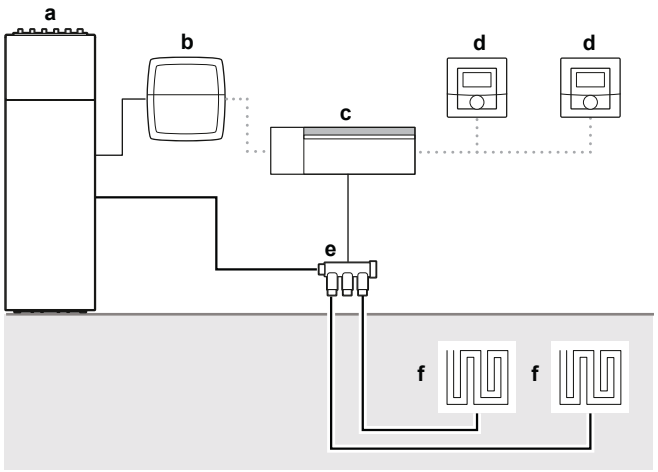

a Daikin Altherma (ext RT)
b Základní IO Box DHC
c Ovladač podlahového topení DHC
d Pokojový termostat DHC — 2
e Kolektor
f Podlahové topení

Chcete-li nastavit konfiguraci, musíte:

1. Připojte ovladač podlahového topení DHC k pokojovému termostatu DHC — 2,
2. Připojte ovladač podlahového topení DHC k základnímu IO Box DHC a
3. Nakonfigurujte pokojový termostat DHC — 2.

Pokyny pro připojení ovladače podlahového topení DHC k pokojovému termostatu DHC — 2

> **INFORMACE**
> VŽDY dodržujte minimální vzdálenost 50 cm mezi příslušenstvím.

> **INFORMACE**
> Postup připojení můžete zrušit opětovným krátkým stisknutím systémového tlačítka. To bude signalizováno rozsvícením LED diody příslušenství červeně.

> **INFORMACE**
> Pokud nejsou provedeny žádné operace připojení, režim připojení se po 3 minutách automaticky ukončí.

Chcete-li připojit ovladač podlahového vytápění DHC k pokojovému termostatu DHC — 2, musí být nejprve aktivován režim připojení obou příslušenství. Postupujte při tom podle následujících pokynů:

1 Krátkým stisknutím tlačítka pro výběr vyberte kanál. Jedním stisknutím vyberte kanál 1, dvěma kanál 2 atd.

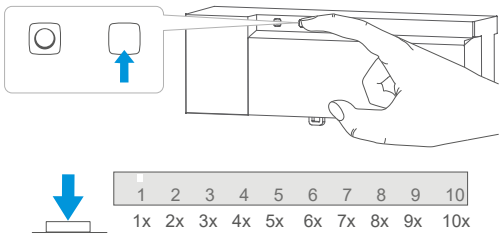

Výsledek: Svítí LED pro odpovídající kanál.

2 Dlouze stiskněte systémové tlačítko ovladače podlahového topení DHC, dokud LED nezačne rychle blikat oranžově.

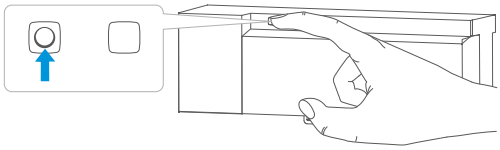

3 Dlouze stiskněte systémové tlačítko pokojového termostatu DHC — 2, dokud LED nezačne rychle blikat oranžově.

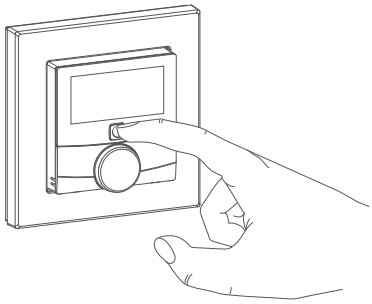

Výsledek: Pokud bylo připojení úspěšné, LED se rozsvítí zeleně. Pokud se připojení nezdaří, LED se rozsvítí červeně. Zkuste to znovu.

Pokyny pro připojení ovladače podlahového topení DHC k základnímu IO Box DHC

INFORMACE

VŽDY dodržujte minimální vzdálenost 50 cm mezi příslušenstvím.

INFORMACE

Postup připojení můžete zrušit opětovným krátkým stisknutím systémového tlačítka. To bude signalizováno rozsvícením LED diody příslušenství červeně.

INFORMACE

Pokud nejsou provedeny žádné operace připojení, režim připojení se po 3 minutách automaticky ukončí.

Chcete-li připojit ovladač podlahového topení DHC k základnímu IO Box DHC, musí být nejprve aktivován režim připojení obou příslušenství. Postupujte při tom podle následujících pokynů:

1 Stiskněte krátce tlačítko pro výběr ovladače podlahového topení DHC, dokud LED všech kanálů nebudou svítit zeleně.

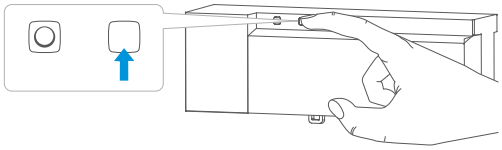

2 Dlouze stiskněte systémové tlačítko ovladače podlahového topení DHC, dokud LED nezačne rychle blikat oranžově.

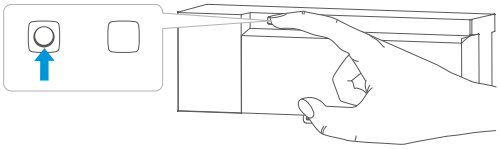

Výsledek: Režim připojení zůstane aktivní po dobu 3 minut.

3 Dlouze stiskněte systémové tlačítko základního IO Box DHC, dokud LED nezačne rychle oranžově blikat.

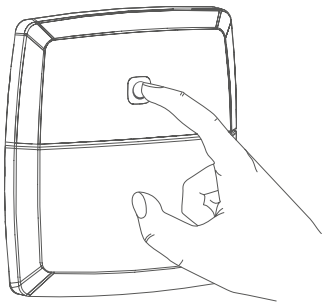

Výsledek: Pokud bylo připojení úspěšné, LED se rozsvítí zeleně. Pokud se připojení nezdaří, LED se rozsvítí červeně. Zkuste to znovu.

Výsledek: Základní IO Box DHC je nyní nakonfigurován tak, aby poskytoval TERMO ZAPNUTÍ/VYPNUTÍ vaší jednotce Daikin Altherma.

9.2.2 Dvouzónová jednotka se dvěma nezávislými vodními zónami

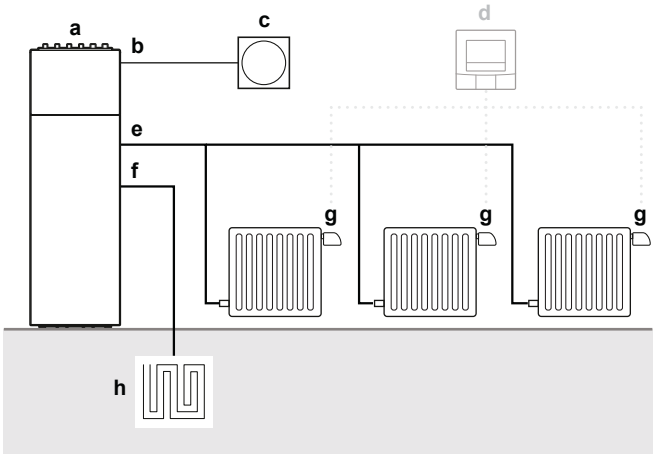

- **a** Daikin Altherma (TVV)
- **b** P1P2
- **c** Lidské komfortní rozhraní (BRC1HHDA)
- **d** (Volitelné) Pokojový termostat DHC — 1
- **e** HT vodní zóna
- **f** LT vodní zóna
- **g** Radiátorový termostat DHC
- **h** Podlahové topení

> **INFORMACE**
> Tato konfigurace je založena na jednotce Daikin Altherma fungující na TVV namísto ext. RT.

Vodní zóna HT je vybavena radiátory. Každému radiátoru je přiřazen radiátorový termostat DHC, který bude regulovat na základě nastavené teploty.

Chcete-li nastavit konfiguraci, musíte:

1 Připojte radiátorové termostaty DHC,
2 (Volitelné) Přidejte pokojový termostat DHC – 1,
3 (Volitelné) Nakonfigurujte pokojový termostat DHC — 1.

Pokyny pro připojení radiátorových termostatů DHC

INFORMACE

VŽDY dodržujte minimální vzdálenost 50 cm mezi příslušenstvím.

INFORMACE

Postup připojení můžete zrušit opětovným krátkým stisknutím systémového tlačítka. To bude signalizováno rozsvícením LED diody příslušenství červeně.

INFORMACE

Pokud nejsou provedeny žádné operace připojení, režim připojení se po 3 minutách automaticky ukončí.

INFORMACE

Pokud chcete ke stávajícím přidat další příslušenství, musíte nejprve aktivovat režim připojení stávajícího příslušenství a poté režim připojení nového příslušenství.

Všechny doplňky v jedné místnosti byste měli vzájemně propojit. Radiátorový termostat DHC můžete přímo připojit k jinému radiátorovému termostatu DHC. K tomu je třeba aktivovat režim připojení obou příslušenství. Postupujte při tom podle následujících pokynů:

1 Otevřete přihrádku na baterie jejím stažením směrem dolů.

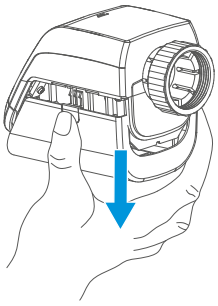

2 Odstraňte izolační pásku z přihrádky na baterie.

3 Dlouze stiskněte systémové tlačítko, dokud LED nezačne blikat oranžově.

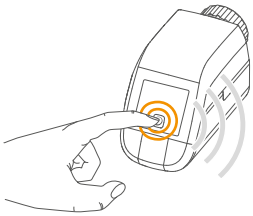

Výsledek: Režim připojení zůstane aktivní po dobu 3 minut.

4 Dlouze stiskněte systémové tlačítko příslušenství, které chcete připojit, dokud LED nezačne blikat oranžově.

Výsledek: Pokud bylo připojení úspěšné, LED se rozsvítí zeleně. Pokud se připojení nezdaří, LED se rozsvítí červeně. Zkuste to znovu.

Pokyny pro připojení pokojového termostatu DHC — 1

Je možné přidat do místnosti pokojový termostat DHC — 1. To poskytuje efektivnější způsob regulace teploty v místnosti, protože příslušenství můžete umístit tam, kde chcete, aby byla teplota monitorována.

Chcete-li připojit pokojový termostat DHC — 1 k radiátorovému termostatu DHC, musí být aktivován režim připojení obou příslušenství. Postupujte při tom podle následujících pokynů:

1 Pomocí plochého šroubováku otevřete přihrádku na baterie pokojového termostatu DHC — 1 a uvolněte nástěnnou montážní desku.

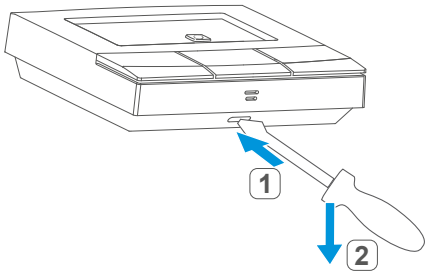

2 Odstraňte izolační pásku z přihrádky na baterie.

3 Dlouze stiskněte systémové tlačítko, dokud LED nezačne blikat oranžově.

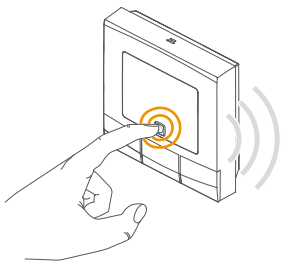

Výsledek: Režim připojení zůstane aktivní po dobu 3 minut.

4 Dlouze stiskněte systémové tlačítko příslušenství, které chcete připojit, dokud LED nezačne blikat oranžově.

Výsledek: Pokud bylo připojení úspěšné, LED se rozsvítí zeleně. Pokud se připojení nezdaří, LED se rozsvítí červeně. Zkuste to znovu.

Tabulka nastavení uživatelského rozhraní

Položka nabídky	Režim	Popis	Hodnota
`Hlavní zóna > Ovládání`	POUZE režim instalačního technika	Toto nastavení definuje, že jednotka bude nepřetržitě vyrábět vodu pro prostorové vytápění v hlavní zóně.	`Výstupní voda`
`Doplňková zóna > Ovládání`		Toto nastavení definuje, že jednotka bude nepřetržitě vyrábět vodu pro prostorové vytápění v přídavné zóně.	

9.3 Konfigurace

9.3.1 Pokojový termostat DHC — 1

Při použití pokojového termostatu DHC — 1 bez DHC Access Point můžete vybrat následující režimy prostřednictvím nabídky konfigurace přímo na příslušenství a upravit nastavení podle svých osobních potřeb.

Symbol displeje	Režimy a nastavení
AUTO	Automatický režim
MANU	Ruční režim
Offset	Tolerance nastavené teploty
Prg	Programování rozvrhů
	Zámek ovládání
	Datum a čas
	Režim dovolená

INFORMACE

Dlouhým stisknutím tlačítka nabídky se vrátíte na předchozí úroveň. Pokud neprovedete žádnou operaci déle než 1 minutu, nabídka se automaticky zavře bez použití změn.

Automatický režim

V automatickém režimu je teplota řízena podle nastaveného plánu. Ruční změny jsou aktivovány až do dalšího bodu, kdy se změní plán. Poté bude definovaný plán opět aktivován.

INFORMACE

Přepnutí z ručního do automatického režimu je možné POUZE v případě, že je nastaveno datum a čas.

Ruční režim

V manuálním režimu je teplota řízena podle aktuální teploty nastavené pomocí tlačítek. Teplota zůstane aktivní až do další ruční změny.

Tolerance nastavené teploty

Protože se teplota měří na samotném příslušenství, rozložení teploty se může v místnosti lišit. Chcete-li to upravit, lze nastavit teplotní posun. Pokud je například nastavena teplota 20°C, ale v místnosti je POUZE 18°C, je třeba nastavit posun -2°C.

Programování plánu

Můžete si vytvořit plán se 6 časovými úseky vytápění a chlazení (13 změn nastavení) podle vašich osobních potřeb.

Zámek ovládání

Provoz příslušenství lze zablokovat, aby se zabránilo změně nastavení bez ukončení (například nedobrovolným dotykem).

Datum a čas

Můžete nastavit aktuální datum a čas, které se mají zobrazovat na příslušenství.

Režim dovolená

V prázdninovém režimu můžete udržovat konstantní teplotu po určitou dobu, například během dovolené nebo večírku.

Pokyny pro aktivaci automatického režimu

Chcete-li aktivovat automatický režim, postupujte následovně:

1. Dlouhým stisknutím tlačítka nabídky otevřete nabídku konfigurace.
2. Pomocí tlačítek plus a minus vyberte **Auto.**
3. Potvrďte tlačítkem menu.

Výsledek: Symbol dvakrát zabliká a příslušenství se přepne do automatického režimu.

Pokyny pro aktivaci manuálního režimu

Chcete-li aktivovat ruční režim, postupujte následovně:

1. Dlouhým stisknutím tlačítka nabídky otevřete nabídku konfigurace.
2. Pomocí tlačítek plus a minus vyberte **Manu.**
3. Potvrďte tlačítkem menu.

Výsledek: Symbol dvakrát zabliká a příslušenství se přepne do manuálního režimu.

Pokyny pro úpravu tolerance nastavené teploty

Chcete-li nastavit toleranci nastavené teploty, postupujte následovně:

1. Dlouhým stisknutím tlačítka nabídky otevřete nabídku konfigurace.
2. Pomocí tlačítek plus a minus vyberte **Offset**.
3. Potvrďte tlačítkem menu.
4. Vyberte požadovanou toleranci nastavené teploty pomocí tlačítka plus nebo minus.
5. Potvrďte tlačítkem menu.

Výsledek: Teplota dvakrát zabliká a příslušenství se přepne zpět na standardní zobrazení.

Pokyny pro programování plánu

Chcete-li naprogramovat plán, postupujte následovně:

1. Dlouhým stisknutím tlačítka nabídky otevřete nabídku konfigurace.
2. Pomocí tlačítek plus a minus vyberte **Prg.**
3. Potvrďte tlačítkem menu.
4. V položce nabídky **dAy** vyberte pomocí tlačítek plus a minus jednotlivé dny v týdnu, všechny dny v týdnu, víkend nebo celý týden pro váš plán vytápění.
5. Potvrďte tlačítkem menu.
6. Potvrďte čas začátku 00:00 tlačítkem nabídky.
7. Vyberte požadovanou teplotu a čas spuštění pomocí tlačítek plus a minus.

8 Potvrďte tlačítkem menu.

Výsledek: Na displeji se zobrazí další čas.

9 (Volitelné) Upravte čas pomocí tlačítek plus a minus.

10 Vyberte požadovanou teplotu pro další časové období pomocí tlačítek plus a minus.

11 Potvrďte tlačítkem menu.

12 Tento postup opakujte, dokud se teploty neuloží po celou dobu mezi 00:00 a 23:59.

Výsledek: Čas dvakrát zabliká a příslušenství se přepne zpět na standardní zobrazení.

Pokyny pro aktivaci nebo deaktivaci provozního zámku

Aktivace provozního zámku

Chcete-li aktivovat provozní zámek, postupujte následovně:

1 Dlouhým stisknutím tlačítka nabídky otevřete nabídku konfigurace.

2 Pomocí tlačítek plus a minus vyberte **Provozní zámek.**

3 Potvrďte tlačítkem menu.

4 Výběrem možnosti **On** pomocí tlačítek plus a minus aktivujte provozní zámek.

5 Potvrďte tlačítkem menu.

Výsledek: Symbol **On** dvakrát blikne a na příslušenství se obnoví standardní zobrazení.

Výsledek: Po aktivaci provozního zámku se na displeji zobrazí symbol zámku.

Deaktivace provozního zámku

Chcete-li deaktivovat provozní zámek, postupujte následovně:

1 Dlouhým stisknutím tlačítka nabídky otevřete nabídku konfigurace.

2 Pomocí tlačítek plus a minus vyberte **Provozní zámek.**

3 Potvrďte tlačítkem menu.

4 Výběrem možnosti **OFF** pomocí tlačítka mínus dekativujete provozní zámek.

5 Potvrďte tlačítkem menu.

Výsledek: Symbol **OFF** dvakrát blikne a na příslušenství se obnoví standardní zobrazení.

Pokyny pro nastavení data a času

Chcete-li nastavit datum a čas, postupujte následovně:

1 Dlouhým stisknutím tlačítka nabídky otevřete nabídku konfigurace.

2 Pomocí tlačítek plus a minus vyberte **Datum/čas.**

3 Potvrďte tlačítkem menu.

4 Nastavte rok, měsíc, den, hodinu a minuty pomocí tlačítek plus nebo minus a potvrďte.

Výsledek: Čas dvakrát zabliká a příslušenství se přepne zpět na standardní zobrazení.

Pokyny pro aktivaci režimu dovolená

Chcete-li aktivovat prázdninový režim, postupujte následovně:

1 Dlouhým stisknutím tlačítka nabídky otevřete nabídku konfigurace.

2 Pomocí tlačítek plus a minus vyberte **Dovolená.**

3 Potvrďte tlačítkem menu.

4 Pomocí tlačítek plus nebo minus vyberte čas, do kterého chcete režim dovolená aktivovat, a potvrďte.

5 Vyberte datum, do kterého chcete režim dovolená aktivovat, a potvrďte.

6 Zvolte teplotu pro prázdninový režim a potvrďte.

Výsledek: Symbol dvakrát zabliká a příslušenství se přepne do prázdninového režimu.

9.3.2 Pokojový termostat DHC — 2

Při použití pokojového termostatu DHC — 2 bez DHC Access Point můžete vybrat následující režimy prostřednictvím nabídky konfigurace přímo na příslušenství a upravit nastavení podle svých osobních potřeb.

Symbol displeje	Režimy a nastavení
AUTO	Automatický režim
MANU	Ruční režim
Offset	Tolerance nastavené teploty
Prg	Programování rozvrhů
	Zámek ovládání
	Datum a čas
	Režim dovolená
LCD	Výběr zobrazení požadované teploty
FAL	Konfigurace ovladače podlahového topení DHC
	Test komunikace

INFORMACE

Dlouhým stisknutím ovládacího kolečka se vrátíte na předchozí úroveň. Pokud neprovedete žádnou operaci déle než 1 minutu, nabídka se automaticky zavře bez použití změn.

Automatický režim

V automatickém režimu je teplota řízena podle nastaveného plánu. Ruční změny jsou aktivovány až do dalšího bodu, kdy se změní plán. Poté bude definovaný plán opět aktivován.

INFORMACE

Přepnutí z ručního do automatického režimu je možné POUZE v případě, že je nastaveno datum a čas.

Ruční režim

V manuálním režimu je teplota řízena v souladu s aktuální teplotou nastavenou pomocí ovládacího kolečka. Teplota zůstane aktivní až do další ruční změny.

> **INFORMACE**
> můžete zcela zavřít nebo otevřít otočením ovládacího kolečka až na doraz proti směru nebo po směru hodinových ručiček. Zobrazí se **OFF** nebo **On**.

Tolerance nastavené teploty

Protože se teplota měří na samotném příslušenství, rozložení teploty se může v místnosti lišit. Chcete-li to upravit, lze nastavit teplotní posun. Pokud je například nastavena teplota 20°C, ale v místnosti je POUZE 18°C, je třeba nastavit posun -2°C.

Programování plánu

Můžete si vytvořit plán s až 6 časovými úseky (13 změn nastavení) pro každý den v týdnu zvlášť, podle vašich osobních potřeb.

- **Topení nebo chlazení**

Váš systém podlahového vytápění můžete použít k vytápění nebo chlazení místností, pokud to vaše jednotka Daikin Altherma podporuje.

> **INFORMACE**
> Tato konfigurace (jednoteplotní vodní zónová jednotka pouze s podlahovým vytápěním) POUZE vytápí, chlazení NENÍ možné.

- **Funkce optimálního spuštění/vypnutí**

S optimálním spuštěním/vypnutím můžete dosáhnout požadované teploty v místnosti v definovaný čas.

- **Čísla týdenního plánu**

Můžete si vybrat z následujících 6 předkonfigurovaných plánů:

1 Přednastavené vytápění přes radiátor

od pondělí do pátku	Teplota
00:00 – 06:00	17,0°C
06:00 – 09:00	21,0°C
09:00 – 17:00	17,0°C
17:00 – 22:00	21,0°C
22:00 – 23:59	17,0°C

sobota až neděle	Teplota
00:00 – 06:00	17,0°C
06:00 – 22:00	21,0°C
22:00 – 23:59	17,0°C

2 Přednastavené vytápění pomocí podlahového vytápění

od pondělí do pátku	Teplota
00:00 – 05:00	19,0°C
05:00 – 08:00	21,0°C
08:00 – 15:00	19,0°C

od pondělí do pátku	Teplota
15:00 – 22:00	21,0°C
22:00 – 23:59	19,0°C

sobota až neděle	Teplota
00:00 – 06:00	19,0°C
06:00 – 23:00	21,0°C
23:00 – 23:59	19,0°C

3 Alternativní rozvrh vytápění

pondělí až neděle	Teplota
00:00 – 06:00	17,0°C
06:00 – 22:00	21,0°C
22:00 – 23:59	17,0°C

4 Alternativní plán chlazení 1

od pondělí do pátku	Teplota
00:00 – 06:00	17,0°C
06:00 – 09:00	21,0°C
09:00 – 17:00	17,0°C
17:00 – 22:00	21,0°C
22:00 – 23:59	17,0°C

sobota až neděle	Teplota
00:00 – 06:00	17,0°C
06:00 – 22:00	21,0°C
22:00 – 23:59	17,0°C

5 Přednastavené chlazení pomocí podlahového vytápění

od pondělí do pátku	Teplota
00:00 – 05:00	23,0°C
05:00 – 08:00	21,0°C
08:00 – 15:00	23,0°C
15:00 – 22:00	21,0°C
22:00 – 23:59	23,0°C

sobota až neděle	Teplota
00:00 – 06:00	23,0°C
06:00 – 22:00	21,0°C
22:00 – 23:59	23,0°C

6 Alternativní plán chlazení 2

pondělí až neděle	Teplota
00:00 – 06:00	17,0°C
06:00 – 22:00	21,0°C

pondělí až neděle	Teplota
22:00 – 23:59	17,0°C

INFORMACE

Tato konfigurace (jednoteplotní vodní zónová jednotka pouze s podlahovým vytápěním) POUZE vytápí, chlazení NENÍ možné.

Zámek ovládání

Provoz příslušenství lze zablokovat, aby se zabránilo změně nastavení bez ukončení (například nedobrovolným dotykem).

Datum a čas

Můžete nastavit aktuální datum a čas, které se mají zobrazovat na příslušenství.

Režim dovolená

V prázdninovém režimu můžete udržovat konstantní teplotu po určitou dobu, například během dovolené nebo večírku.

Výběr zobrazení požadované teploty

Můžete si vybrat, jaká teplota se bude zobrazovat na příslušenství. Jsou 3 možnosti:

- zobrazení aktuální teploty,
- zobrazení požadované teploty, popř.
- střídavé zobrazení aktuální teploty a vlhkosti.

Konfigurace ovladače podlahového topení DHC

Ovladač podlahového topení DHC lze nakonfigurovat pomocí pokojového termostatu DHC.

Test komunikace

Můžete zkontrolovat spojení mezi vaším pokojovým termostatem DHC a ovladačem podlahového topení DHC.

Pokyny pro aktivaci automatického režimu

Chcete-li aktivovat automatický režim, postupujte následovně:

1. Dlouhým stisknutím ovládacího kolečka otevřete konfigurační nabídku.
2. Otáčením ovládacího kolečka vyberte možnost **Auto**.
3. Krátkým stisknutím ovládacího kolečka potvrďte.

Pokyny pro aktivaci manuálního režimu

Chcete-li aktivovat ruční režim, postupujte následovně:

1. Dlouhým stisknutím ovládacího kolečka otevřete konfigurační nabídku.
2. Otáčením ovládacího kolečka vyberte možnost **Manu**.
3. Krátkým stisknutím ovládacího kolečka potvrďte.
4. Otáčením ovládacího kolečka nastavte požadovanou teplotu.

Pokyny pro úpravu tolerance nastavené teploty

Chcete-li nastavit toleranci nastavené teploty, postupujte následovně:

1. Dlouhým stisknutím ovládacího kolečka otevřete konfigurační nabídku.
2. Otáčením ovládacího kolečka vyberte možnost **Offset**.

3 Krátkým stisknutím ovládacího kolečka potvrďte.

4 Vyberte požadovanou toleranci nastavené teploty pomocí ovládacího kolečka.

5 Krátkým stisknutím ovládacího kolečka potvrďte.

Pokyny pro programování plánu

Chcete-li naprogramovat plán, postupujte následovně:

1 Dlouhým stisknutím ovládacího kolečka otevřete konfigurační nabídku.

2 Otáčením ovládacího kolečka vyberte možnost **Prg**.

3 Krátkým stisknutím ovládacího kolečka potvrďte.

4 Otáčejte ovládacím kolečkem a vyberte:

- **type** po přepínání mezi topením (**HEAT**) nebo chlazením (**COOL**),
- **Pr.nr** pro nastavení čísla týdenního plánu (**no. 1, no. 2, … no. 6**),
- **Pr.Ad** pro individuální nastavení týdenního plánu,
- **OSSF** pro aktivování (**On**) nebo deaktivování (**OFF**) funkce optimálního spuštění/vypnutí.

INFORMACE

Tato konfigurace (jednoteplotní vodní zónová jednotka pouze s podlahovým vytápěním) POUZE vytápí, chlazení NENÍ možné.

Pokyny pro programování týdenního plánu

Chcete-li naprogramovat týdenní plán, postupujte následovně:

1 Dlouhým stisknutím ovládacího kolečka otevřete konfigurační nabídku.

2 Otáčením ovládacího kolečka vyberte možnost **Prg**.

3 Krátkým stisknutím ovládacího kolečka potvrďte.

4 Otáčením ovládacího kolečka vyberte možnost **Pr.Ad.**

5 Krátkým stisknutím ovládacího kolečka potvrďte.

6 Vyberte požadovaný plán otáčením ovládacího kolečka.

7 Krátkým stisknutím ovládacího kolečka potvrďte.

8 V položce nabídky **dAy** vyberte jednotlivé dny v týdnu, všechny dny v týdnu, víkend nebo celý týden k pro váš plán vytápění.

9 Krátkým stisknutím ovládacího kolečka potvrďte.

10 Potvrďte čas začátku 00:00 ovládacím kolečkem.

11 Otáčením ovládacího kolečka vyberte požadovanou teplotu pro čas spuštění.

12 Krátkým stisknutím ovládacího kolečka potvrďte.

Výsledek: Na displeji se zobrazí další čas. Tento čas můžete změnit pomocí ovládacího kolečka.

13 Otáčením ovládacího kolečka zvolte požadovanou teplotu pro další období.

14 Krátkým stisknutím ovládacího kolečka potvrďte.

15 Tento postup opakujte, dokud nebudou teploty nastaveny na celou dobu mezi 00:00 a 23:59.

Pokyny pro aktivaci nebo deaktivaci provozního zámku

Chcete-li aktivovat nebo deaktivovat provozní zámek, postupujte následovně:

1 Dlouhým stisknutím ovládacího kolečka otevřete konfigurační nabídku.

2 Otáčením ovládacího kolečka vyberte **Provozní zámek**.

3 Krátkým stisknutím ovládacího kolečka potvrďte.

4 Otáčením ovládacího kolečka vyberte **On** pro aktivaci provozního zámku nebo **OFF** pro deaktivaci provozního zámku.

Pokyny pro nastavení data a času

Chcete-li nastavit datum a čas, postupujte následovně:

1 Dlouhým stisknutím ovládacího kolečka otevřete konfigurační nabídku.

2 Otáčením ovládacího kolečka vyberte možnost **Datum/**čas.

3 Nastavte rok, měsíc, den, hodinu a minuty otáčením ovládacího kolečka.

4 Krátkým stisknutím ovládacího kolečka potvrďte.

Pokyny pro aktivaci režimu dovolená

Chcete-li aktivovat prázdninový režim, postupujte následovně:

1 Dlouhým stisknutím ovládacího kolečka otevřete konfigurační nabídku.

2 Otáčením ovládacího kolečka vyberte možnost **Dovolená**.

3 Krátkým stisknutím ovládacího kolečka potvrďte.

4 Otáčením ovládacího kolečka vyberte počáteční čas a datum (**S**) a potvrďte.

5 Otáčením ovládacího kolečka vyberte koncový čas a datum (**E**) a potvrďte.

6 Otáčením ovládacího kolečka nastavte teplotu, kterou chcete udržovat po definovanou dobu a potvrďte.

7 Otáčením ovládacího kolečka vyberte, ve kterých místnostech chcete aktivovat prázdninový režim:

- **OnE**: režim dovolená je aktivován pro aktuální pokojový termostat DHC.
- **ALL**: režim dovolená je aktivován pro všechny pokojové termostaty DHC, které jsou připojeny k ovladači podlahového vytápění DHC.

Pokyny pro výběr zobrazení požadované teploty

1 Dlouhým stisknutím ovládacího kolečka otevřete konfigurační nabídku.

2 Otáčením ovládacího kolečka vyberte možnost **LCD**.

3 Krátkým stisknutím ovládacího kolečka potvrďte.

4 Otáčejte ovládacím kolečkem a vyberte:

- **ACT** pro zobrazení aktuální teploty,
- **Set** pro zobrazení cílové nastavené hodnoty teploty,
- **ACtH** pro přepínání mezi zobrazením aktuální teploty a vlhkosti.

5 Krátkým stisknutím ovládacího kolečka potvrďte.

Pokyny pro konfiguraci ovladače podlahového topení DHC

Ovladač podlahového topení DHC můžete nakonfigurovat pomocí pokojového termostatu DHC — 2. Postupujte následovně:

1 Dlouhým stisknutím ovládacího kolečka otevřete konfigurační nabídku.

2 Otáčením ovládacího kolečka vyberte možnost **FAL**.

3 Krátkým stisknutím ovládacího kolečka potvrďte.

4 (Volitelné) Pokud je pokojový termostat DHC připojen k více než jednomu ovladači podlahového topení DHC, vyberte požadovaný pomocí ovládacího kolečka.

5 Vyberte, zda chcete konfigurovat parametry příslušenství (**UnP1/UnP2**) nebo parametry kanálu (**ChAn**).

6 Upravte sestavu, čas/dobu sledování, ekologické teploty, intervaly atd.

Pokyny pro provedení testu komunikace

Chcete-li zkontrolovat spojení mezi vaším pokojovým termostatem DHC — 2 a ovladačem podlahového topení DHC, postupujte následovně:

1 Dlouhým stisknutím ovládacího kolečka otevřete konfigurační nabídku.

2 Otáčením ovládacího kolečka vyberte možnost **test komunikace**.

3 Krátkým stisknutím ovládacího kolečka potvrďte.

Výsledek: V závislosti na aktuálním stavu ovladače podlahového topení DHC se příslušenství zapne nebo vypne pro potvrzení.

9.3.3 Ovladač podlahového topení DHC

Ovladač podlahového topení DHC lze konfigurovat POUZE pomocí pokojového termostatu DHC — 2. Viz "Pokyny pro konfiguraci ovladače podlahového topení DHC" [▸ 48].

9.4 Ruční provoz

9.4.1 Pokojový termostat DHC — 1

Po připojení a montáži jsou dostupné jednoduché operace přímo na příslušenství.

- **Teplota:** stisknutím tlačítek plus a mínus ručně změňte teplotu. V automatickém režimu jsou ruční změny aktivovány až do dalšího bodu, kdy se změní plán. Poté bude definovaný plán opět aktivován. V ručním režimu zůstává teplota aktivována až do další ruční změny.
- **Funkce boost**: krátkým stisknutím tlačítka Boost aktivujte funkci boost. Funkce boost zahřeje radiátor rychle a krátce otevřením ventilu.

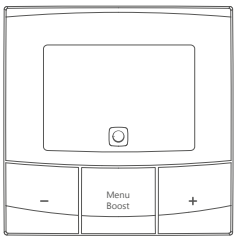

9.4.2 Pokojový termostat DHC — 2

Po konfiguraci jsou dostupné jednoduché operace přímo na příslušenství.

> **INFORMACE**
> Pokud je pokojový termostat DHC v pohotovostním režimu, aktivujte jej jedním stisknutím ovládacího kolečka.

- **Teplota:** pomocí ovládacího kolečka změňte teplotu. V automatickém režimu jsou ruční změny aktivovány až do dalšího bodu, kdy se změní plán. Poté bude definovaný plán opět aktivován. V ručním režimu zůstává teplota aktivována až do další ruční změny.
- **Funkce boost**: krátkým stisknutím ovládacího kolečka aktivujte funkci boost. Funkce boost zahřeje radiátor rychle a krátce otevřením ventilu.

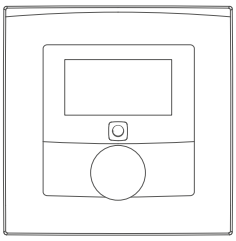

9.4.3 Ovladač podlahového topení DHC

Po konfiguraci jsou dostupné jednoduché operace přímo na příslušenství.

Pokyny pro zapnutí nebo vypnutí topných zón

Pro účely instalace a testování můžete ručně zapnout nebo vypnout jednotlivé topné zóny. Postupujte následovně:

1. Vyberte požadovaný kanál pomocí tlačítka pro výběr.
2. Stiskněte tlačítko pro výběr, dokud LED dioda 3x nezabliká zeleně.

Výsledek: Kanál se zapne nebo vypne na 15 minut. Poté bude pokračovat normální provoz topné zóny.

Copyright 2022 Daikin

DAIKIN EUROPE N.V.

Zandvoordestraat 300, B-8400 Oostende, Belgium

4P701747-1A 2023.10